Fiche technique

9948UOR160P63

EAN 4031582366983

Roulette fixe, Fourche en acier embouti de forte épaisseur, zingué bleu, Axe de roue boulonné., Fixation à platine.
Corps de roue polyamide, roulements rouleaux

Fiche technique	
Diamètre de roue	160 mm
Largeur de bandage	40 mm
Dimension de platine	137 x 137 mm
Distance entre axe	105 x 80/75 mm
Diamètre des trous	11 mm
Hauteur	210 mm
Résistance à la température	- 20 / + 60 °C
Norme	EN 12532
Poids	3.066 kg
Dureté du bandage	Shore A 92
Capacité de charge dynamique	750 kg
Capacité de charge statique	1500 kg

Résistance au roulement	+ + + + +
Bruit du mouvement	+ + + + +
Usure	+ + + + +
Résistance à l'oxydation.	+ + + + +

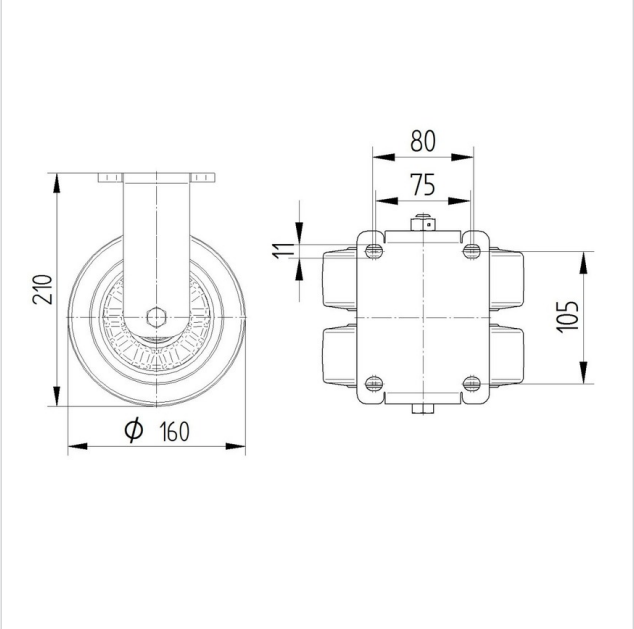

© Copyright 2016, TENTE International, www.tente.com, 28/07/2016

Fiche technique

9948UOR160P63

EAN 4031582366983

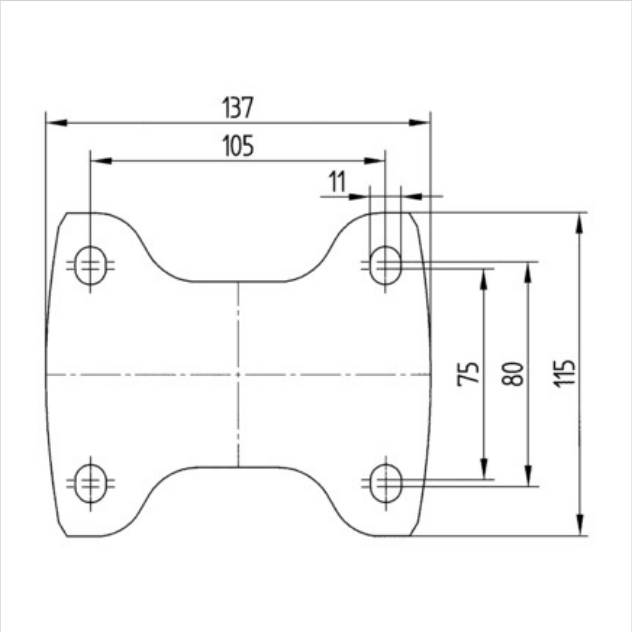

© Copyright 2016, TENTE International, www.tente.com, 28/07/2016