Fiche technique

LEVINA
5371XSP100R05-18x62
EAN 4031582360301

Roulette pivotante à blocage directionnel, Chape et roue en nylon de haute qualité, pivot sur double rangée de billes, Tige.
Corps de roue en polyamide, conducteur d'électricité, bandage polyuréthane, roulement à billes de précision, pare fils.

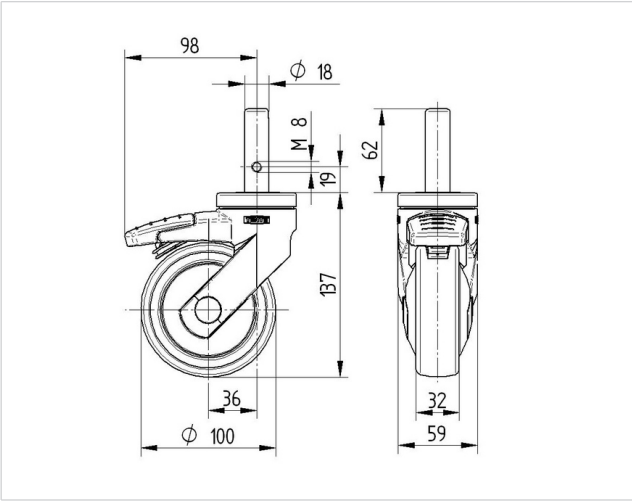

Fiche technique

Diamètre de roue	100 mm
Largeur de bandage	32 mm
Diamètre de la tige	18 mm
Longueur de la tige	62 mm
Déport	36 mm
Diamètre d'encombrement	196 mm
Hauteur	137 mm
Résistance à la température	- 10 / + 40 °C
Norme	EN 12530
Poids	0.734 kg
Rayon d'encombrement	98 mm
Dureté du bandage	Shore D 40
Capacité de charge dynamique	100 kg
Capacité de charge statique	200 kg

Résistance au roulement	+ + + + +
Bruit du mouvement	+ + + + +
Usure	+ + + + +
Résistance à l'oxydation.	+ + + + +

Design Award Winner
German Designer Club

universal design award 09

© Copyright 2016, TENTE International, www.tente.com, 28/07/2016

Fiche technique

LEVINA
5371XSP100R05-18x62
EAN 4031582360301

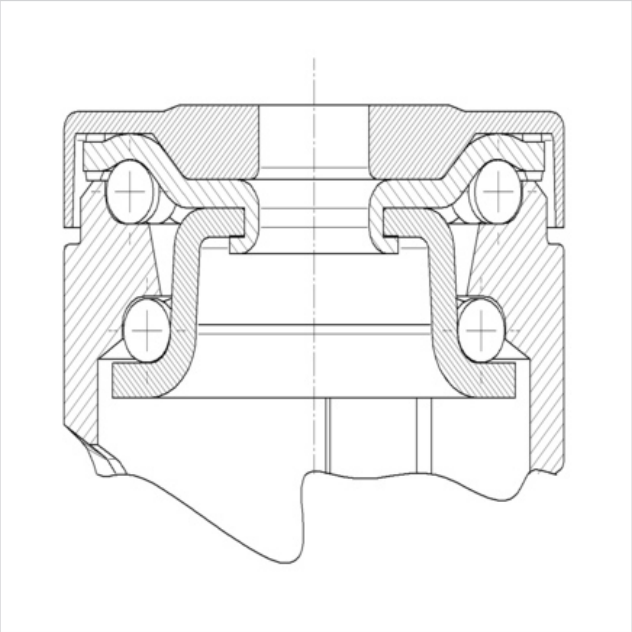

© Copyright 2016, TENTE International, www.tente.com, 28/07/2016