TRÉMIE DE REMPLISSAGE

BIG-BAG SUR PIEDS

TB-F

Rapidité de remplissage des big-bags par godet de chargement. Environnement propre.

Produit sur-mesure

Vidéo de présentation

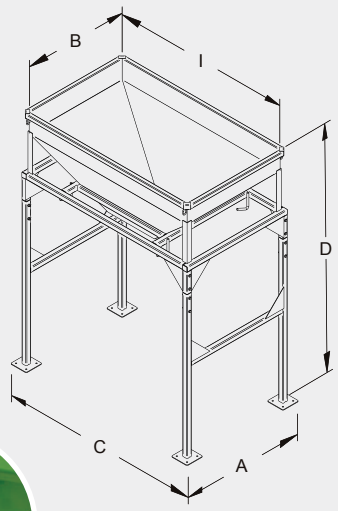

Option double casque avec cadre renforcé

TB avec option réduction de goulotte

Fabrication sur mesure renforcée avec pieds réglables et crochets spéciaux

CARACTÉRISTIQUES

- Empiètement tubulaire avec goussets de renfort
- Trémie en tôle de 3 mm avec plis de renfort
- Sortie goulotte 500 x 500 mm
- Hauteur disponible sous crochets : 1650 mm
- **Conseil :** mettre une palette sous le big-bag pour faciliter son dégagement et ne jamais suspendre la charge sur les crochets
- Option trappe double casque ou trappe coulissante pour vidage régulé, selon charge et nature produit (nous consulter)
- Autres dimensions sur demande

Capacité litres	Frontal		Latéral		D	Entraxe crochets	Poids kg	Réf. peinte
	intérieur (I)	hors tout (C)	intérieur (B)	hors tout (A)				
830	1700	1900	1000	1200	2355	995 x 914	221	TBP08000
830	2100	2300	1000	1200	2355	995 x 914	243	TBP10000
1220	2500	2700	1000	1200	2600	845 x 905	287	TBP11000
1460	3000	3200	1000	1200	2630	910 x 900	317	TBP13000

Cotes indiquées en mm hors options et sans engagement.

Goubard

49140 Seiches-sur-le-Loir • T. +33 (0)2 41 76 60 30 • contact@goubard.fr www.goubard.fr