06192 Bouton étoile en aluminium, similaire à DIN 6336

Description de l'article/illustrations du produit

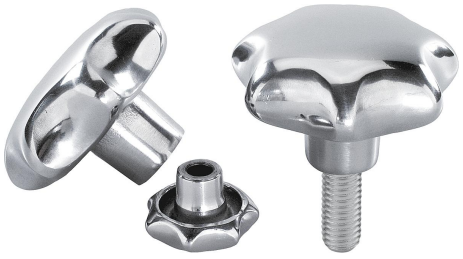

Description

Matière :
Aluminium.
Vis sans tête en inox 1.4305.
Goupille en inox 1.4310.

Finition :
Tribofinition ou rectifié et poli
Vis sans tête et goupille : naturel.

Sur demande :
Boutons étoile bruts (non polis).

Indication de dessin :
Forme A : Ebauche
Forme B : Trou lisse
Forme C : Trou borgne lisse
Forme D : Trou taraudé
Forme E : Trou borgne taraudé
Forme L : avec tige filetée

Dessins

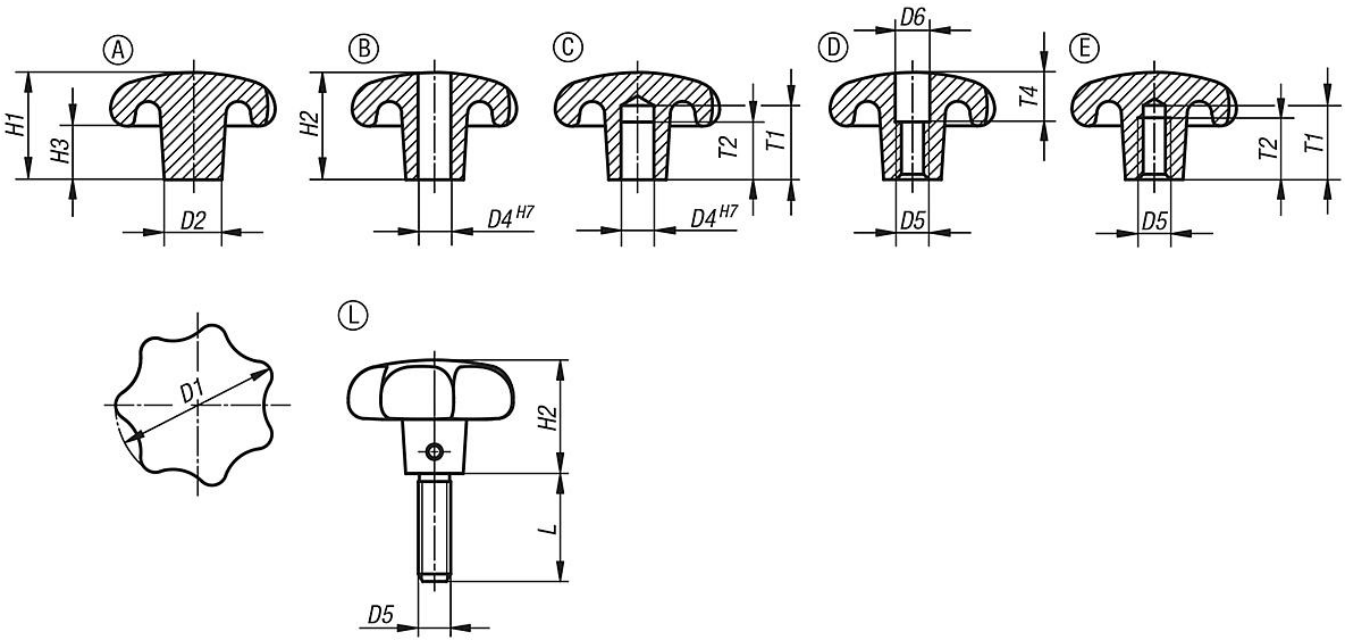

Aperçu des articles

Référence	Finition	Forme	D1	D2	D4	D5	D6	H1	H2	H3	L	T1	T2	T4
06192-14008	grenaillée	A	40	14	-	-	-	26	-	13	-	-	-	-
06192-15010	grenaillée	A	50	18	-	-	-	34	-	17	-	-	-	-
06192-16312	grenaillée	A	63	20	-	-	-	42	-	21	-	-	-	-
06192-18016	grenaillée	A	80	25	-	-	-	52	-	25	-	-	-	-
06192-24008	grenaillée	B	40	14	8	-	-	-	25	13	-	-	-	-
06192-25010	grenaillée	B	50	18	10	-	-	-	32	17	-	-	-	-
06192-26312	grenaillée	B	63	20	12	-	-	-	40	21	-	-	-	-
06192-28016	grenaillée	B	80	25	16	-	-	-	50	25	-	-	-	-
06192-240082	poli	B	40	14	8	-	-	-	25	13	-	-	-	-

Aperçu des articles

Référence	Finition	Forme	D1	D2	D4	D5	D6	H1	H2	H3	L	T1	T2	T4
06192-250102	poli	B	50	18	10	-	-	-	32	17	-	-	-	-
06192-263122	poli	B	63	20	12	-	-	-	40	21	-	-	-	-
06192-280162	poli	B	80	25	16	-	-	-	50	25	-	-	-	-
06192-34008	grenaillée	C	40	14	8	-	-	26	25	13	-	18	15	-
06192-35010	grenaillée	C	50	18	10	-	-	34	32	17	-	21	18	-
06192-36312	grenaillée	C	63	20	12	-	-	42	40	21	-	25	22	-
06192-38016	grenaillée	C	80	25	16	-	-	52	50	25	-	32	28	-
06192-340082	poli	C	40	14	8	-	-	26	25	13	-	18	15	-
06192-350102	poli	C	50	18	10	-	-	34	32	17	-	21	18	-
06192-363122	poli	C	63	20	12	-	-	42	40	21	-	25	22	-
06192-380162	poli	C	80	25	16	-	-	52	50	25	-	32	28	-
06192-44008	grenaillée	D	40	14	-	M8	8,4	-	25	13	-	-	-	12
06192-45010	grenaillée	D	50	18	-	M10	10,5	-	32	17	-	-	-	16
06192-46312	grenaillée	D	63	20	-	M12	13	-	40	21	-	-	-	20
06192-48016	grenaillée	D	80	25	-	M16	17	-	50	25	-	-	-	30
06192-440082	poli	D	40	14	-	M8	8,4	-	25	13	-	-	-	12
06192-450102	poli	D	50	18	-	M10	10,5	-	32	17	-	-	-	16
06192-463122	poli	D	63	20	-	M12	13	-	40	21	-	-	-	20
06192-480162	poli	D	80	25	-	M16	17	-	50	25	-	-	-	30
06192-54008	grenaillée	E	40	14	-	M8	-	26	25	13	-	18	15	-
06192-55010	grenaillée	E	50	18	-	M10	-	34	32	17	-	21	18	-
06192-56312	grenaillée	E	63	20	-	M12	-	42	40	21	-	25	22	-
06192-58016	grenaillée	E	80	25	-	M16	-	52	50	25	-	32	28	-
06192-540082	poli	E	40	14	-	M8	-	26	25	13	-	18	15	-
06192-550102	poli	E	50	18	-	M10	-	34	32	17	-	21	18	-
06192-563122	poli	E	63	20	-	M12	-	42	40	21	-	25	22	-
06192-580162	poli	E	80	25	-	M16	-	52	50	25	-	32	28	-
06192-64008X20	grenaillée	L	40	14	-	M8	-	-	25	-	20	-	-	-
06192-64008X25	grenaillée	L	40	14	-	M8	-	-	25	-	25	-	-	-
06192-64008X30	grenaillée	L	40	14	-	M8	-	-	25	-	30	-	-	-
06192-64008X40	grenaillée	L	40	14	-	M8	-	-	25	-	40	-	-	-
06192-65010X25	grenaillée	L	50	18	-	M10	-	-	32	-	25	-	-	-
06192-65010X30	grenaillée	L	50	18	-	M10	-	-	32	-	30	-	-	-
06192-65010X50	grenaillée	L	50	18	-	M10	-	-	32	-	50	-	-	-
06192-65010X40	grenaillée	L	50	18	-	M10	-	-	32	-	40	-	-	-
06192-66312X30	grenaillée	L	63	20	-	M12	-	-	40	-	30	-	-	-
06192-66312X40	grenaillée	L	63	20	-	M12	-	-	40	-	40	-	-	-
06192-66312X50	grenaillée	L	63	20	-	M12	-	-	40	-	50	-	-	-
06192-66312X60	grenaillée	L	63	20	-	M12	-	-	40	-	60	-	-	-