Fiche technique

SMILES
5520PJI050L51-10 CAT, Yellow

EAN 4031582335606

Roulette pivotante, Chape en polyamide, Fixation pour roulettes d'ameublement avec trou à clipser.. Corps de roue polypropylène, Bandage: caoutchouc thermoplastique non tachant, moyeu lisse

Fiche technique	
Diamètre de roue	50 mm
Largeur de bandage	8,5 mm
Largeur de la roulette	54.3 mm
Trou central	10 mm
Diamètre du dôme	23 mm
Déport	20 mm
Diamètre d'encombrement	120 mm
Hauteur	71.5 mm
Résistance à la température	- 10 / + 40 °C
Norme	EN 12528
Poids	0.101 kg
Rayon d'encombrement	60 mm
Dureté du bandage	Shore A 87
Capacité de charge dynamique	40 kg
Capacité de charge statique	80 kg

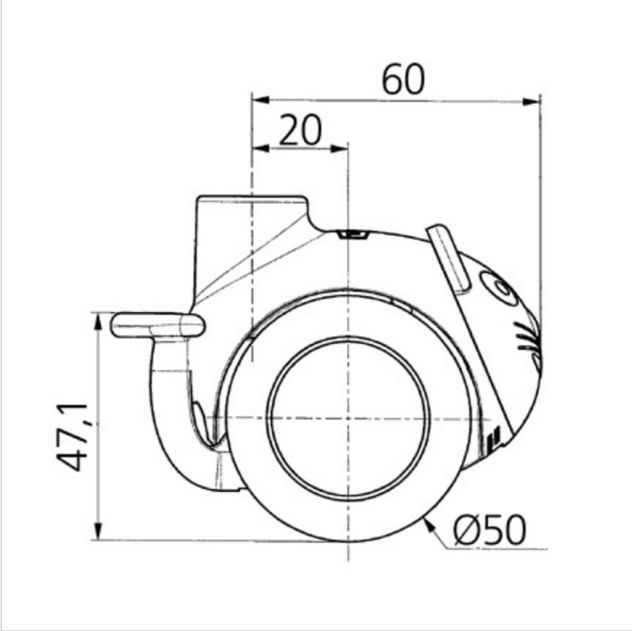

Résistance au roulement	+ + + + +
Bruit du mouvement	+ + + + +
Usure	+ + + + +
Résistance à l'oxydation.	+ + + + +

reddot design award
winner

© Copyright 2016, TENTE International, www.tente.com, 28/07/2016

Fiche technique

SMILES
5520PJI050L51-10 CAT, Yellow
EAN 4031582335606

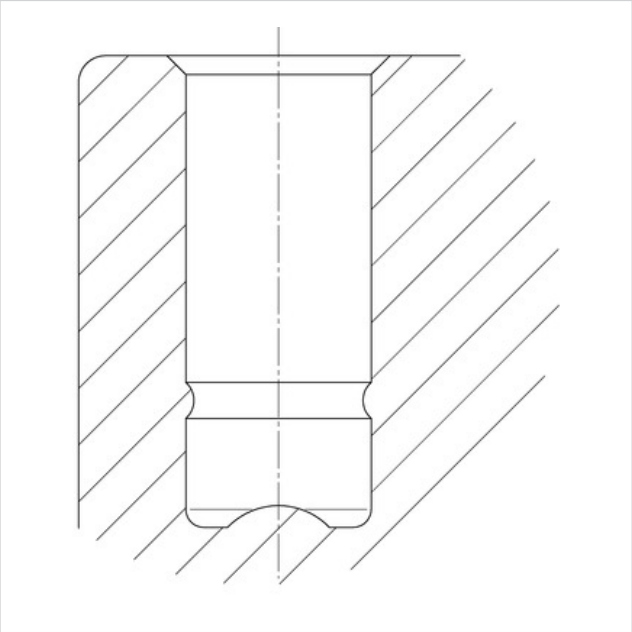

© Copyright 2016, TENTE International, www.tente.com, 28/07/2016