NG

BOX IN ZAMA

ZINC DIE-CASTING ALLOY QUARTER-TURN • VORREIBER AUS ZINKLEGIERUNG • QUART DE TOUR EN ZAMAK

Serratura in lega di zinco per quadri elettrici. Rotazione 90° con molla interna. Vari tipi di inserti disponibili. Protezione alla polvere ed agli spruzzi d'acqua a norme IP65. Leva Serie 2 da ordinare separatamente. Accessori a richiesta (vedi pag B2-200). Confezione: scatola di cartone da 100 pz.

Quarter-turn in zinc die-casting alloy for switchboards.Key rotation 90° with inner spring. Different insert types available. Protection against dust and streams of water according to IP65. Cam series 2 to be ordered separately. Accessories on request (see page B2-200). Packing: 100 pcs. in boxes

Vorreiber aus Zinklegierung für Schaltschränke. Schlüsseldrehung 90° rechts / links mit Innenfeder. Verschiedene Betätigungseinsätze verfügbar. Staub und Wasserstrahlschutz nach IP65. Zunge Serie 2 separat bestellen. Zubehör nach Anfrage (siehe Seite B2-200). Verpackung: 100 Stk. in Kartons.

Quart de tour en zamak pour armoires électriques. Rotation 90° avec ressort intérieur. Plusieurs types d'inserts disponibles. Etanche à l'eau et à la poussière selon IP65. Came série 2 à commander séparément. Accessoires sur demande (voir page B2-200). Conditionnement: 100 pièces en boîtes carton.

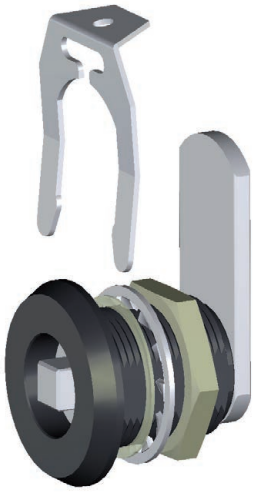

DIMENSIONI FORO DI FISSAGGIO
CUT-OUT - EINBAUÖFFNUNG - PERÇAGE

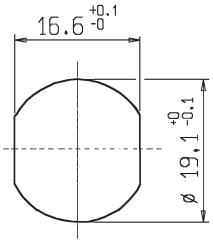

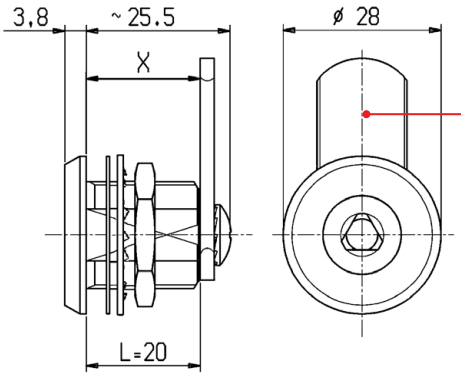

ORDINARE SEPARATAMENTE (VEDI PAG. A4-20)
TO BE ORDERED SEPARATELY (SEE PAGE A4-20)
SEPARAT BESTELLEN (SIEHE SEITE A4-20)
COMMANDER SÉPARÉMENT (VOIR PAGE A4-20)

INFORMAZIONI PER ORDINARE - *ORDERING INFORMATION - BESTELLINFORMATIONEN - INFORMATIONS POUR COMMANDER*

TIPO - *TYPE - TYP - TYPE*

NG	**BOX IN ZAMA PER QUADRI ELETTRICI 20 mm** - *ZINC DIE-CASTING ALLOY QUARTER-TURN 20 mm - VORREIBER AUS ZAMAK FÜR SCHALTSCHRÄNKE 20 mm - QUART DE TOUR EN ZAMAK 20 mm*

TRATTAMENTO STATORE - *HOUSING TREATMENT - BEHANDLUNG DES GEHÄUSES - TRAITEMENT DU CORPS*

B	**VERNICIATURA NERA** - *BLACK PAINTING - SCHWARZ LACKIERUNG - PEINTURE NOIR*

TIPO INSERTO - *INSERT - BETÄTIGUNGSEINSATZ - TYPE D'INSERT*

01	**QUADRO 6** - *SQUARE 6 - VIERKANT 6 - CARRÉ 6*
02	**QUADRO 7** - *SQUARE 7 - VIERKANT 7 - CARRÉ 7*
03	**QUADRO 8** - *SQUARE 8 - VIERKANT 8 - CARRÉ 8*
04	**TRIANGOLO 6,5** - *TRIANGULAR 6,5 - DREIKANT 6,5 - TRIANGLE 6,5*
05	**TRIANGOLO 8** - *TRIANGULAR 8 - DREIKANT 8 - TRIANGLE 8*
06	**DOPPIA ALETTA 3** - *DOUBLE BIT 3 - DOPPELBART 3 - DOUBLE BARRE 3*
07	**DOPPIA ALETTA 5** - *DOUBLE BIT 5 - DOPPELBART 5 - DOUBLE BARRE 5*
08	**TAGLIO CACCIAVITE** - *SLOTTED - SCHLITZ - FENTE*
09	**4 TACCHE** - *4 NOTCHES - 4 VERZAHNUNGEN - 4 CRANS*

TIPO DI FISSAGGIO - *FIXING - BEFESTIGUNG - FIXAGE*

1	**GHIERA 402 IN OTTONE, RONDELLA DENTELLATA E PVC** - *NUT 402 IN BRASS NOTCHED AND PVC WASHER - MUTTER 402 AUS MESSING ZAHNSCHEIBE UND SCHEIBE AUS PVC - ECROU 402 EN LAITON ET RONDELLE EN PVC DENTELÉE.*

NG	B		1	-	000

INSERIRE CODICE LEVA (PAG. A4-20) - *INSERT CAM CODE (PAGE A4-20) - ZUNGE EINFÜGEN (SEITE A4-20) - INSÉRER RÉF. CAME (PAGE A4-20)* →

LEGENDA - *LEGEND*
LEGENDE - LEGENDE

CONSIGLIATO - *RECOMMENDED*
GERATEN - RECCOMANDÉ

A RICHIESTA - *ON DEMAND*
NACH ANFRAGE - SUR DEMANDE

NON DISPONIBILE - *NOT AVAILABLE*
NICHT VERFÜGBAR - NON DISPONIBLE

UPDATED: 02.07.2019