Description de l'article/illustrations du produit

Description

Matière :
Corps : 1.4305.
Bille : 1.4034.
Ressort : 1.4310.

Sécurité de freinage : Nylon.

Finition :
naturel. Bille traitée.

Indication de dessin :
L2 = ~2x pas

Dessins

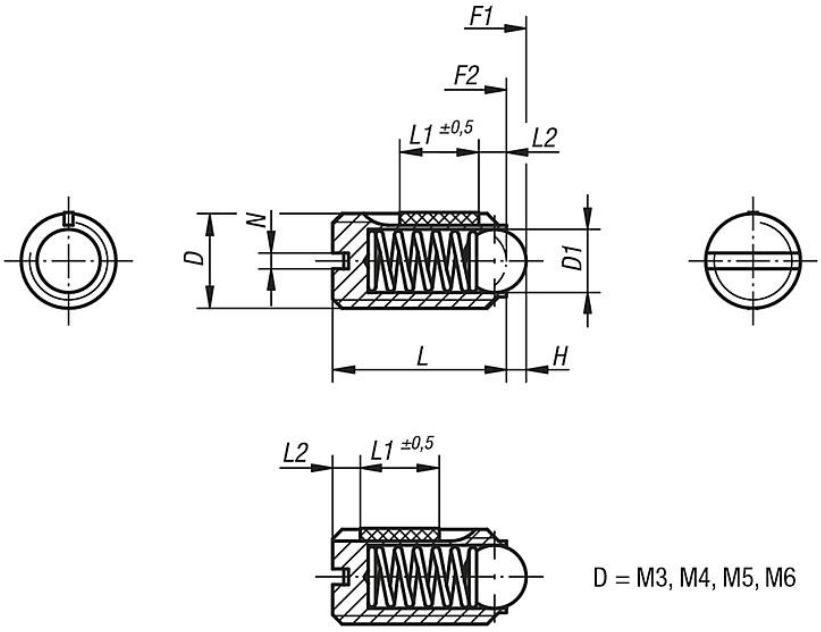

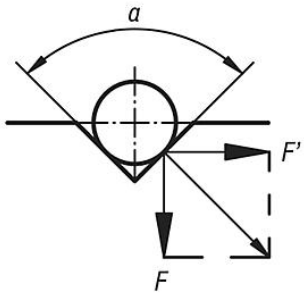

$a = 60°, F' = 1{,}732 \times F$
$a = 90°, F' = F$
$a = 120°, F' = 0{,}577 \times F$

Aperçu des articles

Poussoir à ressort avec fente et bille, ressort standard, sécurité LONG-LOK

Référence	D	D1	L	L1	H	N	Force du ressort initiale F1 env. N	Force du ressort finale F2 env. N	Couple de serrage env. Nm	Couple de dévissage env. Nm
03011-03	M3	1,5	7	4	0,4	0,4	1,5	3	0,1	0,07
03011-04	M4	2,5	9	5	0,8	0,6	4	10	0,18	0,12
03011-05	M5	3	12	6	0,9	0,8	6	11	0,12	0,08
03011-06	M6	3,5	14	7	1	1	9	13	0,43	0,21
03011-08	M8	5	16	8	1,5	1,2	15	30	1,09	0,37
03011-10	M10	6	19	9	2	1,6	20	35	1,36	0,62
03011-12	M12	8	22	10	2,5	2	30	55	2,03	1,36
03011-16	M16	10	24	14	3,5	2,5	65	125	3,95	2,95

Poussoir à ressort avec fente et bille, ressort renforcé, sécurité LONG-LOK

Aperçu des articles

Référence	D	D1	L	L1	H	N	Force du ressort initiale F1 env. N	Force du ressort finale F2 env. N	Couple de serrage env. Nm	Couple de dévissage env. Nm
03011-203	M3	1,5	7	4	0,4	0,4	5	7	0,1	0,07
03011-204	M4	2,5	9	5	0,8	0,6	12	22	0,18	0,12
03011-205	M5	3	12	6	0,9	0,8	19	30	0,12	0,08
03011-206	M6	3,5	14	7	1	1	28	40	0,43	0,21
03011-208	M8	5	16	8	1,5	1,2	47	73	1,09	0,37
03011-210	M10	6	19	9	2	1,6	66	100	1,36	0,62
03011-212	M12	8	22	10	2,5	2	66	120	2,03	1,36
03011-216	M16	10	24	14	3,5	2,5	90	180	3,95	2,95