Baureihe / *Type* AN 02

03 / 2007

2/2 Wege Magnetventil / direktgesteuert

2/2 way solenoid valve / direct acting

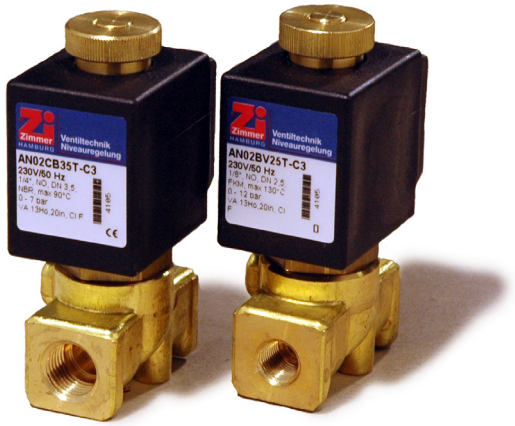

Funktion :

Ventil in Ruhestellung geöffnet (NO).
Der erregte Magnet schließt direkt den Ventilsitz.

No energized port P opend by spring return.
The valve closes directly when the solenoid is energized.

Technische Daten / *technical data*

Anschluss:	G 1/8“ - G 1/4“, DIN ISO 228	***connection:***	*G 1/8“ - G 1/4“, DIN ISO 228*
Einbaulage:	beliebig, bevorzugt Magnet stehend	***installation:***	*any position, upwards recomended*
Durchflussmedium:	neutrale, gasförmige und flüssige Medien	***flow medium:***	*neutral, gaseous and liquid media*
Viskosität:	22 mm² / S	***viscosity:***	*22 mm² / S*
Ventilgehäuse:	Pressmessing MS 58	***valve housing:***	*brass*
Metall, Innenteile:	Edelstahl, AISI 430+303, Führungsrohr Messing	***metallic inner part:***	*stainless steel, guide pipe brass*
Anschlussspannungen:	AC 24, 42, 110, 230 V 50 Hz DC 12, 24 V	***supply voltages:***	*AC 24, 42, 110, 230 V 50 Hz DC 12, 24 V*
Leistungsaufnahme:	C3 20/13 VA 8 Watt	***power consumption:***	*C3 20/13 VA 8 Watt*
Einschaltdauer:	100 % - VDE 0580	***operating factor:***	*100 % - VDE 0580*
Umgebungstemperatur:	+40°C	***ambient temperature:***	*+40°C*
Schutzart:	IP 65 nach DIN 40050	***enclosure:***	*IP 65 according DIN 40050*
Kabelanschluss:	Gerätestecker DIN 43650	***electric connection:***	*connestion socket*

Baureihe *Type*		G	DN *seat* mm	KV *flow rate* m³ / h	DRUCK/*press.*/bar		
					min.	max. C3	
						AC	DC
AN02	B**B** 15 T	1/8“	1,5	0,07	0	20	20
	B**B** 20 T	1/8“	2,0	0,09	0	16	16
	B**B** 25 T	1/8“	2,5	0,13	0	12	12
	B**B** 35 T	1/8“	3,5	0,29	0	7	7
	C**B** 15 T	1/4“	1,5	0,07	0	20	20
	C**B** 20 T	1/4“	2,0	0,09	0	16	16
	C**B** 25 T	1/4“	2,5	0,13	0	12	12
	C**B** 35 T	1/4“	3,5	0,29	0	7	7
	C**B** 45 T	1/4“	4,5	0,37	0	4,5	4,5
	C**B** 52 T	1/4“	5,2	0,43	0	3	3

ACHTUNG: **Dichtungskennziffer**
Attention: *seal-digit*

Dichtungs-kennziffer *seal-digit*	Dichtung *seal*	max. Temp. °C
B	**NBR**	**90**
E	**EPDM**	**140**
V	**VITON**	**130**

Baureihe / *Type* AN 02

2/2 Wege Magnetventil / direktgesteuert
2/2 way solenoid valve / direct acting

Optionen / *options*

Spule Klasse H
Gerätestecker mit angespritztem Kabel
Führungsrohr Edelstahl

coil class H
connection socket with cable
guide pipe stainless steel

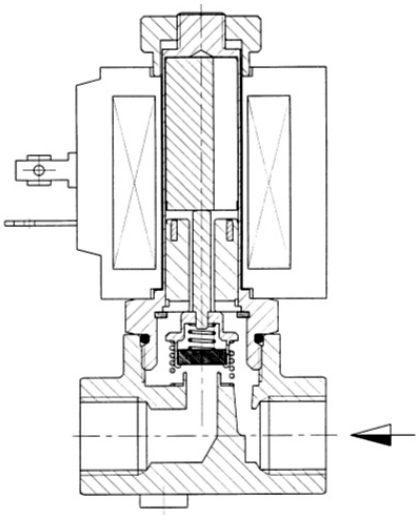

Schaltfunktion / *function*

NO = In Ruhestellung geöffnet
normally open

P = Eingang
inlet

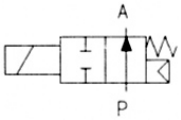
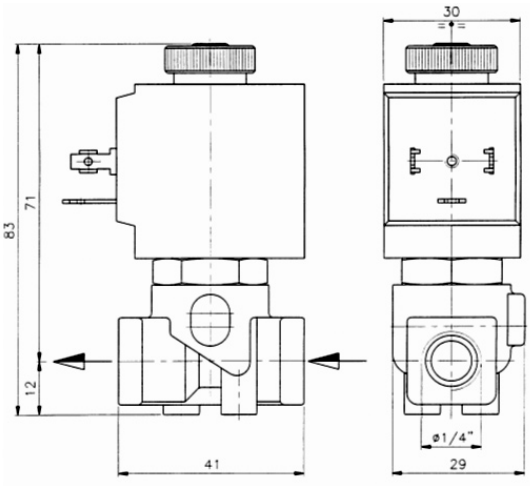
Maße / *dimensions*