Description de l'article/illustrations du produit

Débrayage de la poignée par traction

Description

Matière :
Manette en plastique renforcé de fibre de verre, couronne dentée en zinc injecté haute pression.
Insert en acier, classe de résistance 5.8.

Finition :
Acier bruni.

Nota :
Δ Indiquer la couleur de la manette ici.
Pour L ≥ 60 mm, la longueur du filetage est de 60 mm.

Sur demande :
Autres filetages, longueurs de vis, coloris et finitions spéciales.
La cote «H1» est disponible dans d'autres longueurs (prix spécifique).

Indication de dessin :
1) Bout plat chanfreiné DIN 78

Dessins

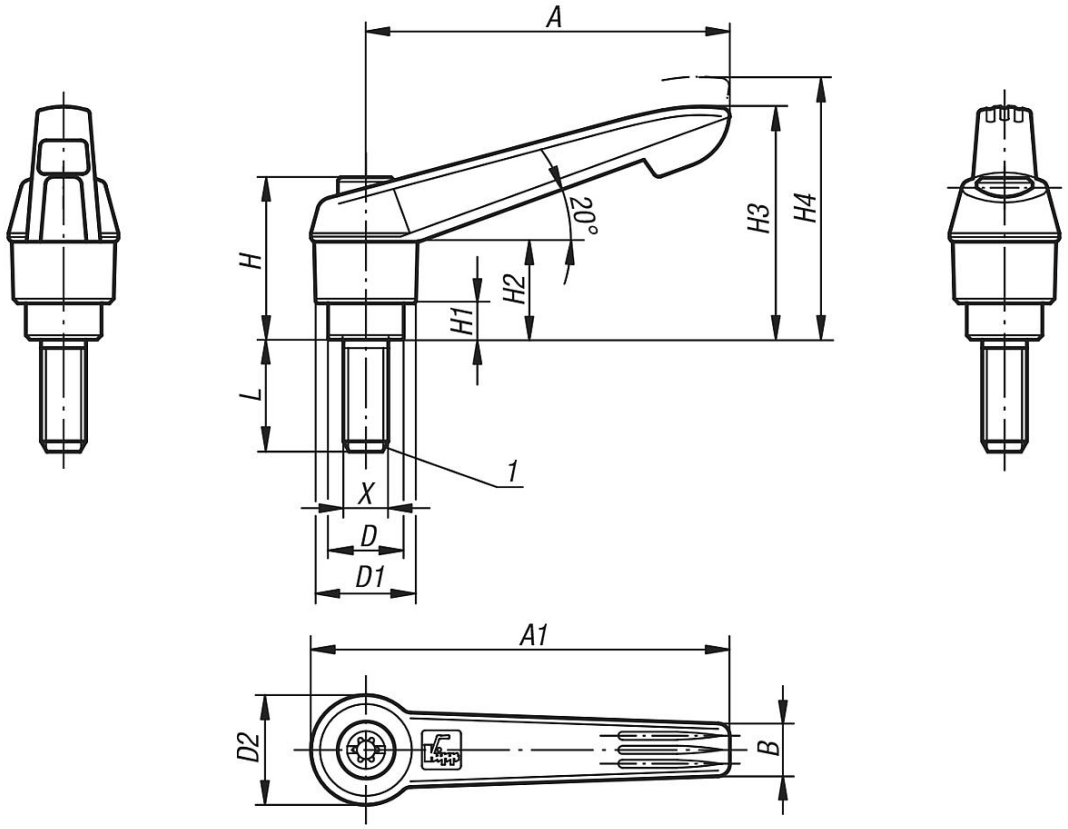

Aperçu des articles

Référence	Couleur du corps de base	Taille	X	D	D1	D2	H	H1	H2	H3	H4	A	A1	B	Nombre de dents	L
06610-1051X10	gris foncé RAL 7021	1	M5	10	13	14,5	24,5	4	15	30	33,5	40	47	7,5	16	10
06610-1052X10	orangé pur RAL 2004	1	M5	10	13	14,5	24,5	4	15	30	33,5	40	47	7,5	16	10
06610-10516X10	jaune colza RAL 1021	1	M5	10	13	14,5	24,5	4	15	30	33,5	40	47	7,5	16	10
06610-10586X10	vert sécurité RAL 6032	1	M5	10	13	14,5	24,5	4	15	30	33,5	40	47	7,5	16	10
06610-10587X10	bleu traffic RAL 5017	1	M5	10	13	14,5	24,5	4	15	30	33,5	40	47	7,5	16	10
06610-10584X10	rouge traffic RAL 3020	1	M5	10	13	14,5	24,5	4	15	30	33,5	40	47	7,5	16	10
06610-1051X15	gris foncé RAL 7021	1	M5	10	13	14,5	24,5	4	15	30	33,5	40	47	7,5	16	15
06610-1052X15	orangé pur RAL 2004	1	M5	10	13	14,5	24,5	4	15	30	33,5	40	47	7,5	16	15
06610-10516X15	jaune colza RAL 1021	1	M5	10	13	14,5	24,5	4	15	30	33,5	40	47	7,5	16	15
06610-10586X15	vert sécurité RAL 6032	1	M5	10	13	14,5	24,5	4	15	30	33,5	40	47	7,5	16	15
06610-10587X15	bleu traffic RAL 5017	1	M5	10	13	14,5	24,5	4	15	30	33,5	40	47	7,5	16	15
06610-10584X15	rouge traffic RAL 3020	1	M5	10	13	14,5	24,5	4	15	30	33,5	40	47	7,5	16	15
06610-1051X20	gris foncé RAL 7021	1	M5	10	13	14,5	24,5	4	15	30	33,5	40	47	7,5	16	20
06610-1052X20	orangé pur RAL 2004	1	M5	10	13	14,5	24,5	4	15	30	33,5	40	47	7,5	16	20
06610-10516X20	jaune colza RAL 1021	1	M5	10	13	14,5	24,5	4	15	30	33,5	40	47	7,5	16	20
06610-10586X20	vert sécurité RAL 6032	1	M5	10	13	14,5	24,5	4	15	30	33,5	40	47	7,5	16	20
06610-10587X20	bleu traffic RAL 5017	1	M5	10	13	14,5	24,5	4	15	30	33,5	40	47	7,5	16	20
06610-10584X20	rouge traffic RAL 3020	1	M5	10	13	14,5	24,5	4	15	30	33,5	40	47	7,5	16	20
06610-1051X25	gris foncé RAL 7021	1	M5	10	13	14,5	24,5	4	15	30	33,5	40	47	7,5	16	25
06610-1052X25	orangé pur RAL 2004	1	M5	10	13	14,5	24,5	4	15	30	33,5	40	47	7,5	16	25
06610-10516X25	jaune colza RAL 1021	1	M5	10	13	14,5	24,5	4	15	30	33,5	40	47	7,5	16	25
06610-10586X25	vert sécurité RAL 6032	1	M5	10	13	14,5	24,5	4	15	30	33,5	40	47	7,5	16	25
06610-10587X25	bleu traffic RAL 5017	1	M5	10	13	14,5	24,5	4	15	30	33,5	40	47	7,5	16	25
06610-10584X25	rouge traffic RAL 3020	1	M5	10	13	14,5	24,5	4	15	30	33,5	40	47	7,5	16	25
06610-1051X30	gris foncé RAL 7021	1	M5	10	13	14,5	24,5	4	15	30	33,5	40	47	7,5	16	30
06610-1052X30	orangé pur RAL 2004	1	M5	10	13	14,5	24,5	4	15	30	33,5	40	47	7,5	16	30
06610-10516X30	jaune colza RAL 1021	1	M5	10	13	14,5	24,5	4	15	30	33,5	40	47	7,5	16	30
06610-10586X30	vert sécurité RAL 6032	1	M5	10	13	14,5	24,5	4	15	30	33,5	40	47	7,5	16	30
06610-10587X30	bleu traffic RAL 5017	1	M5	10	13	14,5	24,5	4	15	30	33,5	40	47	7,5	16	30

Aperçu des articles

Référence	Couleur du corps de base	Taille	X	D	D1	D2	H	H1	H2	H3	H4	A	A1	B	Nombre de dents	L
06610-10584X30	rouge traffic RAL 3020	1	M5	10	13	14,5	24,5	4	15	30	33,5	40	47	7,5	16	30
06610-1051X35	gris foncé RAL 7021	1	M5	10	13	14,5	24,5	4	15	30	33,5	40	47	7,5	16	35
06610-1052X35	orangé pur RAL 2004	1	M5	10	13	14,5	24,5	4	15	30	33,5	40	47	7,5	16	35
06610-10516X35	jaune colza RAL 1021	1	M5	10	13	14,5	24,5	4	15	30	33,5	40	47	7,5	16	35
06610-10586X35	vert sécurité RAL 6032	1	M5	10	13	14,5	24,5	4	15	30	33,5	40	47	7,5	16	35
06610-10587X35	bleu traffic RAL 5017	1	M5	10	13	14,5	24,5	4	15	30	33,5	40	47	7,5	16	35
06610-10584X35	rouge traffic RAL 3020	1	M5	10	13	14,5	24,5	4	15	30	33,5	40	47	7,5	16	35
06610-1051X40	gris foncé RAL 7021	1	M5	10	13	14,5	24,5	4	15	30	33,5	40	47	7,5	16	40
06610-1052X40	orangé pur RAL 2004	1	M5	10	13	14,5	24,5	4	15	30	33,5	40	47	7,5	16	40
06610-10516X40	jaune colza RAL 1021	1	M5	10	13	14,5	24,5	4	15	30	33,5	40	47	7,5	16	40
06610-10586X40	vert sécurité RAL 6032	1	M5	10	13	14,5	24,5	4	15	30	33,5	40	47	7,5	16	40
06610-10587X40	bleu traffic RAL 5017	1	M5	10	13	14,5	24,5	4	15	30	33,5	40	47	7,5	16	40
06610-10584X40	rouge traffic RAL 3020	1	M5	10	13	14,5	24,5	4	15	30	33,5	40	47	7,5	16	40
06610-1051X45	gris foncé RAL 7021	1	M5	10	13	14,5	24,5	4	15	30	33,5	40	47	7,5	16	45
06610-1052X45	orangé pur RAL 2004	1	M5	10	13	14,5	24,5	4	15	30	33,5	40	47	7,5	16	45
06610-10516X45	jaune colza RAL 1021	1	M5	10	13	14,5	24,5	4	15	30	33,5	40	47	7,5	16	45
06610-10586X45	vert sécurité RAL 6032	1	M5	10	13	14,5	24,5	4	15	30	33,5	40	47	7,5	16	45
06610-10587X45	bleu traffic RAL 5017	1	M5	10	13	14,5	24,5	4	15	30	33,5	40	47	7,5	16	45
06610-10584X45	rouge traffic RAL 3020	1	M5	10	13	14,5	24,5	4	15	30	33,5	40	47	7,5	16	45
06610-1051X50	gris foncé RAL 7021	1	M5	10	13	14,5	24,5	4	15	30	33,5	40	47	7,5	16	50
06610-1052X50	orangé pur RAL 2004	1	M5	10	13	14,5	24,5	4	15	30	33,5	40	47	7,5	16	50
06610-10516X50	jaune colza RAL 1021	1	M5	10	13	14,5	24,5	4	15	30	33,5	40	47	7,5	16	50
06610-10586X50	vert sécurité RAL 6032	1	M5	10	13	14,5	24,5	4	15	30	33,5	40	47	7,5	16	50
06610-10587X50	bleu traffic RAL 5017	1	M5	10	13	14,5	24,5	4	15	30	33,5	40	47	7,5	16	50
06610-10584X50	rouge traffic RAL 3020	1	M5	10	13	14,5	24,5	4	15	30	33,5	40	47	7,5	16	50
06610-1061X10	gris foncé RAL 7021	1	M6	10	13	14,5	24,5	4	15	30	33,5	40	47	7,5	16	10
06610-1062X10	orangé pur RAL 2004	1	M6	10	13	14,5	24,5	4	15	30	33,5	40	47	7,5	16	10
06610-10616X10	jaune colza RAL 1021	1	M6	10	13	14,5	24,5	4	15	30	33,5	40	47	7,5	16	10
06610-10686X10	vert sécurité RAL 6032	1	M6	10	13	14,5	24,5	4	15	30	33,5	40	47	7,5	16	10
06610-10687X10	bleu traffic RAL 5017	1	M6	10	13	14,5	24,5	4	15	30	33,5	40	47	7,5	16	10
06610-10684X10	rouge traffic RAL 3020	1	M6	10	13	14,5	24,5	4	15	30	33,5	40	47	7,5	16	10
06610-1061X15	gris foncé RAL 7021	1	M6	10	13	14,5	24,5	4	15	30	33,5	40	47	7,5	16	15
06610-1062X15	orangé pur RAL 2004	1	M6	10	13	14,5	24,5	4	15	30	33,5	40	47	7,5	16	15
06610-10616X15	jaune colza RAL 1021	1	M6	10	13	14,5	24,5	4	15	30	33,5	40	47	7,5	16	15
06610-10686X15	vert sécurité RAL 6032	1	M6	10	13	14,5	24,5	4	15	30	33,5	40	47	7,5	16	15
06610-10687X15	bleu traffic RAL 5017	1	M6	10	13	14,5	24,5	4	15	30	33,5	40	47	7,5	16	15
06610-10684X15	rouge traffic RAL 3020	1	M6	10	13	14,5	24,5	4	15	30	33,5	40	47	7,5	16	15
06610-1061X20	gris foncé RAL 7021	1	M6	10	13	14,5	24,5	4	15	30	33,5	40	47	7,5	16	20
06610-1062X20	orangé pur RAL 2004	1	M6	10	13	14,5	24,5	4	15	30	33,5	40	47	7,5	16	20
06610-10616X20	jaune colza RAL 1021	1	M6	10	13	14,5	24,5	4	15	30	33,5	40	47	7,5	16	20
06610-10686X20	vert sécurité RAL 6032	1	M6	10	13	14,5	24,5	4	15	30	33,5	40	47	7,5	16	20
06610-10687X20	bleu traffic RAL 5017	1	M6	10	13	14,5	24,5	4	15	30	33,5	40	47	7,5	16	20
06610-10684X20	rouge traffic RAL 3020	1	M6	10	13	14,5	24,5	4	15	30	33,5	40	47	7,5	16	20
06610-1061X25	gris foncé RAL 7021	1	M6	10	13	14,5	24,5	4	15	30	33,5	40	47	7,5	16	25
06610-1062X25	orangé pur RAL 2004	1	M6	10	13	14,5	24,5	4	15	30	33,5	40	47	7,5	16	25
06610-10616X25	jaune colza RAL 1021	1	M6	10	13	14,5	24,5	4	15	30	33,5	40	47	7,5	16	25
06610-10686X25	vert sécurité RAL 6032	1	M6	10	13	14,5	24,5	4	15	30	33,5	40	47	7,5	16	25
06610-10687X25	bleu traffic RAL 5017	1	M6	10	13	14,5	24,5	4	15	30	33,5	40	47	7,5	16	25
06610-10684X25	rouge traffic RAL 3020	1	M6	10	13	14,5	24,5	4	15	30	33,5	40	47	7,5	16	25
06610-1061X30	gris foncé RAL 7021	1	M6	10	13	14,5	24,5	4	15	30	33,5	40	47	7,5	16	30
06610-1062X30	orangé pur RAL 2004	1	M6	10	13	14,5	24,5	4	15	30	33,5	40	47	7,5	16	30
06610-10616X30	jaune colza RAL 1021	1	M6	10	13	14,5	24,5	4	15	30	33,5	40	47	7,5	16	30
06610-10686X30	vert sécurité RAL 6032	1	M6	10	13	14,5	24,5	4	15	30	33,5	40	47	7,5	16	30
06610-10687X30	bleu traffic RAL 5017	1	M6	10	13	14,5	24,5	4	15	30	33,5	40	47	7,5	16	30
06610-10684X30	rouge traffic RAL 3020	1	M6	10	13	14,5	24,5	4	15	30	33,5	40	47	7,5	16	30
06610-1061X35	gris foncé RAL 7021	1	M6	10	13	14,5	24,5	4	15	30	33,5	40	47	7,5	16	35
06610-1062X35	orangé pur RAL 2004	1	M6	10	13	14,5	24,5	4	15	30	33,5	40	47	7,5	16	35
06610-10616X35	jaune colza RAL 1021	1	M6	10	13	14,5	24,5	4	15	30	33,5	40	47	7,5	16	35
06610-10686X35	vert sécurité RAL 6032	1	M6	10	13	14,5	24,5	4	15	30	33,5	40	47	7,5	16	35
06610-10687X35	bleu traffic RAL 5017	1	M6	10	13	14,5	24,5	4	15	30	33,5	40	47	7,5	16	35
06610-10684X35	rouge traffic RAL 3020	1	M6	10	13	14,5	24,5	4	15	30	33,5	40	47	7,5	16	35
06610-1061X40	gris foncé RAL 7021	1	M6	10	13	14,5	24,5	4	15	30	33,5	40	47	7,5	16	40
06610-1062X40	orangé pur RAL 2004	1	M6	10	13	14,5	24,5	4	15	30	33,5	40	47	7,5	16	40
06610-10616X40	jaune colza RAL 1021	1	M6	10	13	14,5	24,5	4	15	30	33,5	40	47	7,5	16	40
06610-10686X40	vert sécurité RAL 6032	1	M6	10	13	14,5	24,5	4	15	30	33,5	40	47	7,5	16	40

Aperçu des articles

Référence	Couleur du corps de base	Taille	X	D	D1	D2	H	H1	H2	H3	H4	A	A1	B	Nombre de dents	L
06610-10687X40	bleu traffic RAL 5017	1	M6	10	13	14,5	24,5	4	15	30	33,5	40	47	7,5	16	40
06610-10684X40	rouge traffic RAL 3020	1	M6	10	13	14,5	24,5	4	15	30	33,5	40	47	7,5	16	40
06610-1061X45	gris foncé RAL 7021	1	M6	10	13	14,5	24,5	4	15	30	33,5	40	47	7,5	16	45
06610-1062X45	orangé pur RAL 2004	1	M6	10	13	14,5	24,5	4	15	30	33,5	40	47	7,5	16	45
06610-10616X45	jaune colza RAL 1021	1	M6	10	13	14,5	24,5	4	15	30	33,5	40	47	7,5	16	45
06610-10686X45	vert sécurité RAL 6032	1	M6	10	13	14,5	24,5	4	15	30	33,5	40	47	7,5	16	45
06610-10687X45	bleu traffic RAL 5017	1	M6	10	13	14,5	24,5	4	15	30	33,5	40	47	7,5	16	45
06610-10684X45	rouge traffic RAL 3020	1	M6	10	13	14,5	24,5	4	15	30	33,5	40	47	7,5	16	45
06610-1061X50	gris foncé RAL 7021	1	M6	10	13	14,5	24,5	4	15	30	33,5	40	47	7,5	16	50
06610-1062X50	orangé pur RAL 2004	1	M6	10	13	14,5	24,5	4	15	30	33,5	40	47	7,5	16	50
06610-10616X50	jaune colza RAL 1021	1	M6	10	13	14,5	24,5	4	15	30	33,5	40	47	7,5	16	50
06610-10686X50	vert sécurité RAL 6032	1	M6	10	13	14,5	24,5	4	15	30	33,5	40	47	7,5	16	50
06610-10687X50	bleu traffic RAL 5017	1	M6	10	13	14,5	24,5	4	15	30	33,5	40	47	7,5	16	50
06610-10684X50	rouge traffic RAL 3020	1	M6	10	13	14,5	24,5	4	15	30	33,5	40	47	7,5	16	50
06610-2061X15	gris foncé RAL 7021	2	M6	13,5	18	19,5	28,5	6,5	17,5	41,5	45,5	65	75	9,5	20	15
06610-2062X15	orangé pur RAL 2004	2	M6	13,5	18	19,5	28,5	6,5	17,5	41,5	45,5	65	75	9,5	20	15
06610-20616X15	jaune colza RAL 1021	2	M6	13,5	18	19,5	28,5	6,5	17,5	41,5	45,5	65	75	9,5	20	15
06610-20686X15	vert sécurité RAL 6032	2	M6	13,5	18	19,5	28,5	6,5	17,5	41,5	45,5	65	75	9,5	20	15
06610-20687X15	bleu traffic RAL 5017	2	M6	13,5	18	19,5	28,5	6,5	17,5	41,5	45,5	65	75	9,5	20	15
06610-20684X15	rouge traffic RAL 3020	2	M6	13,5	18	19,5	28,5	6,5	17,5	41,5	45,5	65	75	9,5	20	15
06610-2061X20	gris foncé RAL 7021	2	M6	13,5	18	19,5	28,5	6,5	17,5	41,5	45,5	65	75	9,5	20	20
06610-2062X20	orangé pur RAL 2004	2	M6	13,5	18	19,5	28,5	6,5	17,5	41,5	45,5	65	75	9,5	20	20
06610-20616X20	jaune colza RAL 1021	2	M6	13,5	18	19,5	28,5	6,5	17,5	41,5	45,5	65	75	9,5	20	20
06610-20686X20	vert sécurité RAL 6032	2	M6	13,5	18	19,5	28,5	6,5	17,5	41,5	45,5	65	75	9,5	20	20
06610-20687X20	bleu traffic RAL 5017	2	M6	13,5	18	19,5	28,5	6,5	17,5	41,5	45,5	65	75	9,5	20	20
06610-20684X20	rouge traffic RAL 3020	2	M6	13,5	18	19,5	28,5	6,5	17,5	41,5	45,5	65	75	9,5	20	20
06610-2061X25	gris foncé RAL 7021	2	M6	13,5	18	19,5	28,5	6,5	17,5	41,5	45,5	65	75	9,5	20	25
06610-2062X25	orangé pur RAL 2004	2	M6	13,5	18	19,5	28,5	6,5	17,5	41,5	45,5	65	75	9,5	20	25
06610-20616X25	jaune colza RAL 1021	2	M6	13,5	18	19,5	28,5	6,5	17,5	41,5	45,5	65	75	9,5	20	25
06610-20686X25	vert sécurité RAL 6032	2	M6	13,5	18	19,5	28,5	6,5	17,5	41,5	45,5	65	75	9,5	20	25
06610-20687X25	bleu traffic RAL 5017	2	M6	13,5	18	19,5	28,5	6,5	17,5	41,5	45,5	65	75	9,5	20	25
06610-20684X25	rouge traffic RAL 3020	2	M6	13,5	18	19,5	28,5	6,5	17,5	41,5	45,5	65	75	9,5	20	25
06610-2061X30	gris foncé RAL 7021	2	M6	13,5	18	19,5	28,5	6,5	17,5	41,5	45,5	65	75	9,5	20	30
06610-2062X30	orangé pur RAL 2004	2	M6	13,5	18	19,5	28,5	6,5	17,5	41,5	45,5	65	75	9,5	20	30
06610-20616X30	jaune colza RAL 1021	2	M6	13,5	18	19,5	28,5	6,5	17,5	41,5	45,5	65	75	9,5	20	30
06610-20686X30	vert sécurité RAL 6032	2	M6	13,5	18	19,5	28,5	6,5	17,5	41,5	45,5	65	75	9,5	20	30
06610-20687X30	bleu traffic RAL 5017	2	M6	13,5	18	19,5	28,5	6,5	17,5	41,5	45,5	65	75	9,5	20	30
06610-20684X30	rouge traffic RAL 3020	2	M6	13,5	18	19,5	28,5	6,5	17,5	41,5	45,5	65	75	9,5	20	30
06610-2061X35	gris foncé RAL 7021	2	M6	13,5	18	19,5	28,5	6,5	17,5	41,5	45,5	65	75	9,5	20	35
06610-2062X35	orangé pur RAL 2004	2	M6	13,5	18	19,5	28,5	6,5	17,5	41,5	45,5	65	75	9,5	20	35
06610-20616X35	jaune colza RAL 1021	2	M6	13,5	18	19,5	28,5	6,5	17,5	41,5	45,5	65	75	9,5	20	35
06610-20686X35	vert sécurité RAL 6032	2	M6	13,5	18	19,5	28,5	6,5	17,5	41,5	45,5	65	75	9,5	20	35
06610-20687X35	bleu traffic RAL 5017	2	M6	13,5	18	19,5	28,5	6,5	17,5	41,5	45,5	65	75	9,5	20	35
06610-20684X35	rouge traffic RAL 3020	2	M6	13,5	18	19,5	28,5	6,5	17,5	41,5	45,5	65	75	9,5	20	35
06610-2061X40	gris foncé RAL 7021	2	M6	13,5	18	19,5	28,5	6,5	17,5	41,5	45,5	65	75	9,5	20	40
06610-2062X40	orangé pur RAL 2004	2	M6	13,5	18	19,5	28,5	6,5	17,5	41,5	45,5	65	75	9,5	20	40
06610-20616X40	jaune colza RAL 1021	2	M6	13,5	18	19,5	28,5	6,5	17,5	41,5	45,5	65	75	9,5	20	40
06610-20686X40	vert sécurité RAL 6032	2	M6	13,5	18	19,5	28,5	6,5	17,5	41,5	45,5	65	75	9,5	20	40
06610-20687X40	bleu traffic RAL 5017	2	M6	13,5	18	19,5	28,5	6,5	17,5	41,5	45,5	65	75	9,5	20	40
06610-20684X40	rouge traffic RAL 3020	2	M6	13,5	18	19,5	28,5	6,5	17,5	41,5	45,5	65	75	9,5	20	40
06610-2061X45	gris foncé RAL 7021	2	M6	13,5	18	19,5	28,5	6,5	17,5	41,5	45,5	65	75	9,5	20	45
06610-2062X45	orangé pur RAL 2004	2	M6	13,5	18	19,5	28,5	6,5	17,5	41,5	45,5	65	75	9,5	20	45
06610-20616X45	jaune colza RAL 1021	2	M6	13,5	18	19,5	28,5	6,5	17,5	41,5	45,5	65	75	9,5	20	45
06610-20686X45	vert sécurité RAL 6032	2	M6	13,5	18	19,5	28,5	6,5	17,5	41,5	45,5	65	75	9,5	20	45
06610-20687X45	bleu traffic RAL 5017	2	M6	13,5	18	19,5	28,5	6,5	17,5	41,5	45,5	65	75	9,5	20	45
06610-20684X45	rouge traffic RAL 3020	2	M6	13,5	18	19,5	28,5	6,5	17,5	41,5	45,5	65	75	9,5	20	45
06610-2061X50	gris foncé RAL 7021	2	M6	13,5	18	19,5	28,5	6,5	17,5	41,5	45,5	65	75	9,5	20	50
06610-2062X50	orangé pur RAL 2004	2	M6	13,5	18	19,5	28,5	6,5	17,5	41,5	45,5	65	75	9,5	20	50
06610-20616X50	jaune colza RAL 1021	2	M6	13,5	18	19,5	28,5	6,5	17,5	41,5	45,5	65	75	9,5	20	50
06610-20686X50	vert sécurité RAL 6032	2	M6	13,5	18	19,5	28,5	6,5	17,5	41,5	45,5	65	75	9,5	20	50
06610-20687X50	bleu traffic RAL 5017	2	M6	13,5	18	19,5	28,5	6,5	17,5	41,5	45,5	65	75	9,5	20	50
06610-20684X50	rouge traffic RAL 3020	2	M6	13,5	18	19,5	28,5	6,5	17,5	41,5	45,5	65	75	9,5	20	50
06610-2061X55	gris foncé RAL 7021	2	M6	13,5	18	19,5	28,5	6,5	17,5	41,5	45,5	65	75	9,5	20	55
06610-2062X55	orangé pur RAL 2004	2	M6	13,5	18	19,5	28,5	6,5	17,5	41,5	45,5	65	75	9,5	20	55
06610-20616X55	jaune colza RAL 1021	2	M6	13,5	18	19,5	28,5	6,5	17,5	41,5	45,5	65	75	9,5	20	55

Aperçu des articles

Référence	Couleur du corps de base	Taille	X	D	D1	D2	H	H1	H2	H3	H4	A	A1	B	Nombre de dents	L
06610-20686X55	vert sécurité RAL 6032	2	M6	13,5	18	19,5	28,5	6,5	17,5	41,5	45,5	65	75	9,5	20	55
06610-20687X55	bleu traffic RAL 5017	2	M6	13,5	18	19,5	28,5	6,5	17,5	41,5	45,5	65	75	9,5	20	55
06610-20684X55	rouge traffic RAL 3020	2	M6	13,5	18	19,5	28,5	6,5	17,5	41,5	45,5	65	75	9,5	20	55
06610-2061X60	gris foncé RAL 7021	2	M6	13,5	18	19,5	28,5	6,5	17,5	41,5	45,5	65	75	9,5	20	60
06610-2062X60	orangé pur RAL 2004	2	M6	13,5	18	19,5	28,5	6,5	17,5	41,5	45,5	65	75	9,5	20	60
06610-20616X60	jaune colza RAL 1021	2	M6	13,5	18	19,5	28,5	6,5	17,5	41,5	45,5	65	75	9,5	20	60
06610-20686X60	vert sécurité RAL 6032	2	M6	13,5	18	19,5	28,5	6,5	17,5	41,5	45,5	65	75	9,5	20	60
06610-20687X60	bleu traffic RAL 5017	2	M6	13,5	18	19,5	28,5	6,5	17,5	41,5	45,5	65	75	9,5	20	60
06610-20684X60	rouge traffic RAL 3020	2	M6	13,5	18	19,5	28,5	6,5	17,5	41,5	45,5	65	75	9,5	20	60
06610-2081X15	gris foncé RAL 7021	2	M8	13,5	18	19,5	28,5	6,5	17,5	41,5	45,5	65	75	9,5	20	15
06610-2082X15	orangé pur RAL 2004	2	M8	13,5	18	19,5	28,5	6,5	17,5	41,5	45,5	65	75	9,5	20	15
06610-20816X15	jaune colza RAL 1021	2	M8	13,5	18	19,5	28,5	6,5	17,5	41,5	45,5	65	75	9,5	20	15
06610-20886X15	vert sécurité RAL 6032	2	M8	13,5	18	19,5	28,5	6,5	17,5	41,5	45,5	65	75	9,5	20	15
06610-20887X15	bleu traffic RAL 5017	2	M8	13,5	18	19,5	28,5	6,5	17,5	41,5	45,5	65	75	9,5	20	15
06610-20884X15	rouge traffic RAL 3020	2	M8	13,5	18	19,5	28,5	6,5	17,5	41,5	45,5	65	75	9,5	20	15
06610-2081X20	gris foncé RAL 7021	2	M8	13,5	18	19,5	28,5	6,5	17,5	41,5	45,5	65	75	9,5	20	20
06610-2082X20	orangé pur RAL 2004	2	M8	13,5	18	19,5	28,5	6,5	17,5	41,5	45,5	65	75	9,5	20	20
06610-20816X20	jaune colza RAL 1021	2	M8	13,5	18	19,5	28,5	6,5	17,5	41,5	45,5	65	75	9,5	20	20
06610-20886X20	vert sécurité RAL 6032	2	M8	13,5	18	19,5	28,5	6,5	17,5	41,5	45,5	65	75	9,5	20	20
06610-20887X20	bleu traffic RAL 5017	2	M8	13,5	18	19,5	28,5	6,5	17,5	41,5	45,5	65	75	9,5	20	20
06610-20884X20	rouge traffic RAL 3020	2	M8	13,5	18	19,5	28,5	6,5	17,5	41,5	45,5	65	75	9,5	20	20
06610-2081X25	gris foncé RAL 7021	2	M8	13,5	18	19,5	28,5	6,5	17,5	41,5	45,5	65	75	9,5	20	25
06610-2082X25	orangé pur RAL 2004	2	M8	13,5	18	19,5	28,5	6,5	17,5	41,5	45,5	65	75	9,5	20	25
06610-20816X25	jaune colza RAL 1021	2	M8	13,5	18	19,5	28,5	6,5	17,5	41,5	45,5	65	75	9,5	20	25
06610-20886X25	vert sécurité RAL 6032	2	M8	13,5	18	19,5	28,5	6,5	17,5	41,5	45,5	65	75	9,5	20	25
06610-20887X25	bleu traffic RAL 5017	2	M8	13,5	18	19,5	28,5	6,5	17,5	41,5	45,5	65	75	9,5	20	25
06610-20884X25	rouge traffic RAL 3020	2	M8	13,5	18	19,5	28,5	6,5	17,5	41,5	45,5	65	75	9,5	20	25
06610-2081X30	gris foncé RAL 7021	2	M8	13,5	18	19,5	28,5	6,5	17,5	41,5	45,5	65	75	9,5	20	30
06610-2082X30	orangé pur RAL 2004	2	M8	13,5	18	19,5	28,5	6,5	17,5	41,5	45,5	65	75	9,5	20	30
06610-20816X30	jaune colza RAL 1021	2	M8	13,5	18	19,5	28,5	6,5	17,5	41,5	45,5	65	75	9,5	20	30
06610-20886X30	vert sécurité RAL 6032	2	M8	13,5	18	19,5	28,5	6,5	17,5	41,5	45,5	65	75	9,5	20	30
06610-20887X30	bleu traffic RAL 5017	2	M8	13,5	18	19,5	28,5	6,5	17,5	41,5	45,5	65	75	9,5	20	30
06610-20884X30	rouge traffic RAL 3020	2	M8	13,5	18	19,5	28,5	6,5	17,5	41,5	45,5	65	75	9,5	20	30
06610-2081X35	gris foncé RAL 7021	2	M8	13,5	18	19,5	28,5	6,5	17,5	41,5	45,5	65	75	9,5	20	35
06610-2082X35	orangé pur RAL 2004	2	M8	13,5	18	19,5	28,5	6,5	17,5	41,5	45,5	65	75	9,5	20	35
06610-20816X35	jaune colza RAL 1021	2	M8	13,5	18	19,5	28,5	6,5	17,5	41,5	45,5	65	75	9,5	20	35
06610-20886X35	vert sécurité RAL 6032	2	M8	13,5	18	19,5	28,5	6,5	17,5	41,5	45,5	65	75	9,5	20	35
06610-20887X35	bleu traffic RAL 5017	2	M8	13,5	18	19,5	28,5	6,5	17,5	41,5	45,5	65	75	9,5	20	35
06610-20884X35	rouge traffic RAL 3020	2	M8	13,5	18	19,5	28,5	6,5	17,5	41,5	45,5	65	75	9,5	20	35
06610-2081X40	gris foncé RAL 7021	2	M8	13,5	18	19,5	28,5	6,5	17,5	41,5	45,5	65	75	9,5	20	40
06610-2082X40	orangé pur RAL 2004	2	M8	13,5	18	19,5	28,5	6,5	17,5	41,5	45,5	65	75	9,5	20	40
06610-20816X40	jaune colza RAL 1021	2	M8	13,5	18	19,5	28,5	6,5	17,5	41,5	45,5	65	75	9,5	20	40
06610-20886X40	vert sécurité RAL 6032	2	M8	13,5	18	19,5	28,5	6,5	17,5	41,5	45,5	65	75	9,5	20	40
06610-20887X40	bleu traffic RAL 5017	2	M8	13,5	18	19,5	28,5	6,5	17,5	41,5	45,5	65	75	9,5	20	40
06610-20884X40	rouge traffic RAL 3020	2	M8	13,5	18	19,5	28,5	6,5	17,5	41,5	45,5	65	75	9,5	20	40
06610-2081X45	gris foncé RAL 7021	2	M8	13,5	18	19,5	28,5	6,5	17,5	41,5	45,5	65	75	9,5	20	45
06610-2082X45	orangé pur RAL 2004	2	M8	13,5	18	19,5	28,5	6,5	17,5	41,5	45,5	65	75	9,5	20	45
06610-20816X45	jaune colza RAL 1021	2	M8	13,5	18	19,5	28,5	6,5	17,5	41,5	45,5	65	75	9,5	20	45
06610-20886X45	vert sécurité RAL 6032	2	M8	13,5	18	19,5	28,5	6,5	17,5	41,5	45,5	65	75	9,5	20	45
06610-20887X45	bleu traffic RAL 5017	2	M8	13,5	18	19,5	28,5	6,5	17,5	41,5	45,5	65	75	9,5	20	45
06610-20884X45	rouge traffic RAL 3020	2	M8	13,5	18	19,5	28,5	6,5	17,5	41,5	45,5	65	75	9,5	20	45
06610-2081X50	gris foncé RAL 7021	2	M8	13,5	18	19,5	28,5	6,5	17,5	41,5	45,5	65	75	9,5	20	50
06610-2082X50	orangé pur RAL 2004	2	M8	13,5	18	19,5	28,5	6,5	17,5	41,5	45,5	65	75	9,5	20	50
06610-20816X50	jaune colza RAL 1021	2	M8	13,5	18	19,5	28,5	6,5	17,5	41,5	45,5	65	75	9,5	20	50
06610-20886X50	vert sécurité RAL 6032	2	M8	13,5	18	19,5	28,5	6,5	17,5	41,5	45,5	65	75	9,5	20	50
06610-20887X50	bleu traffic RAL 5017	2	M8	13,5	18	19,5	28,5	6,5	17,5	41,5	45,5	65	75	9,5	20	50
06610-20884X50	rouge traffic RAL 3020	2	M8	13,5	18	19,5	28,5	6,5	17,5	41,5	45,5	65	75	9,5	20	50
06610-2081X55	gris foncé RAL 7021	2	M8	13,5	18	19,5	28,5	6,5	17,5	41,5	45,5	65	75	9,5	20	55
06610-2082X55	orangé pur RAL 2004	2	M8	13,5	18	19,5	28,5	6,5	17,5	41,5	45,5	65	75	9,5	20	55
06610-20816X55	jaune colza RAL 1021	2	M8	13,5	18	19,5	28,5	6,5	17,5	41,5	45,5	65	75	9,5	20	55
06610-20886X55	vert sécurité RAL 6032	2	M8	13,5	18	19,5	28,5	6,5	17,5	41,5	45,5	65	75	9,5	20	55
06610-20887X55	bleu traffic RAL 5017	2	M8	13,5	18	19,5	28,5	6,5	17,5	41,5	45,5	65	75	9,5	20	55
06610-20884X55	rouge traffic RAL 3020	2	M8	13,5	18	19,5	28,5	6,5	17,5	41,5	45,5	65	75	9,5	20	55
06610-2081X60	gris foncé RAL 7021	2	M8	13,5	18	19,5	28,5	6,5	17,5	41,5	45,5	65	75	9,5	20	60
06610-2082X60	orangé pur RAL 2004	2	M8	13,5	18	19,5	28,5	6,5	17,5	41,5	45,5	65	75	9,5	20	60

Aperçu des articles

Référence	Couleur du corps de base	Taille	X	D	D1	D2	H	H1	H2	H3	H4	A	A1	B	Nombre de dents	L
06610-20816X60	jaune colza RAL 1021	2	M8	13,5	18	19,5	28,5	6,5	17,5	41,5	45,5	65	75	9,5	20	60
06610-20886X60	vert sécurité RAL 6032	2	M8	13,5	18	19,5	28,5	6,5	17,5	41,5	45,5	65	75	9,5	20	60
06610-20887X60	bleu traffic RAL 5017	2	M8	13,5	18	19,5	28,5	6,5	17,5	41,5	45,5	65	75	9,5	20	60
06610-20884X60	rouge traffic RAL 3020	2	M8	13,5	18	19,5	28,5	6,5	17,5	41,5	45,5	65	75	9,5	20	60
06610-2101X15	gris foncé RAL 7021	2	M10	13,5	18	19,5	28,5	6,5	17,5	41,5	45,5	65	75	9,5	20	15
06610-2102X15	orangé pur RAL 2004	2	M10	13,5	18	19,5	28,5	6,5	17,5	41,5	45,5	65	75	9,5	20	15
06610-21016X15	jaune colza RAL 1021	2	M10	13,5	18	19,5	28,5	6,5	17,5	41,5	45,5	65	75	9,5	20	15
06610-21086X15	vert sécurité RAL 6032	2	M10	13,5	18	19,5	28,5	6,5	17,5	41,5	45,5	65	75	9,5	20	15
06610-21087X15	bleu traffic RAL 5017	2	M10	13,5	18	19,5	28,5	6,5	17,5	41,5	45,5	65	75	9,5	20	15
06610-21084X15	rouge traffic RAL 3020	2	M10	13,5	18	19,5	28,5	6,5	17,5	41,5	45,5	65	75	9,5	20	15
06610-2101X20	gris foncé RAL 7021	2	M10	13,5	18	19,5	28,5	6,5	17,5	41,5	45,5	65	75	9,5	20	20
06610-2102X20	orangé pur RAL 2004	2	M10	13,5	18	19,5	28,5	6,5	17,5	41,5	45,5	65	75	9,5	20	20
06610-21016X20	jaune colza RAL 1021	2	M10	13,5	18	19,5	28,5	6,5	17,5	41,5	45,5	65	75	9,5	20	20
06610-21086X20	vert sécurité RAL 6032	2	M10	13,5	18	19,5	28,5	6,5	17,5	41,5	45,5	65	75	9,5	20	20
06610-21087X20	bleu traffic RAL 5017	2	M10	13,5	18	19,5	28,5	6,5	17,5	41,5	45,5	65	75	9,5	20	20
06610-21084X20	rouge traffic RAL 3020	2	M10	13,5	18	19,5	28,5	6,5	17,5	41,5	45,5	65	75	9,5	20	20
06610-2101X25	gris foncé RAL 7021	2	M10	13,5	18	19,5	28,5	6,5	17,5	41,5	45,5	65	75	9,5	20	25
06610-2102X25	orangé pur RAL 2004	2	M10	13,5	18	19,5	28,5	6,5	17,5	41,5	45,5	65	75	9,5	20	25
06610-21016X25	jaune colza RAL 1021	2	M10	13,5	18	19,5	28,5	6,5	17,5	41,5	45,5	65	75	9,5	20	25
06610-21086X25	vert sécurité RAL 6032	2	M10	13,5	18	19,5	28,5	6,5	17,5	41,5	45,5	65	75	9,5	20	25
06610-21087X25	bleu traffic RAL 5017	2	M10	13,5	18	19,5	28,5	6,5	17,5	41,5	45,5	65	75	9,5	20	25
06610-21084X25	rouge traffic RAL 3020	2	M10	13,5	18	19,5	28,5	6,5	17,5	41,5	45,5	65	75	9,5	20	25
06610-2101X30	gris foncé RAL 7021	2	M10	13,5	18	19,5	28,5	6,5	17,5	41,5	45,5	65	75	9,5	20	30
06610-2102X30	orangé pur RAL 2004	2	M10	13,5	18	19,5	28,5	6,5	17,5	41,5	45,5	65	75	9,5	20	30
06610-21016X30	jaune colza RAL 1021	2	M10	13,5	18	19,5	28,5	6,5	17,5	41,5	45,5	65	75	9,5	20	30
06610-21086X30	vert sécurité RAL 6032	2	M10	13,5	18	19,5	28,5	6,5	17,5	41,5	45,5	65	75	9,5	20	30
06610-21087X30	bleu traffic RAL 5017	2	M10	13,5	18	19,5	28,5	6,5	17,5	41,5	45,5	65	75	9,5	20	30
06610-21084X30	rouge traffic RAL 3020	2	M10	13,5	18	19,5	28,5	6,5	17,5	41,5	45,5	65	75	9,5	20	30
06610-2101X35	gris foncé RAL 7021	2	M10	13,5	18	19,5	28,5	6,5	17,5	41,5	45,5	65	75	9,5	20	35
06610-2102X35	orangé pur RAL 2004	2	M10	13,5	18	19,5	28,5	6,5	17,5	41,5	45,5	65	75	9,5	20	35
06610-21016X35	jaune colza RAL 1021	2	M10	13,5	18	19,5	28,5	6,5	17,5	41,5	45,5	65	75	9,5	20	35
06610-21086X35	vert sécurité RAL 6032	2	M10	13,5	18	19,5	28,5	6,5	17,5	41,5	45,5	65	75	9,5	20	35
06610-21087X35	bleu traffic RAL 5017	2	M10	13,5	18	19,5	28,5	6,5	17,5	41,5	45,5	65	75	9,5	20	35
06610-21084X35	rouge traffic RAL 3020	2	M10	13,5	18	19,5	28,5	6,5	17,5	41,5	45,5	65	75	9,5	20	35
06610-2101X40	gris foncé RAL 7021	2	M10	13,5	18	19,5	28,5	6,5	17,5	41,5	45,5	65	75	9,5	20	40
06610-2102X40	orangé pur RAL 2004	2	M10	13,5	18	19,5	28,5	6,5	17,5	41,5	45,5	65	75	9,5	20	40
06610-21016X40	jaune colza RAL 1021	2	M10	13,5	18	19,5	28,5	6,5	17,5	41,5	45,5	65	75	9,5	20	40
06610-21086X40	vert sécurité RAL 6032	2	M10	13,5	18	19,5	28,5	6,5	17,5	41,5	45,5	65	75	9,5	20	40
06610-21087X40	bleu traffic RAL 5017	2	M10	13,5	18	19,5	28,5	6,5	17,5	41,5	45,5	65	75	9,5	20	40
06610-21084X40	rouge traffic RAL 3020	2	M10	13,5	18	19,5	28,5	6,5	17,5	41,5	45,5	65	75	9,5	20	40
06610-2101X45	gris foncé RAL 7021	2	M10	13,5	18	19,5	28,5	6,5	17,5	41,5	45,5	65	75	9,5	20	45
06610-2102X45	orangé pur RAL 2004	2	M10	13,5	18	19,5	28,5	6,5	17,5	41,5	45,5	65	75	9,5	20	45
06610-21016X45	jaune colza RAL 1021	2	M10	13,5	18	19,5	28,5	6,5	17,5	41,5	45,5	65	75	9,5	20	45
06610-21086X45	vert sécurité RAL 6032	2	M10	13,5	18	19,5	28,5	6,5	17,5	41,5	45,5	65	75	9,5	20	45
06610-21087X45	bleu traffic RAL 5017	2	M10	13,5	18	19,5	28,5	6,5	17,5	41,5	45,5	65	75	9,5	20	45
06610-21084X45	rouge traffic RAL 3020	2	M10	13,5	18	19,5	28,5	6,5	17,5	41,5	45,5	65	75	9,5	20	45
06610-2101X50	gris foncé RAL 7021	2	M10	13,5	18	19,5	28,5	6,5	17,5	41,5	45,5	65	75	9,5	20	50
06610-2102X50	orangé pur RAL 2004	2	M10	13,5	18	19,5	28,5	6,5	17,5	41,5	45,5	65	75	9,5	20	50
06610-21016X50	jaune colza RAL 1021	2	M10	13,5	18	19,5	28,5	6,5	17,5	41,5	45,5	65	75	9,5	20	50
06610-21086X50	vert sécurité RAL 6032	2	M10	13,5	18	19,5	28,5	6,5	17,5	41,5	45,5	65	75	9,5	20	50
06610-21087X50	bleu traffic RAL 5017	2	M10	13,5	18	19,5	28,5	6,5	17,5	41,5	45,5	65	75	9,5	20	50
06610-21084X50	rouge traffic RAL 3020	2	M10	13,5	18	19,5	28,5	6,5	17,5	41,5	45,5	65	75	9,5	20	50
06610-2101X55	gris foncé RAL 7021	2	M10	13,5	18	19,5	28,5	6,5	17,5	41,5	45,5	65	75	9,5	20	55
06610-2102X55	orangé pur RAL 2004	2	M10	13,5	18	19,5	28,5	6,5	17,5	41,5	45,5	65	75	9,5	20	55
06610-21016X55	jaune colza RAL 1021	2	M10	13,5	18	19,5	28,5	6,5	17,5	41,5	45,5	65	75	9,5	20	55
06610-21086X55	vert sécurité RAL 6032	2	M10	13,5	18	19,5	28,5	6,5	17,5	41,5	45,5	65	75	9,5	20	55
06610-21087X55	bleu traffic RAL 5017	2	M10	13,5	18	19,5	28,5	6,5	17,5	41,5	45,5	65	75	9,5	20	55
06610-21084X55	rouge traffic RAL 3020	2	M10	13,5	18	19,5	28,5	6,5	17,5	41,5	45,5	65	75	9,5	20	55
06610-2101X60	gris foncé RAL 7021	2	M10	13,5	18	19,5	28,5	6,5	17,5	41,5	45,5	65	75	9,5	20	60
06610-2102X60	orangé pur RAL 2004	2	M10	13,5	18	19,5	28,5	6,5	17,5	41,5	45,5	65	75	9,5	20	60
06610-21016X60	jaune colza RAL 1021	2	M10	13,5	18	19,5	28,5	6,5	17,5	41,5	45,5	65	75	9,5	20	60
06610-21086X60	vert sécurité RAL 6032	2	M10	13,5	18	19,5	28,5	6,5	17,5	41,5	45,5	65	75	9,5	20	60
06610-21087X60	bleu traffic RAL 5017	2	M10	13,5	18	19,5	28,5	6,5	17,5	41,5	45,5	65	75	9,5	20	60
06610-21084X60	rouge traffic RAL 3020	2	M10	13,5	18	19,5	28,5	6,5	17,5	41,5	45,5	65	75	9,5	20	60
06610-3081X15	gris foncé RAL 7021	3	M8	16	21,5	23	37	10	24	53,5	58	80	91,5	11	22	15

Aperçu des articles

Référence	Couleur du corps de base	Taille	X	D	D1	D2	H	H1	H2	H3	H4	A	A1	B	Nombre de dents	L
06610-3082X15	orangé pur RAL 2004	3	M8	16	21,5	23	37	10	24	53,5	58	80	91,5	11	22	15
06610-30816X15	jaune colza RAL 1021	3	M8	16	21,5	23	37	10	24	53,5	58	80	91,5	11	22	15
06610-30886X15	vert sécurité RAL 6032	3	M8	16	21,5	23	37	10	24	53,5	58	80	91,5	11	22	15
06610-30887X15	bleu traffic RAL 5017	3	M8	16	21,5	23	37	10	24	53,5	58	80	91,5	11	22	15
06610-30884X15	rouge traffic RAL 3020	3	M8	16	21,5	23	37	10	24	53,5	58	80	91,5	11	22	15
06610-3081X20	gris foncé RAL 7021	3	M8	16	21,5	23	37	10	24	53,5	58	80	91,5	11	22	20
06610-3082X20	orangé pur RAL 2004	3	M8	16	21,5	23	37	10	24	53,5	58	80	91,5	11	22	20
06610-30816X20	jaune colza RAL 1021	3	M8	16	21,5	23	37	10	24	53,5	58	80	91,5	11	22	20
06610-30886X20	vert sécurité RAL 6032	3	M8	16	21,5	23	37	10	24	53,5	58	80	91,5	11	22	20
06610-30887X20	bleu traffic RAL 5017	3	M8	16	21,5	23	37	10	24	53,5	58	80	91,5	11	22	20
06610-30884X20	rouge traffic RAL 3020	3	M8	16	21,5	23	37	10	24	53,5	58	80	91,5	11	22	20
06610-3081X25	gris foncé RAL 7021	3	M8	16	21,5	23	37	10	24	53,5	58	80	91,5	11	22	25
06610-3082X25	orangé pur RAL 2004	3	M8	16	21,5	23	37	10	24	53,5	58	80	91,5	11	22	25
06610-30816X25	jaune colza RAL 1021	3	M8	16	21,5	23	37	10	24	53,5	58	80	91,5	11	22	25
06610-30886X25	vert sécurité RAL 6032	3	M8	16	21,5	23	37	10	24	53,5	58	80	91,5	11	22	25
06610-30887X25	bleu traffic RAL 5017	3	M8	16	21,5	23	37	10	24	53,5	58	80	91,5	11	22	25
06610-30884X25	rouge traffic RAL 3020	3	M8	16	21,5	23	37	10	24	53,5	58	80	91,5	11	22	25
06610-3081X30	gris foncé RAL 7021	3	M8	16	21,5	23	37	10	24	53,5	58	80	91,5	11	22	30
06610-3082X30	orangé pur RAL 2004	3	M8	16	21,5	23	37	10	24	53,5	58	80	91,5	11	22	30
06610-30816X30	jaune colza RAL 1021	3	M8	16	21,5	23	37	10	24	53,5	58	80	91,5	11	22	30
06610-30886X30	vert sécurité RAL 6032	3	M8	16	21,5	23	37	10	24	53,5	58	80	91,5	11	22	30
06610-30887X30	bleu traffic RAL 5017	3	M8	16	21,5	23	37	10	24	53,5	58	80	91,5	11	22	30
06610-30884X30	rouge traffic RAL 3020	3	M8	16	21,5	23	37	10	24	53,5	58	80	91,5	11	22	30
06610-3081X35	gris foncé RAL 7021	3	M8	16	21,5	23	37	10	24	53,5	58	80	91,5	11	22	35
06610-3082X35	orangé pur RAL 2004	3	M8	16	21,5	23	37	10	24	53,5	58	80	91,5	11	22	35
06610-30816X35	jaune colza RAL 1021	3	M8	16	21,5	23	37	10	24	53,5	58	80	91,5	11	22	35
06610-30886X35	vert sécurité RAL 6032	3	M8	16	21,5	23	37	10	24	53,5	58	80	91,5	11	22	35
06610-30887X35	bleu traffic RAL 5017	3	M8	16	21,5	23	37	10	24	53,5	58	80	91,5	11	22	35
06610-30884X35	rouge traffic RAL 3020	3	M8	16	21,5	23	37	10	24	53,5	58	80	91,5	11	22	35
06610-3081X40	gris foncé RAL 7021	3	M8	16	21,5	23	37	10	24	53,5	58	80	91,5	11	22	40
06610-3082X40	orangé pur RAL 2004	3	M8	16	21,5	23	37	10	24	53,5	58	80	91,5	11	22	40
06610-30816X40	jaune colza RAL 1021	3	M8	16	21,5	23	37	10	24	53,5	58	80	91,5	11	22	40
06610-30886X40	vert sécurité RAL 6032	3	M8	16	21,5	23	37	10	24	53,5	58	80	91,5	11	22	40
06610-30887X40	bleu traffic RAL 5017	3	M8	16	21,5	23	37	10	24	53,5	58	80	91,5	11	22	40
06610-30884X40	rouge traffic RAL 3020	3	M8	16	21,5	23	37	10	24	53,5	58	80	91,5	11	22	40
06610-3081X45	gris foncé RAL 7021	3	M8	16	21,5	23	37	10	24	53,5	58	80	91,5	11	22	45
06610-3082X45	orangé pur RAL 2004	3	M8	16	21,5	23	37	10	24	53,5	58	80	91,5	11	22	45
06610-30816X45	jaune colza RAL 1021	3	M8	16	21,5	23	37	10	24	53,5	58	80	91,5	11	22	45
06610-30886X45	vert sécurité RAL 6032	3	M8	16	21,5	23	37	10	24	53,5	58	80	91,5	11	22	45
06610-30887X45	bleu traffic RAL 5017	3	M8	16	21,5	23	37	10	24	53,5	58	80	91,5	11	22	45
06610-30884X45	rouge traffic RAL 3020	3	M8	16	21,5	23	37	10	24	53,5	58	80	91,5	11	22	45
06610-3081X50	gris foncé RAL 7021	3	M8	16	21,5	23	37	10	24	53,5	58	80	91,5	11	22	50
06610-3082X50	orangé pur RAL 2004	3	M8	16	21,5	23	37	10	24	53,5	58	80	91,5	11	22	50
06610-30816X50	jaune colza RAL 1021	3	M8	16	21,5	23	37	10	24	53,5	58	80	91,5	11	22	50
06610-30886X50	vert sécurité RAL 6032	3	M8	16	21,5	23	37	10	24	53,5	58	80	91,5	11	22	50
06610-30887X50	bleu traffic RAL 5017	3	M8	16	21,5	23	37	10	24	53,5	58	80	91,5	11	22	50
06610-30884X50	rouge traffic RAL 3020	3	M8	16	21,5	23	37	10	24	53,5	58	80	91,5	11	22	50
06610-3081X55	gris foncé RAL 7021	3	M8	16	21,5	23	37	10	24	53,5	58	80	91,5	11	22	55
06610-3082X55	orangé pur RAL 2004	3	M8	16	21,5	23	37	10	24	53,5	58	80	91,5	11	22	55
06610-30816X55	jaune colza RAL 1021	3	M8	16	21,5	23	37	10	24	53,5	58	80	91,5	11	22	55
06610-30886X55	vert sécurité RAL 6032	3	M8	16	21,5	23	37	10	24	53,5	58	80	91,5	11	22	55
06610-30887X55	bleu traffic RAL 5017	3	M8	16	21,5	23	37	10	24	53,5	58	80	91,5	11	22	55
06610-30884X55	rouge traffic RAL 3020	3	M8	16	21,5	23	37	10	24	53,5	58	80	91,5	11	22	55
06610-3081X60	gris foncé RAL 7021	3	M8	16	21,5	23	37	10	24	53,5	58	80	91,5	11	22	60
06610-3082X60	orangé pur RAL 2004	3	M8	16	21,5	23	37	10	24	53,5	58	80	91,5	11	22	60
06610-30816X60	jaune colza RAL 1021	3	M8	16	21,5	23	37	10	24	53,5	58	80	91,5	11	22	60
06610-30886X60	vert sécurité RAL 6032	3	M8	16	21,5	23	37	10	24	53,5	58	80	91,5	11	22	60
06610-30887X60	bleu traffic RAL 5017	3	M8	16	21,5	23	37	10	24	53,5	58	80	91,5	11	22	60
06610-30884X60	rouge traffic RAL 3020	3	M8	16	21,5	23	37	10	24	53,5	58	80	91,5	11	22	60
06610-3101X15	gris foncé RAL 7021	3	M10	16	21,5	23	37	10	24	53,5	58	80	91,5	11	22	15
06610-3102X15	orangé pur RAL 2004	3	M10	16	21,5	23	37	10	24	53,5	58	80	91,5	11	22	15
06610-31016X15	jaune colza RAL 1021	3	M10	16	21,5	23	37	10	24	53,5	58	80	91,5	11	22	15
06610-31086X15	vert sécurité RAL 6032	3	M10	16	21,5	23	37	10	24	53,5	58	80	91,5	11	22	15
06610-31087X15	bleu traffic RAL 5017	3	M10	16	21,5	23	37	10	24	53,5	58	80	91,5	11	22	15
06610-31084X15	rouge traffic RAL 3020	3	M10	16	21,5	23	37	10	24	53,5	58	80	91,5	11	22	15

Aperçu des articles

Référence	Couleur du corps de base	Taille	X	D	D1	D2	H	H1	H2	H3	H4	A	A1	B	Nombre de dents	L
06610-3101X20	gris foncé RAL 7021	3	M10	16	21,5	23	37	10	24	53,5	58	80	91,5	11	22	20
06610-3102X20	orangé pur RAL 2004	3	M10	16	21,5	23	37	10	24	53,5	58	80	91,5	11	22	20
06610-31016X20	jaune colza RAL 1021	3	M10	16	21,5	23	37	10	24	53,5	58	80	91,5	11	22	20
06610-31086X20	vert sécurité RAL 6032	3	M10	16	21,5	23	37	10	24	53,5	58	80	91,5	11	22	20
06610-31087X20	bleu traffic RAL 5017	3	M10	16	21,5	23	37	10	24	53,5	58	80	91,5	11	22	20
06610-31084X20	rouge traffic RAL 3020	3	M10	16	21,5	23	37	10	24	53,5	58	80	91,5	11	22	20
06610-3101X25	gris foncé RAL 7021	3	M10	16	21,5	23	37	10	24	53,5	58	80	91,5	11	22	25
06610-3102X25	orangé pur RAL 2004	3	M10	16	21,5	23	37	10	24	53,5	58	80	91,5	11	22	25
06610-31016X25	jaune colza RAL 1021	3	M10	16	21,5	23	37	10	24	53,5	58	80	91,5	11	22	25
06610-31086X25	vert sécurité RAL 6032	3	M10	16	21,5	23	37	10	24	53,5	58	80	91,5	11	22	25
06610-31087X25	bleu traffic RAL 5017	3	M10	16	21,5	23	37	10	24	53,5	58	80	91,5	11	22	25
06610-31084X25	rouge traffic RAL 3020	3	M10	16	21,5	23	37	10	24	53,5	58	80	91,5	11	22	25
06610-3101X30	gris foncé RAL 7021	3	M10	16	21,5	23	37	10	24	53,5	58	80	91,5	11	22	30
06610-3102X30	orangé pur RAL 2004	3	M10	16	21,5	23	37	10	24	53,5	58	80	91,5	11	22	30
06610-31016X30	jaune colza RAL 1021	3	M10	16	21,5	23	37	10	24	53,5	58	80	91,5	11	22	30
06610-31086X30	vert sécurité RAL 6032	3	M10	16	21,5	23	37	10	24	53,5	58	80	91,5	11	22	30
06610-31087X30	bleu traffic RAL 5017	3	M10	16	21,5	23	37	10	24	53,5	58	80	91,5	11	22	30
06610-31084X30	rouge traffic RAL 3020	3	M10	16	21,5	23	37	10	24	53,5	58	80	91,5	11	22	30
06610-3101X35	gris foncé RAL 7021	3	M10	16	21,5	23	37	10	24	53,5	58	80	91,5	11	22	35
06610-3102X35	orangé pur RAL 2004	3	M10	16	21,5	23	37	10	24	53,5	58	80	91,5	11	22	35
06610-31016X35	jaune colza RAL 1021	3	M10	16	21,5	23	37	10	24	53,5	58	80	91,5	11	22	35
06610-31086X35	vert sécurité RAL 6032	3	M10	16	21,5	23	37	10	24	53,5	58	80	91,5	11	22	35
06610-31087X35	bleu traffic RAL 5017	3	M10	16	21,5	23	37	10	24	53,5	58	80	91,5	11	22	35
06610-31084X35	rouge traffic RAL 3020	3	M10	16	21,5	23	37	10	24	53,5	58	80	91,5	11	22	35
06610-3101X40	gris foncé RAL 7021	3	M10	16	21,5	23	37	10	24	53,5	58	80	91,5	11	22	40
06610-3102X40	orangé pur RAL 2004	3	M10	16	21,5	23	37	10	24	53,5	58	80	91,5	11	22	40
06610-31016X40	jaune colza RAL 1021	3	M10	16	21,5	23	37	10	24	53,5	58	80	91,5	11	22	40
06610-31086X40	vert sécurité RAL 6032	3	M10	16	21,5	23	37	10	24	53,5	58	80	91,5	11	22	40
06610-31087X40	bleu traffic RAL 5017	3	M10	16	21,5	23	37	10	24	53,5	58	80	91,5	11	22	40
06610-31084X40	rouge traffic RAL 3020	3	M10	16	21,5	23	37	10	24	53,5	58	80	91,5	11	22	40
06610-3101X45	gris foncé RAL 7021	3	M10	16	21,5	23	37	10	24	53,5	58	80	91,5	11	22	45
06610-3102X45	orangé pur RAL 2004	3	M10	16	21,5	23	37	10	24	53,5	58	80	91,5	11	22	45
06610-31016X45	jaune colza RAL 1021	3	M10	16	21,5	23	37	10	24	53,5	58	80	91,5	11	22	45
06610-31086X45	vert sécurité RAL 6032	3	M10	16	21,5	23	37	10	24	53,5	58	80	91,5	11	22	45
06610-31087X45	bleu traffic RAL 5017	3	M10	16	21,5	23	37	10	24	53,5	58	80	91,5	11	22	45
06610-31084X45	rouge traffic RAL 3020	3	M10	16	21,5	23	37	10	24	53,5	58	80	91,5	11	22	45
06610-3101X50	gris foncé RAL 7021	3	M10	16	21,5	23	37	10	24	53,5	58	80	91,5	11	22	50
06610-3102X50	orangé pur RAL 2004	3	M10	16	21,5	23	37	10	24	53,5	58	80	91,5	11	22	50
06610-31016X50	jaune colza RAL 1021	3	M10	16	21,5	23	37	10	24	53,5	58	80	91,5	11	22	50
06610-31086X50	vert sécurité RAL 6032	3	M10	16	21,5	23	37	10	24	53,5	58	80	91,5	11	22	50
06610-31087X50	bleu traffic RAL 5017	3	M10	16	21,5	23	37	10	24	53,5	58	80	91,5	11	22	50
06610-31084X50	rouge traffic RAL 3020	3	M10	16	21,5	23	37	10	24	53,5	58	80	91,5	11	22	50
06610-3101X55	gris foncé RAL 7021	3	M10	16	21,5	23	37	10	24	53,5	58	80	91,5	11	22	55
06610-3102X55	orangé pur RAL 2004	3	M10	16	21,5	23	37	10	24	53,5	58	80	91,5	11	22	55
06610-31016X55	jaune colza RAL 1021	3	M10	16	21,5	23	37	10	24	53,5	58	80	91,5	11	22	55
06610-31086X55	vert sécurité RAL 6032	3	M10	16	21,5	23	37	10	24	53,5	58	80	91,5	11	22	55
06610-31087X55	bleu traffic RAL 5017	3	M10	16	21,5	23	37	10	24	53,5	58	80	91,5	11	22	55
06610-31084X55	rouge traffic RAL 3020	3	M10	16	21,5	23	37	10	24	53,5	58	80	91,5	11	22	55
06610-3101X60	gris foncé RAL 7021	3	M10	16	21,5	23	37	10	24	53,5	58	80	91,5	11	22	60
06610-3102X60	orangé pur RAL 2004	3	M10	16	21,5	23	37	10	24	53,5	58	80	91,5	11	22	60
06610-31016X60	jaune colza RAL 1021	3	M10	16	21,5	23	37	10	24	53,5	58	80	91,5	11	22	60
06610-31086X60	vert sécurité RAL 6032	3	M10	16	21,5	23	37	10	24	53,5	58	80	91,5	11	22	60
06610-31087X60	bleu traffic RAL 5017	3	M10	16	21,5	23	37	10	24	53,5	58	80	91,5	11	22	60
06610-31084X60	rouge traffic RAL 3020	3	M10	16	21,5	23	37	10	24	53,5	58	80	91,5	11	22	60
06610-4101X20	gris foncé RAL 7021	4	M10	19	25,5	27,5	43	10	26	61	66	95	109	13	24	20
06610-4102X20	orangé pur RAL 2004	4	M10	19	25,5	27,5	43	10	26	61	66	95	109	13	24	20
06610-41016X20	jaune colza RAL 1021	4	M10	19	25,5	27,5	43	10	26	61	66	95	109	13	24	20
06610-41086X20	vert sécurité RAL 6032	4	M10	19	25,5	27,5	43	10	26	61	66	95	109	13	24	20
06610-41087X20	bleu traffic RAL 5017	4	M10	19	25,5	27,5	43	10	26	61	66	95	109	13	24	20
06610-41084X20	rouge traffic RAL 3020	4	M10	19	25,5	27,5	43	10	26	61	66	95	109	13	24	20
06610-4101X25	gris foncé RAL 7021	4	M10	19	25,5	27,5	43	10	26	61	66	95	109	13	24	25
06610-4102X25	orangé pur RAL 2004	4	M10	19	25,5	27,5	43	10	26	61	66	95	109	13	24	25
06610-41016X25	jaune colza RAL 1021	4	M10	19	25,5	27,5	43	10	26	61	66	95	109	13	24	25
06610-41086X25	vert sécurité RAL 6032	4	M10	19	25,5	27,5	43	10	26	61	66	95	109	13	24	25
06610-41087X25	bleu traffic RAL 5017	4	M10	19	25,5	27,5	43	10	26	61	66	95	109	13	24	25

Aperçu des articles

Référence	Couleur du corps de base	Taille	X	D	D1	D2	H	H1	H2	H3	H4	A	A1	B	Nombre de dents	L
06610-41084X25	rouge traffic RAL 3020	4	M10	19	25,5	27,5	43	10	26	61	66	95	109	13	24	25
06610-4101X30	gris foncé RAL 7021	4	M10	19	25,5	27,5	43	10	26	61	66	95	109	13	24	30
06610-4102X30	orangé pur RAL 2004	4	M10	19	25,5	27,5	43	10	26	61	66	95	109	13	24	30
06610-41016X30	jaune colza RAL 1021	4	M10	19	25,5	27,5	43	10	26	61	66	95	109	13	24	30
06610-41086X30	vert sécurité RAL 6032	4	M10	19	25,5	27,5	43	10	26	61	66	95	109	13	24	30
06610-41087X30	bleu traffic RAL 5017	4	M10	19	25,5	27,5	43	10	26	61	66	95	109	13	24	30
06610-41084X30	rouge traffic RAL 3020	4	M10	19	25,5	27,5	43	10	26	61	66	95	109	13	24	30
06610-4101X35	gris foncé RAL 7021	4	M10	19	25,5	27,5	43	10	26	61	66	95	109	13	24	35
06610-4102X35	orangé pur RAL 2004	4	M10	19	25,5	27,5	43	10	26	61	66	95	109	13	24	35
06610-41016X35	jaune colza RAL 1021	4	M10	19	25,5	27,5	43	10	26	61	66	95	109	13	24	35
06610-41086X35	vert sécurité RAL 6032	4	M10	19	25,5	27,5	43	10	26	61	66	95	109	13	24	35
06610-41087X35	bleu traffic RAL 5017	4	M10	19	25,5	27,5	43	10	26	61	66	95	109	13	24	35
06610-41084X35	rouge traffic RAL 3020	4	M10	19	25,5	27,5	43	10	26	61	66	95	109	13	24	35
06610-4101X40	gris foncé RAL 7021	4	M10	19	25,5	27,5	43	10	26	61	66	95	109	13	24	40
06610-4102X40	orangé pur RAL 2004	4	M10	19	25,5	27,5	43	10	26	61	66	95	109	13	24	40
06610-41016X40	jaune colza RAL 1021	4	M10	19	25,5	27,5	43	10	26	61	66	95	109	13	24	40
06610-41086X40	vert sécurité RAL 6032	4	M10	19	25,5	27,5	43	10	26	61	66	95	109	13	24	40
06610-41087X40	bleu traffic RAL 5017	4	M10	19	25,5	27,5	43	10	26	61	66	95	109	13	24	40
06610-41084X40	rouge traffic RAL 3020	4	M10	19	25,5	27,5	43	10	26	61	66	95	109	13	24	40
06610-4101X45	gris foncé RAL 7021	4	M10	19	25,5	27,5	43	10	26	61	66	95	109	13	24	45
06610-4102X45	orangé pur RAL 2004	4	M10	19	25,5	27,5	43	10	26	61	66	95	109	13	24	45
06610-41016X45	jaune colza RAL 1021	4	M10	19	25,5	27,5	43	10	26	61	66	95	109	13	24	45
06610-41086X45	vert sécurité RAL 6032	4	M10	19	25,5	27,5	43	10	26	61	66	95	109	13	24	45
06610-41087X45	bleu traffic RAL 5017	4	M10	19	25,5	27,5	43	10	26	61	66	95	109	13	24	45
06610-41084X45	rouge traffic RAL 3020	4	M10	19	25,5	27,5	43	10	26	61	66	95	109	13	24	45
06610-4101X50	gris foncé RAL 7021	4	M10	19	25,5	27,5	43	10	26	61	66	95	109	13	24	50
06610-4102X50	orangé pur RAL 2004	4	M10	19	25,5	27,5	43	10	26	61	66	95	109	13	24	50
06610-41016X50	jaune colza RAL 1021	4	M10	19	25,5	27,5	43	10	26	61	66	95	109	13	24	50
06610-41086X50	vert sécurité RAL 6032	4	M10	19	25,5	27,5	43	10	26	61	66	95	109	13	24	50
06610-41087X50	bleu traffic RAL 5017	4	M10	19	25,5	27,5	43	10	26	61	66	95	109	13	24	50
06610-41084X50	rouge traffic RAL 3020	4	M10	19	25,5	27,5	43	10	26	61	66	95	109	13	24	50
06610-4101X55	gris foncé RAL 7021	4	M10	19	25,5	27,5	43	10	26	61	66	95	109	13	24	55
06610-4102X55	orangé pur RAL 2004	4	M10	19	25,5	27,5	43	10	26	61	66	95	109	13	24	55
06610-41016X55	jaune colza RAL 1021	4	M10	19	25,5	27,5	43	10	26	61	66	95	109	13	24	55
06610-41086X55	vert sécurité RAL 6032	4	M10	19	25,5	27,5	43	10	26	61	66	95	109	13	24	55
06610-41087X55	bleu traffic RAL 5017	4	M10	19	25,5	27,5	43	10	26	61	66	95	109	13	24	55
06610-41084X55	rouge traffic RAL 3020	4	M10	19	25,5	27,5	43	10	26	61	66	95	109	13	24	55
06610-4101X60	gris foncé RAL 7021	4	M10	19	25,5	27,5	43	10	26	61	66	95	109	13	24	60
06610-4102X60	orangé pur RAL 2004	4	M10	19	25,5	27,5	43	10	26	61	66	95	109	13	24	60
06610-41016X60	jaune colza RAL 1021	4	M10	19	25,5	27,5	43	10	26	61	66	95	109	13	24	60
06610-41086X60	vert sécurité RAL 6032	4	M10	19	25,5	27,5	43	10	26	61	66	95	109	13	24	60
06610-41087X60	bleu traffic RAL 5017	4	M10	19	25,5	27,5	43	10	26	61	66	95	109	13	24	60
06610-41084X60	rouge traffic RAL 3020	4	M10	19	25,5	27,5	43	10	26	61	66	95	109	13	24	60
06610-4101X70	gris foncé RAL 7021	4	M10	19	25,5	27,5	43	10	26	61	66	95	109	13	24	70
06610-4102X70	orangé pur RAL 2004	4	M10	19	25,5	27,5	43	10	26	61	66	95	109	13	24	70
06610-41016X70	jaune colza RAL 1021	4	M10	19	25,5	27,5	43	10	26	61	66	95	109	13	24	70
06610-41086X70	vert sécurité RAL 6032	4	M10	19	25,5	27,5	43	10	26	61	66	95	109	13	24	70
06610-41087X70	bleu traffic RAL 5017	4	M10	19	25,5	27,5	43	10	26	61	66	95	109	13	24	70
06610-41084X70	rouge traffic RAL 3020	4	M10	19	25,5	27,5	43	10	26	61	66	95	109	13	24	70
06610-4101X80	gris foncé RAL 7021	4	M10	19	25,5	27,5	43	10	26	61	66	95	109	13	24	80
06610-4102X80	orangé pur RAL 2004	4	M10	19	25,5	27,5	43	10	26	61	66	95	109	13	24	80
06610-41016X80	jaune colza RAL 1021	4	M10	19	25,5	27,5	43	10	26	61	66	95	109	13	24	80
06610-41086X80	vert sécurité RAL 6032	4	M10	19	25,5	27,5	43	10	26	61	66	95	109	13	24	80
06610-41087X80	bleu traffic RAL 5017	4	M10	19	25,5	27,5	43	10	26	61	66	95	109	13	24	80
06610-41084X80	rouge traffic RAL 3020	4	M10	19	25,5	27,5	43	10	26	61	66	95	109	13	24	80
06610-4101X90	gris foncé RAL 7021	4	M10	19	25,5	27,5	43	10	26	61	66	95	109	13	24	90
06610-4102X90	orangé pur RAL 2004	4	M10	19	25,5	27,5	43	10	26	61	66	95	109	13	24	90
06610-41016X90	jaune colza RAL 1021	4	M10	19	25,5	27,5	43	10	26	61	66	95	109	13	24	90
06610-41086X90	vert sécurité RAL 6032	4	M10	19	25,5	27,5	43	10	26	61	66	95	109	13	24	90
06610-41087X90	bleu traffic RAL 5017	4	M10	19	25,5	27,5	43	10	26	61	66	95	109	13	24	90
06610-41084X90	rouge traffic RAL 3020	4	M10	19	25,5	27,5	43	10	26	61	66	95	109	13	24	90
06610-4121X20	gris foncé RAL 7021	4	M12	19	25,5	27,5	43	10	26	61	66	95	109	13	24	20
06610-4122X20	orangé pur RAL 2004	4	M12	19	25,5	27,5	43	10	26	61	66	95	109	13	24	20
06610-41216X20	jaune colza RAL 1021	4	M12	19	25,5	27,5	43	10	26	61	66	95	109	13	24	20
06610-41286X20	vert sécurité RAL 6032	4	M12	19	25,5	27,5	43	10	26	61	66	95	109	13	24	20

Aperçu des articles

Référence	Couleur du corps de base	Taille	X	D	D1	D2	H	H1	H2	H3	H4	A	A1	B	Nombre de dents	L
06610-41287X20	bleu traffic RAL 5017	4	M12	19	25,5	27,5	43	10	26	61	66	95	109	13	24	20
06610-41284X20	rouge traffic RAL 3020	4	M12	19	25,5	27,5	43	10	26	61	66	95	109	13	24	20
06610-4121X25	gris foncé RAL 7021	4	M12	19	25,5	27,5	43	10	26	61	66	95	109	13	24	25
06610-4122X25	orangé pur RAL 2004	4	M12	19	25,5	27,5	43	10	26	61	66	95	109	13	24	25
06610-41216X25	jaune colza RAL 1021	4	M12	19	25,5	27,5	43	10	26	61	66	95	109	13	24	25
06610-41286X25	vert sécurité RAL 6032	4	M12	19	25,5	27,5	43	10	26	61	66	95	109	13	24	25
06610-41287X25	bleu traffic RAL 5017	4	M12	19	25,5	27,5	43	10	26	61	66	95	109	13	24	25
06610-41284X25	rouge traffic RAL 3020	4	M12	19	25,5	27,5	43	10	26	61	66	95	109	13	24	25
06610-4121X30	gris foncé RAL 7021	4	M12	19	25,5	27,5	43	10	26	61	66	95	109	13	24	30
06610-4122X30	orangé pur RAL 2004	4	M12	19	25,5	27,5	43	10	26	61	66	95	109	13	24	30
06610-41216X30	jaune colza RAL 1021	4	M12	19	25,5	27,5	43	10	26	61	66	95	109	13	24	30
06610-41286X30	vert sécurité RAL 6032	4	M12	19	25,5	27,5	43	10	26	61	66	95	109	13	24	30
06610-41287X30	bleu traffic RAL 5017	4	M12	19	25,5	27,5	43	10	26	61	66	95	109	13	24	30
06610-41284X30	rouge traffic RAL 3020	4	M12	19	25,5	27,5	43	10	26	61	66	95	109	13	24	30
06610-4121X35	gris foncé RAL 7021	4	M12	19	25,5	27,5	43	10	26	61	66	95	109	13	24	35
06610-4122X35	orangé pur RAL 2004	4	M12	19	25,5	27,5	43	10	26	61	66	95	109	13	24	35
06610-41216X35	jaune colza RAL 1021	4	M12	19	25,5	27,5	43	10	26	61	66	95	109	13	24	35
06610-41286X35	vert sécurité RAL 6032	4	M12	19	25,5	27,5	43	10	26	61	66	95	109	13	24	35
06610-41287X35	bleu traffic RAL 5017	4	M12	19	25,5	27,5	43	10	26	61	66	95	109	13	24	35
06610-41284X35	rouge traffic RAL 3020	4	M12	19	25,5	27,5	43	10	26	61	66	95	109	13	24	35
06610-4121X40	gris foncé RAL 7021	4	M12	19	25,5	27,5	43	10	26	61	66	95	109	13	24	40
06610-4122X40	orangé pur RAL 2004	4	M12	19	25,5	27,5	43	10	26	61	66	95	109	13	24	40
06610-41216X40	jaune colza RAL 1021	4	M12	19	25,5	27,5	43	10	26	61	66	95	109	13	24	40
06610-41286X40	vert sécurité RAL 6032	4	M12	19	25,5	27,5	43	10	26	61	66	95	109	13	24	40
06610-41287X40	bleu traffic RAL 5017	4	M12	19	25,5	27,5	43	10	26	61	66	95	109	13	24	40
06610-41284X40	rouge traffic RAL 3020	4	M12	19	25,5	27,5	43	10	26	61	66	95	109	13	24	40
06610-4121X45	gris foncé RAL 7021	4	M12	19	25,5	27,5	43	10	26	61	66	95	109	13	24	45
06610-4122X45	orangé pur RAL 2004	4	M12	19	25,5	27,5	43	10	26	61	66	95	109	13	24	45
06610-41216X45	jaune colza RAL 1021	4	M12	19	25,5	27,5	43	10	26	61	66	95	109	13	24	45
06610-41286X45	vert sécurité RAL 6032	4	M12	19	25,5	27,5	43	10	26	61	66	95	109	13	24	45
06610-41287X45	bleu traffic RAL 5017	4	M12	19	25,5	27,5	43	10	26	61	66	95	109	13	24	45
06610-41284X45	rouge traffic RAL 3020	4	M12	19	25,5	27,5	43	10	26	61	66	95	109	13	24	45
06610-4121X50	gris foncé RAL 7021	4	M12	19	25,5	27,5	43	10	26	61	66	95	109	13	24	50
06610-4122X50	orangé pur RAL 2004	4	M12	19	25,5	27,5	43	10	26	61	66	95	109	13	24	50
06610-41216X50	jaune colza RAL 1021	4	M12	19	25,5	27,5	43	10	26	61	66	95	109	13	24	50
06610-41286X50	vert sécurité RAL 6032	4	M12	19	25,5	27,5	43	10	26	61	66	95	109	13	24	50
06610-41287X50	bleu traffic RAL 5017	4	M12	19	25,5	27,5	43	10	26	61	66	95	109	13	24	50
06610-41284X50	rouge traffic RAL 3020	4	M12	19	25,5	27,5	43	10	26	61	66	95	109	13	24	50
06610-4121X55	gris foncé RAL 7021	4	M12	19	25,5	27,5	43	10	26	61	66	95	109	13	24	55
06610-4122X55	orangé pur RAL 2004	4	M12	19	25,5	27,5	43	10	26	61	66	95	109	13	24	55
06610-41216X55	jaune colza RAL 1021	4	M12	19	25,5	27,5	43	10	26	61	66	95	109	13	24	55
06610-41286X55	vert sécurité RAL 6032	4	M12	19	25,5	27,5	43	10	26	61	66	95	109	13	24	55
06610-41287X55	bleu traffic RAL 5017	4	M12	19	25,5	27,5	43	10	26	61	66	95	109	13	24	55
06610-41284X55	rouge traffic RAL 3020	4	M12	19	25,5	27,5	43	10	26	61	66	95	109	13	24	55
06610-4121X60	gris foncé RAL 7021	4	M12	19	25,5	27,5	43	10	26	61	66	95	109	13	24	60
06610-4122X60	orangé pur RAL 2004	4	M12	19	25,5	27,5	43	10	26	61	66	95	109	13	24	60
06610-41216X60	jaune colza RAL 1021	4	M12	19	25,5	27,5	43	10	26	61	66	95	109	13	24	60
06610-41286X60	vert sécurité RAL 6032	4	M12	19	25,5	27,5	43	10	26	61	66	95	109	13	24	60
06610-41287X60	bleu traffic RAL 5017	4	M12	19	25,5	27,5	43	10	26	61	66	95	109	13	24	60
06610-41284X60	rouge traffic RAL 3020	4	M12	19	25,5	27,5	43	10	26	61	66	95	109	13	24	60
06610-4121X70	gris foncé RAL 7021	4	M12	19	25,5	27,5	43	10	26	61	66	95	109	13	24	70
06610-4122X70	orangé pur RAL 2004	4	M12	19	25,5	27,5	43	10	26	61	66	95	109	13	24	70
06610-41216X70	jaune colza RAL 1021	4	M12	19	25,5	27,5	43	10	26	61	66	95	109	13	24	70
06610-41286X70	vert sécurité RAL 6032	4	M12	19	25,5	27,5	43	10	26	61	66	95	109	13	24	70
06610-41287X70	bleu traffic RAL 5017	4	M12	19	25,5	27,5	43	10	26	61	66	95	109	13	24	70
06610-41284X70	rouge traffic RAL 3020	4	M12	19	25,5	27,5	43	10	26	61	66	95	109	13	24	70
06610-4121X80	gris foncé RAL 7021	4	M12	19	25,5	27,5	43	10	26	61	66	95	109	13	24	80
06610-4122X80	orangé pur RAL 2004	4	M12	19	25,5	27,5	43	10	26	61	66	95	109	13	24	80
06610-41216X80	jaune colza RAL 1021	4	M12	19	25,5	27,5	43	10	26	61	66	95	109	13	24	80
06610-41286X80	vert sécurité RAL 6032	4	M12	19	25,5	27,5	43	10	26	61	66	95	109	13	24	80
06610-41287X80	bleu traffic RAL 5017	4	M12	19	25,5	27,5	43	10	26	61	66	95	109	13	24	80
06610-41284X80	rouge traffic RAL 3020	4	M12	19	25,5	27,5	43	10	26	61	66	95	109	13	24	80
06610-4121X90	gris foncé RAL 7021	4	M12	19	25,5	27,5	43	10	26	61	66	95	109	13	24	90
06610-4122X90	orangé pur RAL 2004	4	M12	19	25,5	27,5	43	10	26	61	66	95	109	13	24	90
06610-41216X90	jaune colza RAL 1021	4	M12	19	25,5	27,5	43	10	26	61	66	95	109	13	24	90

Aperçu des articles

Référence	Couleur du corps de base	Taille	X	D	D1	D2	H	H1	H2	H3	H4	A	A1	B	Nombre de dents	L
06610-41286X90	vert sécurité RAL 6032	4	M12	19	25,5	27,5	43	10	26	61	66	95	109	13	24	90
06610-41287X90	bleu traffic RAL 5017	4	M12	19	25,5	27,5	43	10	26	61	66	95	109	13	24	90
06610-41284X90	rouge traffic RAL 3020	4	M12	19	25,5	27,5	43	10	26	61	66	95	109	13	24	90
06610-5121X25	gris foncé RAL 7021	5	M12	23	30	32,5	49	12	33	72	77	110	126	15,5	26	25
06610-5122X25	orangé pur RAL 2004	5	M12	23	30	32,5	49	12	33	72	77	110	126	15,5	26	25
06610-51216X25	jaune colza RAL 1021	5	M12	23	30	32,5	49	12	33	72	77	110	126	15,5	26	25
06610-51286X25	vert sécurité RAL 6032	5	M12	23	30	32,5	49	12	33	72	77	110	126	15,5	26	25
06610-51287X25	bleu traffic RAL 5017	5	M12	23	30	32,5	49	12	33	72	77	110	126	15,5	26	25
06610-51284X25	rouge traffic RAL 3020	5	M12	23	30	32,5	49	12	33	72	77	110	126	15,5	26	25
06610-5121X30	gris foncé RAL 7021	5	M12	23	30	32,5	49	12	33	72	77	110	126	15,5	26	30
06610-5122X30	orangé pur RAL 2004	5	M12	23	30	32,5	49	12	33	72	77	110	126	15,5	26	30
06610-51216X30	jaune colza RAL 1021	5	M12	23	30	32,5	49	12	33	72	77	110	126	15,5	26	30
06610-51286X30	vert sécurité RAL 6032	5	M12	23	30	32,5	49	12	33	72	77	110	126	15,5	26	30
06610-51287X30	bleu traffic RAL 5017	5	M12	23	30	32,5	49	12	33	72	77	110	126	15,5	26	30
06610-51284X30	rouge traffic RAL 3020	5	M12	23	30	32,5	49	12	33	72	77	110	126	15,5	26	30
06610-5121X35	gris foncé RAL 7021	5	M12	23	30	32,5	49	12	33	72	77	110	126	15,5	26	35
06610-5122X35	orangé pur RAL 2004	5	M12	23	30	32,5	49	12	33	72	77	110	126	15,5	26	35
06610-51216X35	jaune colza RAL 1021	5	M12	23	30	32,5	49	12	33	72	77	110	126	15,5	26	35
06610-51286X35	vert sécurité RAL 6032	5	M12	23	30	32,5	49	12	33	72	77	110	126	15,5	26	35
06610-51287X35	bleu traffic RAL 5017	5	M12	23	30	32,5	49	12	33	72	77	110	126	15,5	26	35
06610-51284X35	rouge traffic RAL 3020	5	M12	23	30	32,5	49	12	33	72	77	110	126	15,5	26	35
06610-5121X40	gris foncé RAL 7021	5	M12	23	30	32,5	49	12	33	72	77	110	126	15,5	26	40
06610-5122X40	orangé pur RAL 2004	5	M12	23	30	32,5	49	12	33	72	77	110	126	15,5	26	40
06610-51216X40	jaune colza RAL 1021	5	M12	23	30	32,5	49	12	33	72	77	110	126	15,5	26	40
06610-51286X40	vert sécurité RAL 6032	5	M12	23	30	32,5	49	12	33	72	77	110	126	15,5	26	40
06610-51287X40	bleu traffic RAL 5017	5	M12	23	30	32,5	49	12	33	72	77	110	126	15,5	26	40
06610-51284X40	rouge traffic RAL 3020	5	M12	23	30	32,5	49	12	33	72	77	110	126	15,5	26	40
06610-5121X45	gris foncé RAL 7021	5	M12	23	30	32,5	49	12	33	72	77	110	126	15,5	26	45
06610-5122X45	orangé pur RAL 2004	5	M12	23	30	32,5	49	12	33	72	77	110	126	15,5	26	45
06610-51216X45	jaune colza RAL 1021	5	M12	23	30	32,5	49	12	33	72	77	110	126	15,5	26	45
06610-51286X45	vert sécurité RAL 6032	5	M12	23	30	32,5	49	12	33	72	77	110	126	15,5	26	45
06610-51287X45	bleu traffic RAL 5017	5	M12	23	30	32,5	49	12	33	72	77	110	126	15,5	26	45
06610-51284X45	rouge traffic RAL 3020	5	M12	23	30	32,5	49	12	33	72	77	110	126	15,5	26	45
06610-5121X50	gris foncé RAL 7021	5	M12	23	30	32,5	49	12	33	72	77	110	126	15,5	26	50
06610-5122X50	orangé pur RAL 2004	5	M12	23	30	32,5	49	12	33	72	77	110	126	15,5	26	50
06610-51216X50	jaune colza RAL 1021	5	M12	23	30	32,5	49	12	33	72	77	110	126	15,5	26	50
06610-51286X50	vert sécurité RAL 6032	5	M12	23	30	32,5	49	12	33	72	77	110	126	15,5	26	50
06610-51287X50	bleu traffic RAL 5017	5	M12	23	30	32,5	49	12	33	72	77	110	126	15,5	26	50
06610-51284X50	rouge traffic RAL 3020	5	M12	23	30	32,5	49	12	33	72	77	110	126	15,5	26	50
06610-5121X55	gris foncé RAL 7021	5	M12	23	30	32,5	49	12	33	72	77	110	126	15,5	26	55
06610-5122X55	orangé pur RAL 2004	5	M12	23	30	32,5	49	12	33	72	77	110	126	15,5	26	55
06610-51216X55	jaune colza RAL 1021	5	M12	23	30	32,5	49	12	33	72	77	110	126	15,5	26	55
06610-51286X55	vert sécurité RAL 6032	5	M12	23	30	32,5	49	12	33	72	77	110	126	15,5	26	55
06610-51287X55	bleu traffic RAL 5017	5	M12	23	30	32,5	49	12	33	72	77	110	126	15,5	26	55
06610-51284X55	rouge traffic RAL 3020	5	M12	23	30	32,5	49	12	33	72	77	110	126	15,5	26	55
06610-5121X60	gris foncé RAL 7021	5	M12	23	30	32,5	49	12	33	72	77	110	126	15,5	26	60
06610-5122X60	orangé pur RAL 2004	5	M12	23	30	32,5	49	12	33	72	77	110	126	15,5	26	60
06610-51216X60	jaune colza RAL 1021	5	M12	23	30	32,5	49	12	33	72	77	110	126	15,5	26	60
06610-51286X60	vert sécurité RAL 6032	5	M12	23	30	32,5	49	12	33	72	77	110	126	15,5	26	60
06610-51287X60	bleu traffic RAL 5017	5	M12	23	30	32,5	49	12	33	72	77	110	126	15,5	26	60
06610-51284X60	rouge traffic RAL 3020	5	M12	23	30	32,5	49	12	33	72	77	110	126	15,5	26	60
06610-5121X70	gris foncé RAL 7021	5	M12	23	30	32,5	49	12	33	72	77	110	126	15,5	26	70
06610-5122X70	orangé pur RAL 2004	5	M12	23	30	32,5	49	12	33	72	77	110	126	15,5	26	70
06610-51216X70	jaune colza RAL 1021	5	M12	23	30	32,5	49	12	33	72	77	110	126	15,5	26	70
06610-51286X70	vert sécurité RAL 6032	5	M12	23	30	32,5	49	12	33	72	77	110	126	15,5	26	70
06610-51287X70	bleu traffic RAL 5017	5	M12	23	30	32,5	49	12	33	72	77	110	126	15,5	26	70
06610-51284X70	rouge traffic RAL 3020	5	M12	23	30	32,5	49	12	33	72	77	110	126	15,5	26	70
06610-5121X80	gris foncé RAL 7021	5	M12	23	30	32,5	49	12	33	72	77	110	126	15,5	26	80
06610-5122X80	orangé pur RAL 2004	5	M12	23	30	32,5	49	12	33	72	77	110	126	15,5	26	80
06610-51216X80	jaune colza RAL 1021	5	M12	23	30	32,5	49	12	33	72	77	110	126	15,5	26	80
06610-51286X80	vert sécurité RAL 6032	5	M12	23	30	32,5	49	12	33	72	77	110	126	15,5	26	80
06610-51287X80	bleu traffic RAL 5017	5	M12	23	30	32,5	49	12	33	72	77	110	126	15,5	26	80
06610-51284X80	rouge traffic RAL 3020	5	M12	23	30	32,5	49	12	33	72	77	110	126	15,5	26	80
06610-5121X90	gris foncé RAL 7021	5	M12	23	30	32,5	49	12	33	72	77	110	126	15,5	26	90
06610-5122X90	orangé pur RAL 2004	5	M12	23	30	32,5	49	12	33	72	77	110	126	15,5	26	90

Aperçu des articles

Référence	Couleur du corps de base	Taille	X	D	D1	D2	H	H1	H2	H3	H4	A	A1	B	Nombre de dents	L
06610-51216X90	jaune colza RAL 1021	5	M12	23	30	32,5	49	12	33	72	77	110	126	15,5	26	90
06610-51286X90	vert sécurité RAL 6032	5	M12	23	30	32,5	49	12	33	72	77	110	126	15,5	26	90
06610-51287X90	bleu traffic RAL 5017	5	M12	23	30	32,5	49	12	33	72	77	110	126	15,5	26	90
06610-51284X90	rouge traffic RAL 3020	5	M12	23	30	32,5	49	12	33	72	77	110	126	15,5	26	90
06610-5161X25	gris foncé RAL 7021	5	M16	23	30	32,5	49	12	33	72	77	110	126	15,5	26	25
06610-5162X25	orangé pur RAL 2004	5	M16	23	30	32,5	49	12	33	72	77	110	126	15,5	26	25
06610-51616X25	jaune colza RAL 1021	5	M16	23	30	32,5	49	12	33	72	77	110	126	15,5	26	25
06610-51686X25	vert sécurité RAL 6032	5	M16	23	30	32,5	49	12	33	72	77	110	126	15,5	26	25
06610-51687X25	bleu traffic RAL 5017	5	M16	23	30	32,5	49	12	33	72	77	110	126	15,5	26	25
06610-51684X25	rouge traffic RAL 3020	5	M16	23	30	32,5	49	12	33	72	77	110	126	15,5	26	25
06610-5161X30	gris foncé RAL 7021	5	M16	23	30	32,5	49	12	33	72	77	110	126	15,5	26	30
06610-5162X30	orangé pur RAL 2004	5	M16	23	30	32,5	49	12	33	72	77	110	126	15,5	26	30
06610-51616X30	jaune colza RAL 1021	5	M16	23	30	32,5	49	12	33	72	77	110	126	15,5	26	30
06610-51686X30	vert sécurité RAL 6032	5	M16	23	30	32,5	49	12	33	72	77	110	126	15,5	26	30
06610-51687X30	bleu traffic RAL 5017	5	M16	23	30	32,5	49	12	33	72	77	110	126	15,5	26	30
06610-51684X30	rouge traffic RAL 3020	5	M16	23	30	32,5	49	12	33	72	77	110	126	15,5	26	30
06610-5161X35	gris foncé RAL 7021	5	M16	23	30	32,5	49	12	33	72	77	110	126	15,5	26	35
06610-5162X35	orangé pur RAL 2004	5	M16	23	30	32,5	49	12	33	72	77	110	126	15,5	26	35
06610-51616X35	jaune colza RAL 1021	5	M16	23	30	32,5	49	12	33	72	77	110	126	15,5	26	35
06610-51686X35	vert sécurité RAL 6032	5	M16	23	30	32,5	49	12	33	72	77	110	126	15,5	26	35
06610-51687X35	bleu traffic RAL 5017	5	M16	23	30	32,5	49	12	33	72	77	110	126	15,5	26	35
06610-51684X35	rouge traffic RAL 3020	5	M16	23	30	32,5	49	12	33	72	77	110	126	15,5	26	35
06610-5161X40	gris foncé RAL 7021	5	M16	23	30	32,5	49	12	33	72	77	110	126	15,5	26	40
06610-5162X40	orangé pur RAL 2004	5	M16	23	30	32,5	49	12	33	72	77	110	126	15,5	26	40
06610-51616X40	jaune colza RAL 1021	5	M16	23	30	32,5	49	12	33	72	77	110	126	15,5	26	40
06610-51686X40	vert sécurité RAL 6032	5	M16	23	30	32,5	49	12	33	72	77	110	126	15,5	26	40
06610-51687X40	bleu traffic RAL 5017	5	M16	23	30	32,5	49	12	33	72	77	110	126	15,5	26	40
06610-51684X40	rouge traffic RAL 3020	5	M16	23	30	32,5	49	12	33	72	77	110	126	15,5	26	40
06610-5161X45	gris foncé RAL 7021	5	M16	23	30	32,5	49	12	33	72	77	110	126	15,5	26	45
06610-5162X45	orangé pur RAL 2004	5	M16	23	30	32,5	49	12	33	72	77	110	126	15,5	26	45
06610-51616X45	jaune colza RAL 1021	5	M16	23	30	32,5	49	12	33	72	77	110	126	15,5	26	45
06610-51686X45	vert sécurité RAL 6032	5	M16	23	30	32,5	49	12	33	72	77	110	126	15,5	26	45
06610-51687X45	bleu traffic RAL 5017	5	M16	23	30	32,5	49	12	33	72	77	110	126	15,5	26	45
06610-51684X45	rouge traffic RAL 3020	5	M16	23	30	32,5	49	12	33	72	77	110	126	15,5	26	45
06610-5161X50	gris foncé RAL 7021	5	M16	23	30	32,5	49	12	33	72	77	110	126	15,5	26	50
06610-5162X50	orangé pur RAL 2004	5	M16	23	30	32,5	49	12	33	72	77	110	126	15,5	26	50
06610-51616X50	jaune colza RAL 1021	5	M16	23	30	32,5	49	12	33	72	77	110	126	15,5	26	50
06610-51686X50	vert sécurité RAL 6032	5	M16	23	30	32,5	49	12	33	72	77	110	126	15,5	26	50
06610-51687X50	bleu traffic RAL 5017	5	M16	23	30	32,5	49	12	33	72	77	110	126	15,5	26	50
06610-51684X50	rouge traffic RAL 3020	5	M16	23	30	32,5	49	12	33	72	77	110	126	15,5	26	50
06610-5161X55	gris foncé RAL 7021	5	M16	23	30	32,5	49	12	33	72	77	110	126	15,5	26	55
06610-5162X55	orangé pur RAL 2004	5	M16	23	30	32,5	49	12	33	72	77	110	126	15,5	26	55
06610-51616X55	jaune colza RAL 1021	5	M16	23	30	32,5	49	12	33	72	77	110	126	15,5	26	55
06610-51686X55	vert sécurité RAL 6032	5	M16	23	30	32,5	49	12	33	72	77	110	126	15,5	26	55
06610-51687X55	bleu traffic RAL 5017	5	M16	23	30	32,5	49	12	33	72	77	110	126	15,5	26	55
06610-51684X55	rouge traffic RAL 3020	5	M16	23	30	32,5	49	12	33	72	77	110	126	15,5	26	55
06610-5161X60	gris foncé RAL 7021	5	M16	23	30	32,5	49	12	33	72	77	110	126	15,5	26	60
06610-5162X60	orangé pur RAL 2004	5	M16	23	30	32,5	49	12	33	72	77	110	126	15,5	26	60
06610-51616X60	jaune colza RAL 1021	5	M16	23	30	32,5	49	12	33	72	77	110	126	15,5	26	60
06610-51686X60	vert sécurité RAL 6032	5	M16	23	30	32,5	49	12	33	72	77	110	126	15,5	26	60
06610-51687X60	bleu traffic RAL 5017	5	M16	23	30	32,5	49	12	33	72	77	110	126	15,5	26	60
06610-51684X60	rouge traffic RAL 3020	5	M16	23	30	32,5	49	12	33	72	77	110	126	15,5	26	60
06610-5161X70	gris foncé RAL 7021	5	M16	23	30	32,5	49	12	33	72	77	110	126	15,5	26	70
06610-5162X70	orangé pur RAL 2004	5	M16	23	30	32,5	49	12	33	72	77	110	126	15,5	26	70
06610-51616X70	jaune colza RAL 1021	5	M16	23	30	32,5	49	12	33	72	77	110	126	15,5	26	70
06610-51686X70	vert sécurité RAL 6032	5	M16	23	30	32,5	49	12	33	72	77	110	126	15,5	26	70
06610-51687X70	bleu traffic RAL 5017	5	M16	23	30	32,5	49	12	33	72	77	110	126	15,5	26	70
06610-51684X70	rouge traffic RAL 3020	5	M16	23	30	32,5	49	12	33	72	77	110	126	15,5	26	70
06610-5161X80	gris foncé RAL 7021	5	M16	23	30	32,5	49	12	33	72	77	110	126	15,5	26	80
06610-5162X80	orangé pur RAL 2004	5	M16	23	30	32,5	49	12	33	72	77	110	126	15,5	26	80
06610-51616X80	jaune colza RAL 1021	5	M16	23	30	32,5	49	12	33	72	77	110	126	15,5	26	80
06610-51686X80	vert sécurité RAL 6032	5	M16	23	30	32,5	49	12	33	72	77	110	126	15,5	26	80
06610-51687X80	bleu traffic RAL 5017	5	M16	23	30	32,5	49	12	33	72	77	110	126	15,5	26	80
06610-51684X80	rouge traffic RAL 3020	5	M16	23	30	32,5	49	12	33	72	77	110	126	15,5	26	80
06610-5161X90	gris foncé RAL 7021	5	M16	23	30	32,5	49	12	33	72	77	110	126	15,5	26	90

Aperçu des articles

Référence	Couleur du corps de base	Taille	X	D	D1	D2	H	H1	H2	H3	H4	A	A1	B	Nombre de dents	L
06610-5162X90	orangé pur RAL 2004	5	M16	23	30	32,5	49	12	33	72	77	110	126	15,5	26	90
06610-51616X90	jaune colza RAL 1021	5	M16	23	30	32,5	49	12	33	72	77	110	126	15,5	26	90
06610-51686X90	vert sécurité RAL 6032	5	M16	23	30	32,5	49	12	33	72	77	110	126	15,5	26	90
06610-51687X90	bleu traffic RAL 5017	5	M16	23	30	32,5	49	12	33	72	77	110	126	15,5	26	90
06610-51684X90	rouge traffic RAL 3020	5	M16	23	30	32,5	49	12	33	72	77	110	126	15,5	26	90