Description de l'article/illustrations du produit

Description

Matière :
Corps, couvercle en thermoplastique polyamide 66.
Filtre à air en polyuréthane (mousse PU).
Jauge d'huile en zinc.
Joint torique en caoutchouc (NBR).

Finition :
Corps noir.
Couvercle rouge.
Finesse de filtration 50 µm.
Jauge d'huile phosphatée.

Sur demande :
Jauges d'huile avec des encoches «min.» et «max.».

Indication de dessin :
Forme A : sans évent
Forme B : avec évent
Forme C : avec évent et filtre à air

1) Joint torique
2) Filtre à air uniquement forme C

Dessins

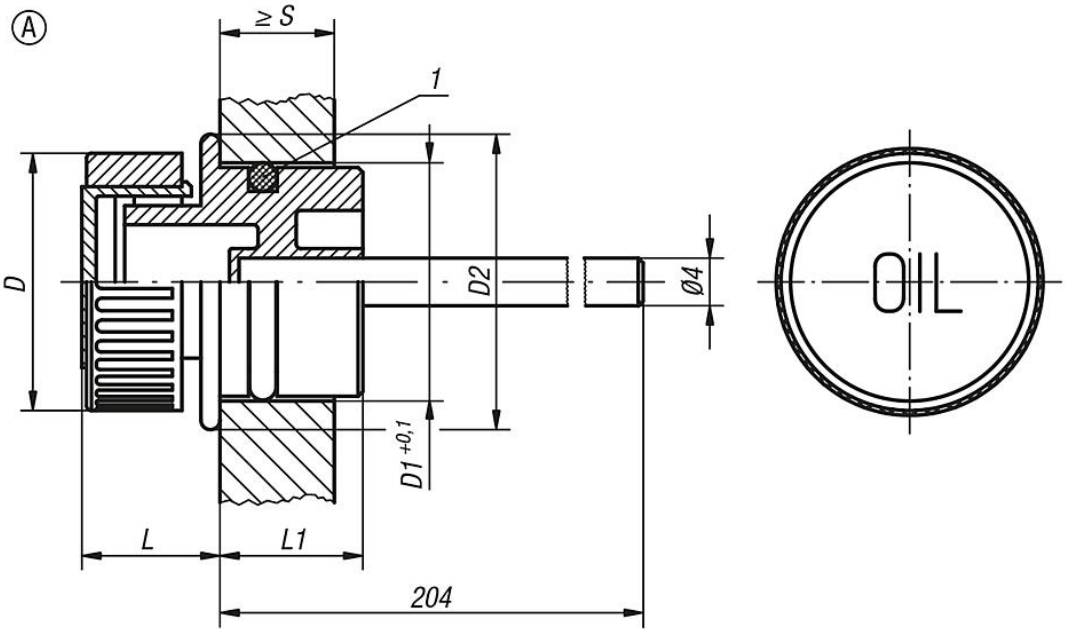

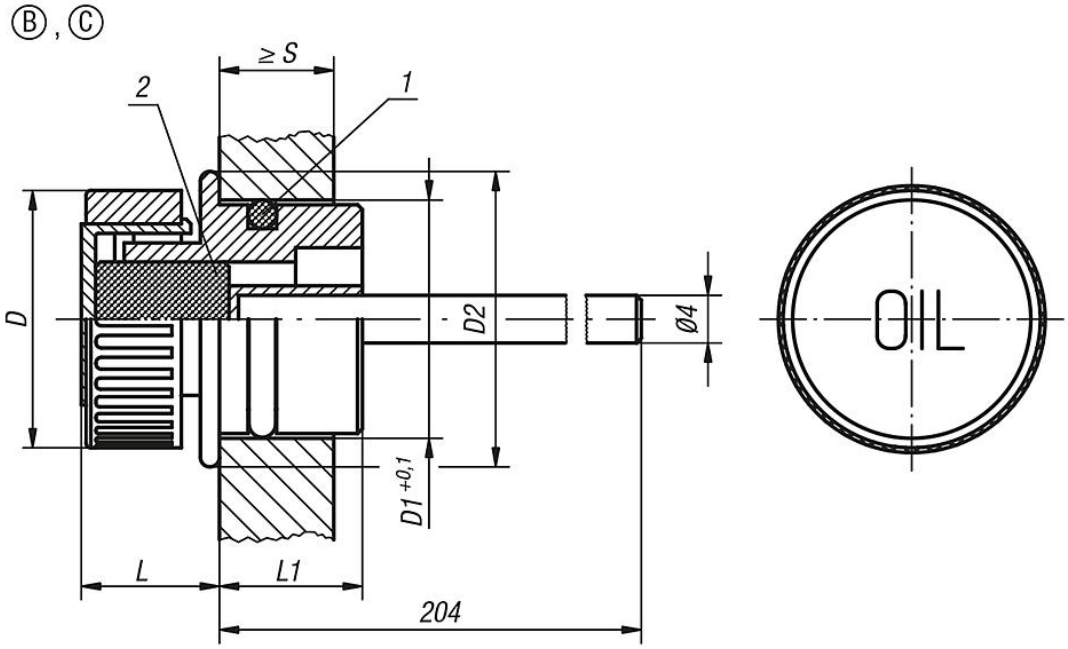

Aperçu des articles

Référence Forme A	Référence Forme B	Référence Forme C	D	Diamètre de l'alésage D1	D2	L	L1	S min.
28048-13018	28048-23018	28048-33018	30	18	23	14	14	8