Fiche technique

5920UJI065L51 DOM32 ALU

EAN 4031582310764

Roulette pivotante, Chape en polyamide, Fixation pour roulettes d'ameublement avec trou à clipser.. Corps de roue polyamide, Bandage caoutchouc thermoplastique, moyeu lisse

Fiche technique

Diamètre de roue	65 mm
Largeur de bandage	7 mm
Largeur de la roulette	42 mm
Trou central	10 mm
Diamètre du dôme	32 mm
Diamètre d'encombrement	106 mm
Hauteur	68 mm
Résistance à la température	- 10 / + 40 °C
Norme	EN 12528
Poids	0.105 kg
Rayon d'encombrement	53 mm
Dureté du bandage	Shore A 87
Capacité de charge dynamique	50 kg
Capacité de charge statique	100 kg

Résistance au roulement	+ + + + +
Bruit du mouvement	+ + + + +
Usure	+ + + + +
Résistance à l'oxydation.	+ + + + +

© Copyright 2016, TENTE International, www.tente.com, 28/07/2016

Fiche technique

5920UJI065L51 DOM32 ALU

EAN 4031582310764

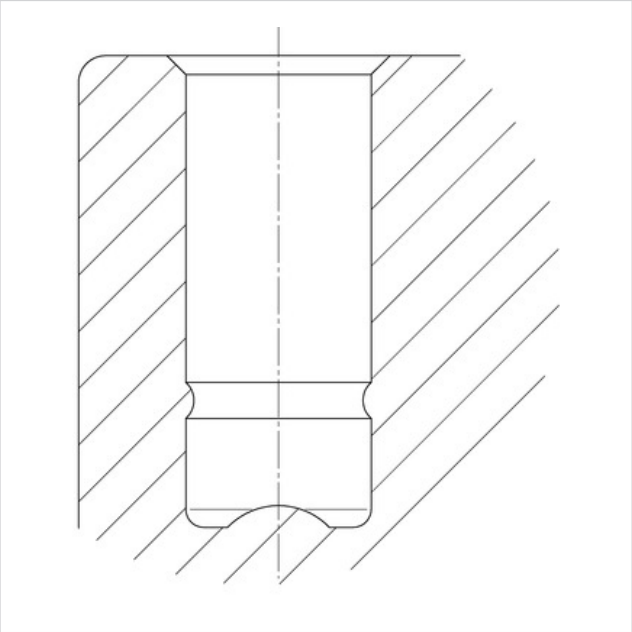

© Copyright 2016, TENTE International, www.tente.com, 28/07/2016