Description de l'article/illustrations du produit

Débrayage de la poignée par traction

Description

Matière :
Insert : acier, classe de résistance 5.8.
Poignée : acier 1.0401.

Finition :
Poignées de manutention à revêtement plastique finement structuré.
Autres pièces en acier bruni.

Nota :
Couleurs disponibles de série :
noir finement structuré,
rouge RAL 3003 finement structuré.

Indication de dessin :
1) Bout plat chanfreiné DIN 78

Dessins

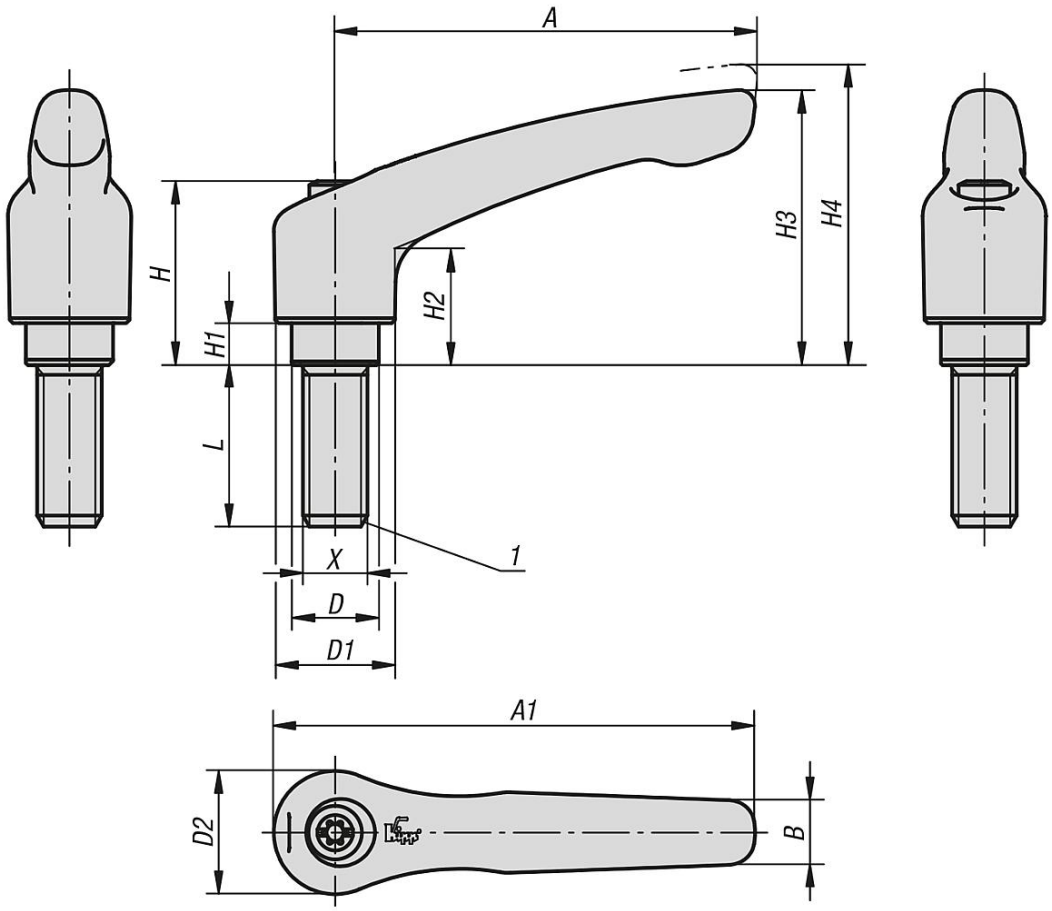

Aperçu des articles

Données techniques

Référence	Couleur	Taille	X	D	D1	D2	H	H1	H2	H3	H4	A	A1	B	Nombre de dents	L
06443-1051X10	noir	1	M5	10	13	14	24,5	4	14,5	31	34	40	47	7	16	10
06443-1051X15	noir	1	M5	10	13	14	24,5	4	14,5	31	34	40	47	7	16	15
06443-1051X20	noir	1	M5	10	13	14	24,5	4	14,5	31	34	40	47	7	16	20
06443-1051X25	noir	1	M5	10	13	14	24,5	4	14,5	31	34	40	47	7	16	25
06443-1051X30	noir	1	M5	10	13	14	24,5	4	14,5	31	34	40	47	7	16	30
06443-1051X35	noir	1	M5	10	13	14	24,5	4	14,5	31	34	40	47	7	16	35
06443-1051X40	noir	1	M5	10	13	14	24,5	4	14,5	31	34	40	47	7	16	40
06443-1051X45	noir	1	M5	10	13	14	24,5	4	14,5	31	34	40	47	7	16	45
06443-1051X50	noir	1	M5	10	13	14	24,5	4	14,5	31	34	40	47	7	16	50
06443-1061X10	noir	1	M6	10	13	14	24,5	4	14,5	31	34	40	47	7	16	10
06443-1061X15	noir	1	M6	10	13	14	24,5	4	14,5	31	34	40	47	7	16	15
06443-1061X20	noir	1	M6	10	13	14	24,5	4	14,5	31	34	40	47	7	16	20
06443-1061X25	noir	1	M6	10	13	14	24,5	4	14,5	31	34	40	47	7	16	25
06443-1061X30	noir	1	M6	10	13	14	24,5	4	14,5	31	34	40	47	7	16	30
06443-1061X35	noir	1	M6	10	13	14	24,5	4	14,5	31	34	40	47	7	16	35
06443-1061X40	noir	1	M6	10	13	14	24,5	4	14,5	31	34	40	47	7	16	40
06443-1061X45	noir	1	M6	10	13	14	24,5	4	14,5	31	34	40	47	7	16	45
06443-1061X50	noir	1	M6	10	13	14	24,5	4	14,5	31	34	40	47	7	16	50
06443-2061X15	noir	2	M6	13,5	18,5	19	28,5	6,5	17,5	42,5	45,5	65	74,5	10	20	15
06443-2061X20	noir	2	M6	13,5	18,5	19	28,5	6,5	17,5	42,5	45,5	65	74,5	10	20	20
06443-2061X25	noir	2	M6	13,5	18,5	19	28,5	6,5	17,5	42,5	45,5	65	74,5	10	20	25
06443-2061X30	noir	2	M6	13,5	18,5	19	28,5	6,5	17,5	42,5	45,5	65	74,5	10	20	30
06443-2061X35	noir	2	M6	13,5	18,5	19	28,5	6,5	17,5	42,5	45,5	65	74,5	10	20	35
06443-2061X40	noir	2	M6	13,5	18,5	19	28,5	6,5	17,5	42,5	45,5	65	74,5	10	20	40

Aperçu des articles

Référence	Couleur	Taille	X	D	D1	D2	H	H1	H2	H3	H4	A	A1	B	Nombre de dents	L
06443-2061X45	noir	2	M6	13,5	18,5	19	28,5	6,5	17,5	42,5	45,5	65	74,5	10	20	45
06443-2061X50	noir	2	M6	13,5	18,5	19	28,5	6,5	17,5	42,5	45,5	65	74,5	10	20	50
06443-2061X55	noir	2	M6	13,5	18,5	19	28,5	6,5	17,5	42,5	45,5	65	74,5	10	20	55
06443-2061X60	noir	2	M6	13,5	18,5	19	28,5	6,5	17,5	42,5	45,5	65	74,5	10	20	60
06443-2081X15	noir	2	M8	13,5	18,5	19	28,5	6,5	17,5	42,5	45,5	65	74,5	10	20	15
06443-2081X20	noir	2	M8	13,5	18,5	19	28,5	6,5	17,5	42,5	45,5	65	74,5	10	20	20
06443-2081X25	noir	2	M8	13,5	18,5	19	28,5	6,5	17,5	42,5	45,5	65	74,5	10	20	25
06443-2081X30	noir	2	M8	13,5	18,5	19	28,5	6,5	17,5	42,5	45,5	65	74,5	10	20	30
06443-2081X35	noir	2	M8	13,5	18,5	19	28,5	6,5	17,5	42,5	45,5	65	74,5	10	20	35
06443-2081X40	noir	2	M8	13,5	18,5	19	28,5	6,5	17,5	42,5	45,5	65	74,5	10	20	40
06443-2081X45	noir	2	M8	13,5	18,5	19	28,5	6,5	17,5	42,5	45,5	65	74,5	10	20	45
06443-2081X50	noir	2	M8	13,5	18,5	19	28,5	6,5	17,5	42,5	45,5	65	74,5	10	20	50
06443-2081X55	noir	2	M8	13,5	18,5	19	28,5	6,5	17,5	42,5	45,5	65	74,5	10	20	55
06443-2081X60	noir	2	M8	13,5	18,5	19	28,5	6,5	17,5	42,5	45,5	65	74,5	10	20	60
06443-2101X15	noir	2	M10	13,5	18,5	19	28,5	6,5	17,5	42,5	45,5	65	74,5	10	20	15
06443-2101X20	noir	2	M10	13,5	18,5	19	28,5	6,5	17,5	42,5	45,5	65	74,5	10	20	20
06443-2101X25	noir	2	M10	13,5	18,5	19	28,5	6,5	17,5	42,5	45,5	65	74,5	10	20	25
06443-2101X30	noir	2	M10	13,5	18,5	19	28,5	6,5	17,5	42,5	45,5	65	74,5	10	20	30
06443-2101X35	noir	2	M10	13,5	18,5	19	28,5	6,5	17,5	42,5	45,5	65	74,5	10	20	35
06443-2101X40	noir	2	M10	13,5	18,5	19	28,5	6,5	17,5	42,5	45,5	65	74,5	10	20	40
06443-2101X45	noir	2	M10	13,5	18,5	19	28,5	6,5	17,5	42,5	45,5	65	74,5	10	20	45
06443-2101X50	noir	2	M10	13,5	18,5	19	28,5	6,5	17,5	42,5	45,5	65	74,5	10	20	50
06443-2101X55	noir	2	M10	13,5	18,5	19	28,5	6,5	17,5	42,5	45,5	65	74,5	10	20	55
06443-2101X60	noir	2	M10	13,5	18,5	19	28,5	6,5	17,5	42,5	45,5	65	74,5	10	20	60
06443-3081X15	noir	3	M8	16	21	22	37	10	24	54,5	58,5	80	91	11	22	15
06443-3081X20	noir	3	M8	16	21	22	37	10	24	54,5	58,5	80	91	11	22	20
06443-3081X25	noir	3	M8	16	21	22	37	10	24	54,5	58,5	80	91	11	22	25
06443-3081X30	noir	3	M8	16	21	22	37	10	24	54,5	58,5	80	91	11	22	30
06443-3081X35	noir	3	M8	16	21	22	37	10	24	54,5	58,5	80	91	11	22	35
06443-3081X40	noir	3	M8	16	21	22	37	10	24	54,5	58,5	80	91	11	22	40
06443-3081X45	noir	3	M8	16	21	22	37	10	24	54,5	58,5	80	91	11	22	45
06443-3081X50	noir	3	M8	16	21	22	37	10	24	54,5	58,5	80	91	11	22	50
06443-3081X55	noir	3	M8	16	21	22	37	10	24	54,5	58,5	80	91	11	22	55
06443-3081X60	noir	3	M8	16	21	22	37	10	24	54,5	58,5	80	91	11	22	60
06443-3101X15	noir	3	M10	16	21	22	37	10	24	54,5	58,5	80	91	11	22	15
06443-3101X20	noir	3	M10	16	21	22	37	10	24	54,5	58,5	80	91	11	22	20
06443-3101X25	noir	3	M10	16	21	22	37	10	24	54,5	58,5	80	91	11	22	25
06443-3101X30	noir	3	M10	16	21	22	37	10	24	54,5	58,5	80	91	11	22	30
06443-3101X35	noir	3	M10	16	21	22	37	10	24	54,5	58,5	80	91	11	22	35
06443-3101X40	noir	3	M10	16	21	22	37	10	24	54,5	58,5	80	91	11	22	40
06443-3101X45	noir	3	M10	16	21	22	37	10	24	54,5	58,5	80	91	11	22	45
06443-3101X50	noir	3	M10	16	21	22	37	10	24	54,5	58,5	80	91	11	22	50
06443-3101X55	noir	3	M10	16	21	22	37	10	24	54,5	58,5	80	91	11	22	55
06443-3101X60	noir	3	M10	16	21	22	37	10	24	54,5	58,5	80	91	11	22	60
06443-4101X20	noir	4	M10	19	27	27,5	43	10	27	63	67,5	95	109	13	24	20
06443-4101X25	noir	4	M10	19	27	27,5	43	10	27	63	67,5	95	109	13	24	25
06443-4101X30	noir	4	M10	19	27	27,5	43	10	27	63	67,5	95	109	13	24	30
06443-4101X35	noir	4	M10	19	27	27,5	43	10	27	63	67,5	95	109	13	24	35
06443-4101X40	noir	4	M10	19	27	27,5	43	10	27	63	67,5	95	109	13	24	40
06443-4101X45	noir	4	M10	19	27	27,5	43	10	27	63	67,5	95	109	13	24	45
06443-4101X50	noir	4	M10	19	27	27,5	43	10	27	63	67,5	95	109	13	24	50
06443-4101X55	noir	4	M10	19	27	27,5	43	10	27	63	67,5	95	109	13	24	55
06443-4101X60	noir	4	M10	19	27	27,5	43	10	27	63	67,5	95	109	13	24	60
06443-4101X70	noir	4	M10	19	27	27,5	43	10	27	63	67,5	95	109	13	24	70
06443-4101X80	noir	4	M10	19	27	27,5	43	10	27	63	67,5	95	109	13	24	80
06443-4101X90	noir	4	M10	19	27	27,5	43	10	27	63	67,5	95	109	13	24	90
06443-4121X20	noir	4	M12	19	27	27,5	43	10	27	63	67,5	95	109	13	24	20
06443-4121X25	noir	4	M12	19	27	27,5	43	10	27	63	67,5	95	109	13	24	25
06443-4121X30	noir	4	M12	19	27	27,5	43	10	27	63	67,5	95	109	13	24	30
06443-4121X35	noir	4	M12	19	27	27,5	43	10	27	63	67,5	95	109	13	24	35
06443-4121X40	noir	4	M12	19	27	27,5	43	10	27	63	67,5	95	109	13	24	40
06443-4121X45	noir	4	M12	19	27	27,5	43	10	27	63	67,5	95	109	13	24	45
06443-4121X50	noir	4	M12	19	27	27,5	43	10	27	63	67,5	95	109	13	24	50
06443-4121X55	noir	4	M12	19	27	27,5	43	10	27	63	67,5	95	109	13	24	55
06443-4121X60	noir	4	M12	19	27	27,5	43	10	27	63	67,5	95	109	13	24	60

Aperçu des articles

Référence	Couleur	Taille	X	D	D1	D2	H	H1	H2	H3	H4	A	A1	B	Nombre de dents	L
06443-4121X70	noir	4	M12	19	27	27,5	43	10	27	63	67,5	95	109	13	24	70
06443-4121X80	noir	4	M12	19	27	27,5	43	10	27	63	67,5	95	109	13	24	80
06443-4121X90	noir	4	M12	19	27	27,5	43	10	27	63	67,5	95	109	13	24	90
06443-5121X25	noir	5	M12	23	31	32	49	12	31,5	73	77,5	110	126	15	26	25
06443-5121X30	noir	5	M12	23	31	32	49	12	31,5	73	77,5	110	126	15	26	30
06443-5121X35	noir	5	M12	23	31	32	49	12	31,5	73	77,5	110	126	15	26	35
06443-5121X40	noir	5	M12	23	31	32	49	12	31,5	73	77,5	110	126	15	26	40
06443-5121X45	noir	5	M12	23	31	32	49	12	31,5	73	77,5	110	126	15	26	45
06443-5121X50	noir	5	M12	23	31	32	49	12	31,5	73	77,5	110	126	15	26	50
06443-5121X55	noir	5	M12	23	31	32	49	12	31,5	73	77,5	110	126	15	26	55
06443-5121X60	noir	5	M12	23	31	32	49	12	31,5	73	77,5	110	126	15	26	60
06443-5121X70	noir	5	M12	23	31	32	49	12	31,5	73	77,5	110	126	15	26	70
06443-5121X80	noir	5	M12	23	31	32	49	12	31,5	73	77,5	110	126	15	26	80
06443-5121X90	noir	5	M12	23	31	32	49	12	31,5	73	77,5	110	126	15	26	90
06443-5161X25	noir	5	M16	23	31	32	49	12	31,5	73	77,5	110	126	15	26	25
06443-5161X30	noir	5	M16	23	31	32	49	12	31,5	73	77,5	110	126	15	26	30
06443-5161X35	noir	5	M16	23	31	32	49	12	31,5	73	77,5	110	126	15	26	35
06443-5161X40	noir	5	M16	23	31	32	49	12	31,5	73	77,5	110	126	15	26	40
06443-5161X45	noir	5	M16	23	31	32	49	12	31,5	73	77,5	110	126	15	26	45
06443-5161X50	noir	5	M16	23	31	32	49	12	31,5	73	77,5	110	126	15	26	50
06443-5161X55	noir	5	M16	23	31	32	49	12	31,5	73	77,5	110	126	15	26	55
06443-5161X60	noir	5	M16	23	31	32	49	12	31,5	73	77,5	110	126	15	26	60
06443-5161X70	noir	5	M16	23	31	32	49	12	31,5	73	77,5	110	126	15	26	70
06443-5161X80	noir	5	M16	23	31	32	49	12	31,5	73	77,5	110	126	15	26	80
06443-5161X90	noir	5	M16	23	31	32	49	12	31,5	73	77,5	110	126	15	26	90
06443-10527X10	rouge rubis RAL 3003	1	M5	10	13	14	24,5	4	14,5	31	34	40	47	7	16	10
06443-10527X15	rouge rubis RAL 3003	1	M5	10	13	14	24,5	4	14,5	31	34	40	47	7	16	15
06443-10527X20	rouge rubis RAL 3003	1	M5	10	13	14	24,5	4	14,5	31	34	40	47	7	16	20
06443-10527X25	rouge rubis RAL 3003	1	M5	10	13	14	24,5	4	14,5	31	34	40	47	7	16	25
06443-10527X30	rouge rubis RAL 3003	1	M5	10	13	14	24,5	4	14,5	31	34	40	47	7	16	30
06443-10527X35	rouge rubis RAL 3003	1	M5	10	13	14	24,5	4	14,5	31	34	40	47	7	16	35
06443-10527X40	rouge rubis RAL 3003	1	M5	10	13	14	24,5	4	14,5	31	34	40	47	7	16	40
06443-10527X45	rouge rubis RAL 3003	1	M5	10	13	14	24,5	4	14,5	31	34	40	47	7	16	45
06443-10527X50	rouge rubis RAL 3003	1	M5	10	13	14	24,5	4	14,5	31	34	40	47	7	16	50
06443-10627X10	rouge rubis RAL 3003	1	M6	10	13	14	24,5	4	14,5	31	34	40	47	7	16	10
06443-10627X15	rouge rubis RAL 3003	1	M6	10	13	14	24,5	4	14,5	31	34	40	47	7	16	15
06443-10627X20	rouge rubis RAL 3003	1	M6	10	13	14	24,5	4	14,5	31	34	40	47	7	16	20
06443-10627X25	rouge rubis RAL 3003	1	M6	10	13	14	24,5	4	14,5	31	34	40	47	7	16	25
06443-10627X30	rouge rubis RAL 3003	1	M6	10	13	14	24,5	4	14,5	31	34	40	47	7	16	30
06443-10627X35	rouge rubis RAL 3003	1	M6	10	13	14	24,5	4	14,5	31	34	40	47	7	16	35
06443-10627X40	rouge rubis RAL 3003	1	M6	10	13	14	24,5	4	14,5	31	34	40	47	7	16	40
06443-10627X45	rouge rubis RAL 3003	1	M6	10	13	14	24,5	4	14,5	31	34	40	47	7	16	45
06443-10627X50	rouge rubis RAL 3003	1	M6	10	13	14	24,5	4	14,5	31	34	40	47	7	16	50
06443-20627X15	rouge rubis RAL 3003	2	M6	13,5	18,5	19	28,5	6,5	17,5	42,5	45,5	65	74,5	10	20	15
06443-20627X20	rouge rubis RAL 3003	2	M6	13,5	18,5	19	28,5	6,5	17,5	42,5	45,5	65	74,5	10	20	20
06443-20627X25	rouge rubis RAL 3003	2	M6	13,5	18,5	19	28,5	6,5	17,5	42,5	45,5	65	74,5	10	20	25
06443-20627X30	rouge rubis RAL 3003	2	M6	13,5	18,5	19	28,5	6,5	17,5	42,5	45,5	65	74,5	10	20	30
06443-20627X35	rouge rubis RAL 3003	2	M6	13,5	18,5	19	28,5	6,5	17,5	42,5	45,5	65	74,5	10	20	35
06443-20627X40	rouge rubis RAL 3003	2	M6	13,5	18,5	19	28,5	6,5	17,5	42,5	45,5	65	74,5	10	20	40
06443-20627X45	rouge rubis RAL 3003	2	M6	13,5	18,5	19	28,5	6,5	17,5	42,5	45,5	65	74,5	10	20	45
06443-20627X50	rouge rubis RAL 3003	2	M6	13,5	18,5	19	28,5	6,5	17,5	42,5	45,5	65	74,5	10	20	50
06443-20627X55	rouge rubis RAL 3003	2	M6	13,5	18,5	19	28,5	6,5	17,5	42,5	45,5	65	74,5	10	20	55
06443-20627X60	rouge rubis RAL 3003	2	M6	13,5	18,5	19	28,5	6,5	17,5	42,5	45,5	65	74,5	10	20	60
06443-20827X15	rouge rubis RAL 3003	2	M8	13,5	18,5	19	28,5	6,5	17,5	42,5	45,5	65	74,5	10	20	15
06443-20827X20	rouge rubis RAL 3003	2	M8	13,5	18,5	19	28,5	6,5	17,5	42,5	45,5	65	74,5	10	20	20
06443-20827X25	rouge rubis RAL 3003	2	M8	13,5	18,5	19	28,5	6,5	17,5	42,5	45,5	65	74,5	10	20	25
06443-20827X30	rouge rubis RAL 3003	2	M8	13,5	18,5	19	28,5	6,5	17,5	42,5	45,5	65	74,5	10	20	30
06443-20827X35	rouge rubis RAL 3003	2	M8	13,5	18,5	19	28,5	6,5	17,5	42,5	45,5	65	74,5	10	20	35
06443-20827X40	rouge rubis RAL 3003	2	M8	13,5	18,5	19	28,5	6,5	17,5	42,5	45,5	65	74,5	10	20	40
06443-20827X45	rouge rubis RAL 3003	2	M8	13,5	18,5	19	28,5	6,5	17,5	42,5	45,5	65	74,5	10	20	45
06443-20827X50	rouge rubis RAL 3003	2	M8	13,5	18,5	19	28,5	6,5	17,5	42,5	45,5	65	74,5	10	20	50
06443-20827X55	rouge rubis RAL 3003	2	M8	13,5	18,5	19	28,5	6,5	17,5	42,5	45,5	65	74,5	10	20	55
06443-20827X60	rouge rubis RAL 3003	2	M8	13,5	18,5	19	28,5	6,5	17,5	42,5	45,5	65	74,5	10	20	60
06443-21027X15	rouge rubis RAL 3003	2	M10	13,5	18,5	19	28,5	6,5	17,5	42,5	45,5	65	74,5	10	20	15
06443-21027X20	rouge rubis RAL 3003	2	M10	13,5	18,5	19	28,5	6,5	17,5	42,5	45,5	65	74,5	10	20	20

Aperçu des articles

Référence	Couleur	Taille	X	D	D1	D2	H	H1	H2	H3	H4	A	A1	B	Nombre de dents	L
06443-21027X25	rouge rubis RAL 3003	2	M10	13,5	18,5	19	28,5	6,5	17,5	42,5	45,5	65	74,5	10	20	25
06443-21027X30	rouge rubis RAL 3003	2	M10	13,5	18,5	19	28,5	6,5	17,5	42,5	45,5	65	74,5	10	20	30
06443-21027X35	rouge rubis RAL 3003	2	M10	13,5	18,5	19	28,5	6,5	17,5	42,5	45,5	65	74,5	10	20	35
06443-21027X40	rouge rubis RAL 3003	2	M10	13,5	18,5	19	28,5	6,5	17,5	42,5	45,5	65	74,5	10	20	40
06443-21027X45	rouge rubis RAL 3003	2	M10	13,5	18,5	19	28,5	6,5	17,5	42,5	45,5	65	74,5	10	20	45
06443-21027X50	rouge rubis RAL 3003	2	M10	13,5	18,5	19	28,5	6,5	17,5	42,5	45,5	65	74,5	10	20	50
06443-21027X55	rouge rubis RAL 3003	2	M10	13,5	18,5	19	28,5	6,5	17,5	42,5	45,5	65	74,5	10	20	55
06443-21027X60	rouge rubis RAL 3003	2	M10	13,5	18,5	19	28,5	6,5	17,5	42,5	45,5	65	74,5	10	20	60
06443-30827X15	rouge rubis RAL 3003	3	M8	16	21	22	37	10	24	54,5	58,5	80	91	11	22	15
06443-30827X20	rouge rubis RAL 3003	3	M8	16	21	22	37	10	24	54,5	58,5	80	91	11	22	20
06443-30827X25	rouge rubis RAL 3003	3	M8	16	21	22	37	10	24	54,5	58,5	80	91	11	22	25
06443-30827X30	rouge rubis RAL 3003	3	M8	16	21	22	37	10	24	54,5	58,5	80	91	11	22	30
06443-30827X35	rouge rubis RAL 3003	3	M8	16	21	22	37	10	24	54,5	58,5	80	91	11	22	35
06443-30827X40	rouge rubis RAL 3003	3	M8	16	21	22	37	10	24	54,5	58,5	80	91	11	22	40
06443-30827X45	rouge rubis RAL 3003	3	M8	16	21	22	37	10	24	54,5	58,5	80	91	11	22	45
06443-30827X50	rouge rubis RAL 3003	3	M8	16	21	22	37	10	24	54,5	58,5	80	91	11	22	50
06443-30827X55	rouge rubis RAL 3003	3	M8	16	21	22	37	10	24	54,5	58,5	80	91	11	22	55
06443-30827X60	rouge rubis RAL 3003	3	M8	16	21	22	37	10	24	54,5	58,5	80	91	11	22	60
06443-31027X15	rouge rubis RAL 3003	3	M10	16	21	22	37	10	24	54,5	58,5	80	91	11	22	15
06443-31027X20	rouge rubis RAL 3003	3	M10	16	21	22	37	10	24	54,5	58,5	80	91	11	22	20
06443-31027X25	rouge rubis RAL 3003	3	M10	16	21	22	37	10	24	54,5	58,5	80	91	11	22	25
06443-31027X30	rouge rubis RAL 3003	3	M10	16	21	22	37	10	24	54,5	58,5	80	91	11	22	30
06443-31027X35	rouge rubis RAL 3003	3	M10	16	21	22	37	10	24	54,5	58,5	80	91	11	22	35
06443-31027X40	rouge rubis RAL 3003	3	M10	16	21	22	37	10	24	54,5	58,5	80	91	11	22	40
06443-31027X45	rouge rubis RAL 3003	3	M10	16	21	22	37	10	24	54,5	58,5	80	91	11	22	45
06443-31027X50	rouge rubis RAL 3003	3	M10	16	21	22	37	10	24	54,5	58,5	80	91	11	22	50
06443-31027X55	rouge rubis RAL 3003	3	M10	16	21	22	37	10	24	54,5	58,5	80	91	11	22	55
06443-31027X60	rouge rubis RAL 3003	3	M10	16	21	22	37	10	24	54,5	58,5	80	91	11	22	60
06443-41027X20	rouge rubis RAL 3003	4	M10	19	27	27,5	43	10	27	63	67,5	95	109	13	24	20
06443-41027X25	rouge rubis RAL 3003	4	M10	19	27	27,5	43	10	27	63	67,5	95	109	13	24	25
06443-41027X30	rouge rubis RAL 3003	4	M10	19	27	27,5	43	10	27	63	67,5	95	109	13	24	30
06443-41027X35	rouge rubis RAL 3003	4	M10	19	27	27,5	43	10	27	63	67,5	95	109	13	24	35
06443-41027X40	rouge rubis RAL 3003	4	M10	19	27	27,5	43	10	27	63	67,5	95	109	13	24	40
06443-41027X45	rouge rubis RAL 3003	4	M10	19	27	27,5	43	10	27	63	67,5	95	109	13	24	45
06443-41027X50	rouge rubis RAL 3003	4	M10	19	27	27,5	43	10	27	63	67,5	95	109	13	24	50
06443-41027X55	rouge rubis RAL 3003	4	M10	19	27	27,5	43	10	27	63	67,5	95	109	13	24	55
06443-41027X60	rouge rubis RAL 3003	4	M10	19	27	27,5	43	10	27	63	67,5	95	109	13	24	60
06443-41027X70	rouge rubis RAL 3003	4	M10	19	27	27,5	43	10	27	63	67,5	95	109	13	24	70
06443-41027X80	rouge rubis RAL 3003	4	M10	19	27	27,5	43	10	27	63	67,5	95	109	13	24	80
06443-41027X90	rouge rubis RAL 3003	4	M10	19	27	27,5	43	10	27	63	67,5	95	109	13	24	90
06443-41227X20	rouge rubis RAL 3003	4	M12	19	27	27,5	43	10	27	63	67,5	95	109	13	24	20
06443-41227X25	rouge rubis RAL 3003	4	M12	19	27	27,5	43	10	27	63	67,5	95	109	13	24	25
06443-41227X30	rouge rubis RAL 3003	4	M12	19	27	27,5	43	10	27	63	67,5	95	109	13	24	30
06443-41227X35	rouge rubis RAL 3003	4	M12	19	27	27,5	43	10	27	63	67,5	95	109	13	24	35
06443-41227X40	rouge rubis RAL 3003	4	M12	19	27	27,5	43	10	27	63	67,5	95	109	13	24	40
06443-41227X45	rouge rubis RAL 3003	4	M12	19	27	27,5	43	10	27	63	67,5	95	109	13	24	45
06443-41227X50	rouge rubis RAL 3003	4	M12	19	27	27,5	43	10	27	63	67,5	95	109	13	24	50
06443-41227X55	rouge rubis RAL 3003	4	M12	19	27	27,5	43	10	27	63	67,5	95	109	13	24	55
06443-41227X60	rouge rubis RAL 3003	4	M12	19	27	27,5	43	10	27	63	67,5	95	109	13	24	60
06443-41227X70	rouge rubis RAL 3003	4	M12	19	27	27,5	43	10	27	63	67,5	95	109	13	24	70
06443-41227X80	rouge rubis RAL 3003	4	M12	19	27	27,5	43	10	27	63	67,5	95	109	13	24	80
06443-41227X90	rouge rubis RAL 3003	4	M12	19	27	27,5	43	10	27	63	67,5	95	109	13	24	90
06443-51227X25	rouge rubis RAL 3003	5	M12	23	31	32	49	12	31,5	73	77,5	110	126	15	26	25
06443-51227X30	rouge rubis RAL 3003	5	M12	23	31	32	49	12	31,5	73	77,5	110	126	15	26	30
06443-51227X35	rouge rubis RAL 3003	5	M12	23	31	32	49	12	31,5	73	77,5	110	126	15	26	35
06443-51227X40	rouge rubis RAL 3003	5	M12	23	31	32	49	12	31,5	73	77,5	110	126	15	26	40
06443-51227X45	rouge rubis RAL 3003	5	M12	23	31	32	49	12	31,5	73	77,5	110	126	15	26	45
06443-51227X50	rouge rubis RAL 3003	5	M12	23	31	32	49	12	31,5	73	77,5	110	126	15	26	50
06443-51227X55	rouge rubis RAL 3003	5	M12	23	31	32	49	12	31,5	73	77,5	110	126	15	26	55
06443-51227X60	rouge rubis RAL 3003	5	M12	23	31	32	49	12	31,5	73	77,5	110	126	15	26	60
06443-51227X70	rouge rubis RAL 3003	5	M12	23	31	32	49	12	31,5	73	77,5	110	126	15	26	70
06443-51227X80	rouge rubis RAL 3003	5	M12	23	31	32	49	12	31,5	73	77,5	110	126	15	26	80
06443-51227X90	rouge rubis RAL 3003	5	M12	23	31	32	49	12	31,5	73	77,5	110	126	15	26	90
06443-51627X25	rouge rubis RAL 3003	5	M16	23	31	32	49	12	31,5	73	77,5	110	126	15	26	25
06443-51627X30	rouge rubis RAL 3003	5	M16	23	31	32	49	12	31,5	73	77,5	110	126	15	26	30

Aperçu des articles

Référence	Couleur	Taille	X	D	D1	D2	H	H1	H2	H3	H4	A	A1	B	Nombre de dents	L
06443-51627X35	rouge rubis RAL 3003	5	M16	23	31	32	49	12	31,5	73	77,5	110	126	15	26	35
06443-51627X40	rouge rubis RAL 3003	5	M16	23	31	32	49	12	31,5	73	77,5	110	126	15	26	40
06443-51627X45	rouge rubis RAL 3003	5	M16	23	31	32	49	12	31,5	73	77,5	110	126	15	26	45
06443-51627X50	rouge rubis RAL 3003	5	M16	23	31	32	49	12	31,5	73	77,5	110	126	15	26	50
06443-51627X55	rouge rubis RAL 3003	5	M16	23	31	32	49	12	31,5	73	77,5	110	126	15	26	55
06443-51627X60	rouge rubis RAL 3003	5	M16	23	31	32	49	12	31,5	73	77,5	110	126	15	26	60
06443-51627X70	rouge rubis RAL 3003	5	M16	23	31	32	49	12	31,5	73	77,5	110	126	15	26	70
06443-51627X80	rouge rubis RAL 3003	5	M16	23	31	32	49	12	31,5	73	77,5	110	126	15	26	80
06443-51627X90	rouge rubis RAL 3003	5	M16	23	31	32	49	12	31,5	73	77,5	110	126	15	26	90