Description de l'article/illustrations du produit

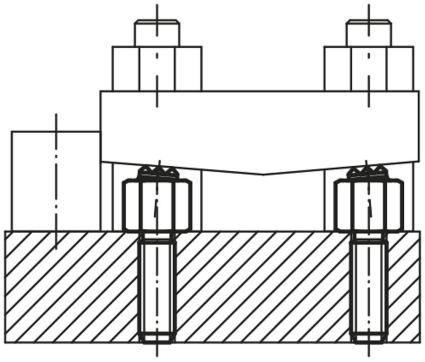

Description

Matière :
Corps : acier de traitement.
Bille : acier à outils. Forme K : POM.

Finition :
Corps : acier traité.
Bille en acier : trempé et bruni.
Bille en POM: blanc.

Nota :
Les supports à bille oscillante servent de butées et d'appuis. Ils peuvent également s'intégrer dans des éléments de serrage ou d'appui standard.

Bille : protection anti-retournement intégrée.

Avantages :
Le joint torique intégré maintient la bille et protège le support contre les impuretés et les corps étrangers.
Cela permet de garantir un fonctionnement optimal.

Dessins

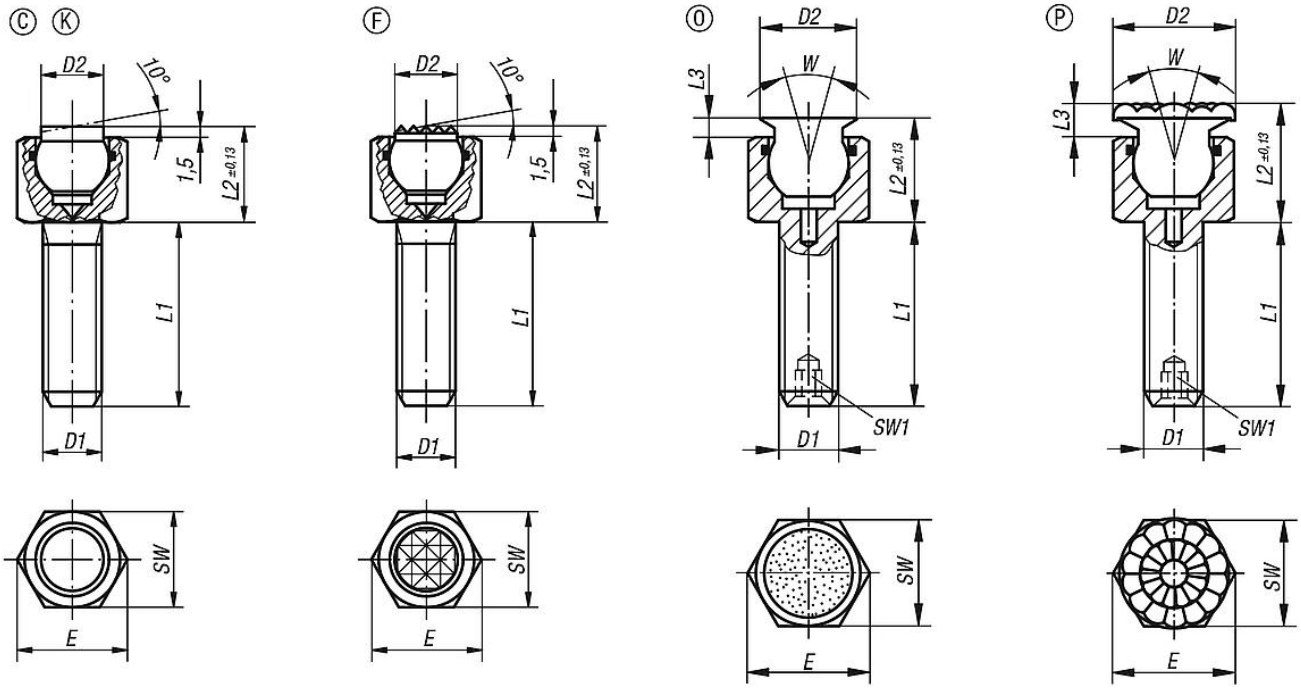

Aperçu des articles

Support réglable à bille oscillante avec joint torique intégré

Référence	Forme	D1	D2	L1	L2	E	SW	Bille-Ø	Charge admissible kN max. (contraintes statiques uniquement)
02006-306X012	F	M6	6	12	9,5	11,5	10	7	9
02006-306X025	F	M6	6	25	9,5	11,5	10	7	9

Aperçu des articles

Référence	Forme	D1	D2	L1	L2	E	SW	Bille-Ø	Charge admissible kN max. (contraintes statiques uniquement)
02006-306X040	F	M6	6	40	9,5	11,5	10	7	9
02006-308X012	F	M8	8,5	12	13	15	13	10	15
02006-308X025	F	M8	8,5	25	13	15	13	10	15
02006-308X040	F	M8	8,5	40	13	15	13	10	15