Description de l'article/illustrations du produit

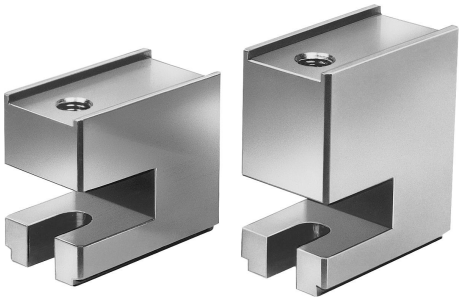

Description

Matière :
Acier de traitement.

Finition :
Bruni.

Nota :
Les blocs de bridage de forme P sont utilisés en combinaison avec les brides pour serrer des pièces à usiner.
Il peuvent être empilés pour atteindre une hauteur importante.

Dessins

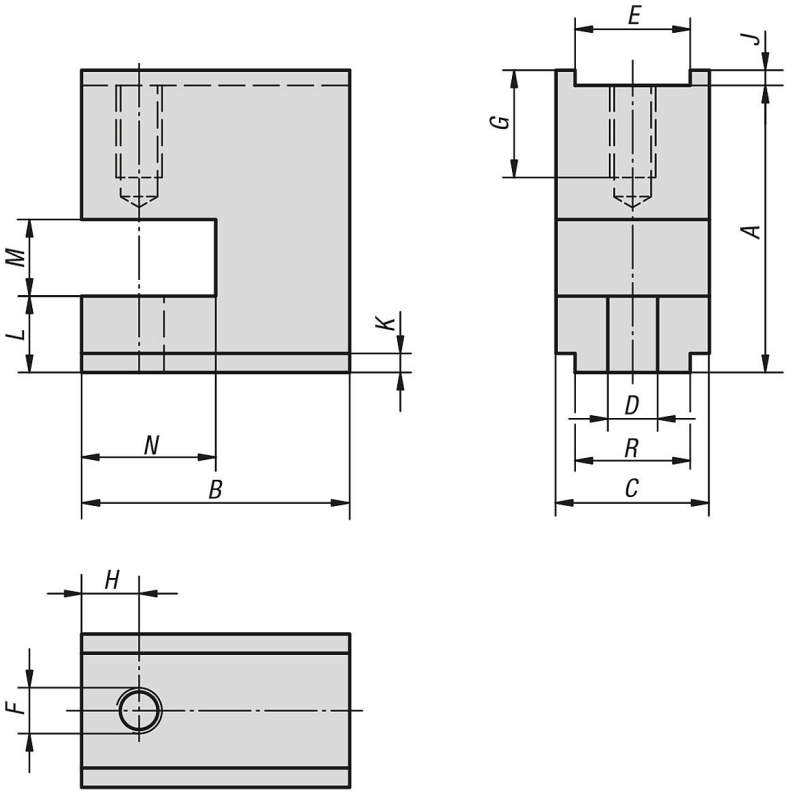

Aperçu des articles

Blocs de bridage forme P

Référence	A	B	C	D	E	F	G	H	J	K	L	M	N	R
04160-12075	75	70	40	13	30	M12	24	15	4	5	20	20	35	30
04160-12100	100	70	40	13	30	M12	24	15	3	5	20	20	35	30
04160-16075	75	90	50	17	40	M16	30	20	4	5	20	20	45	40
04160-16100	100	90	50	17	40	M16	30	20	3	5	20	20	45	40

Aperçu des articles