U-WALL
Utilisation en bord de mur

PB-Series

©copyright, 2018, BUZON PEDESTAL INTERNATIONAL

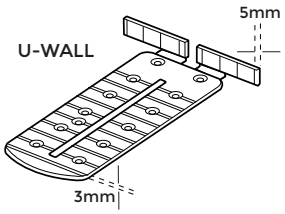

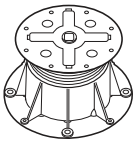

PB-Series

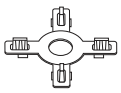

TABS
Max 6mm

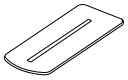

U-E20-WALL (2mm)

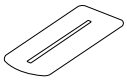

U-E10-WALL (1mm)

Option

Vis à tête plate
Ø 3,9 x 29mm
(Vis non fournies par Buzon)

1

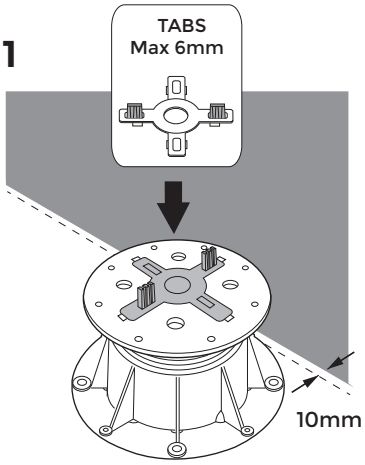

2

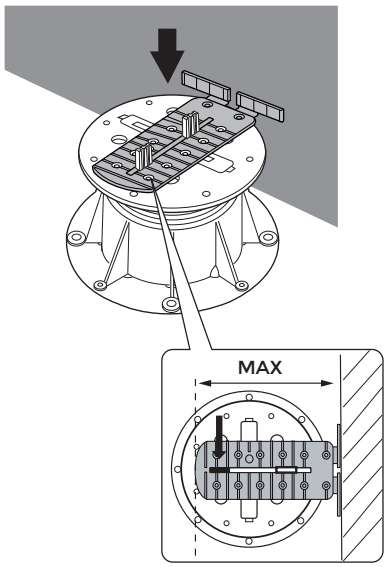

2b

Possibilité de fixation
par vissage.

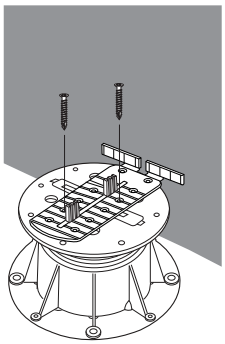

3 U-E20-WALL (2mm)

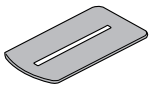

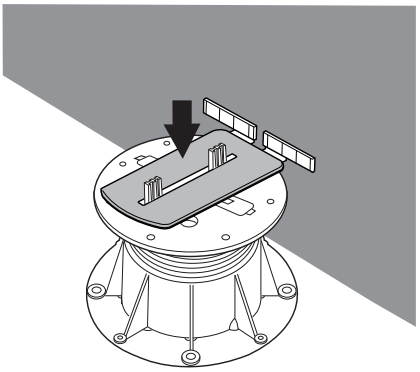

3b Rectifier si nécessaire

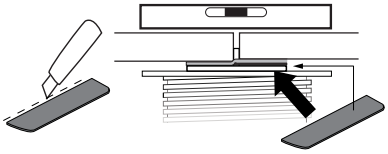

U-E20 ou U-E10-WALL

4

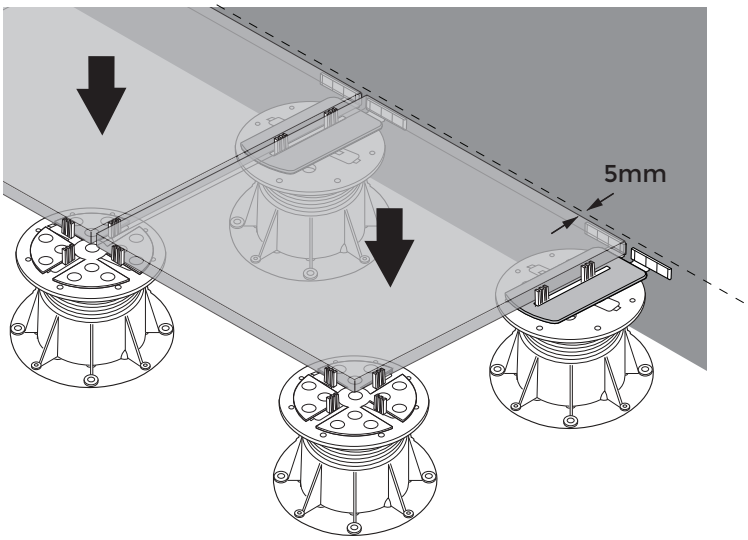

Ref. 1-GNO 78 - Rev.13- 6/05/2019

Le contenu de ce document n'est pas contractuel et ne constitue qu'une suggestion d'utilisation. Sous réserve d'erreur, d'omission ou modification

©copyright, 2018, BUZON PEDESTAL INTERNATIONAL

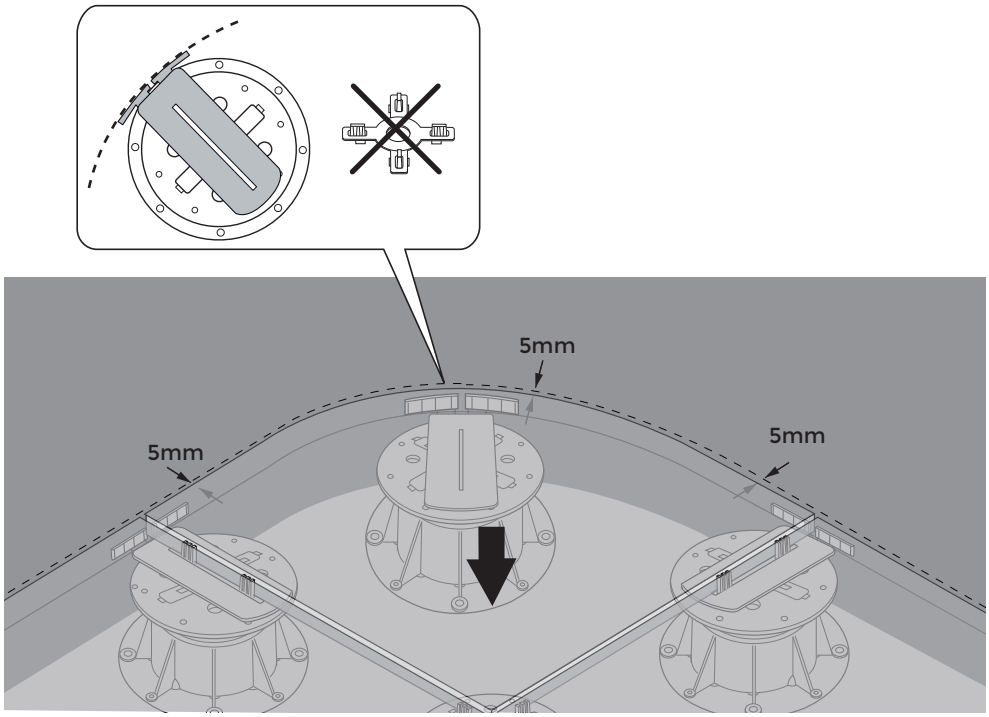

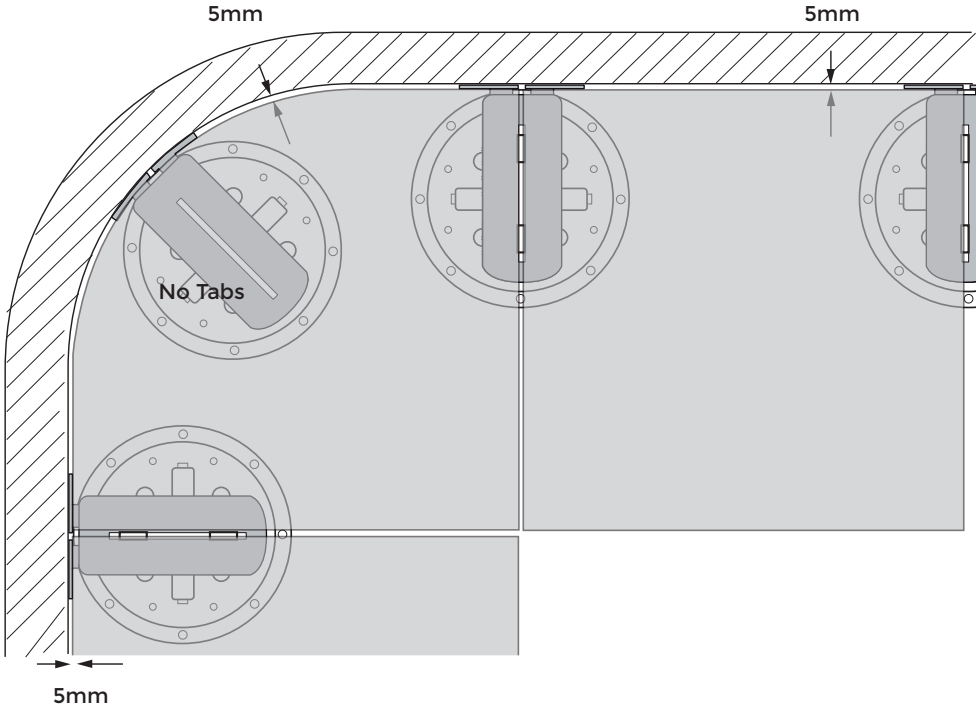

Ref. 1-GNO 78 - Rev.12- 2/05/2019

Le contenu de ce document n'est pas contractuel et ne constitue qu'une suggestion d'utilisation. Sous réserve d'erreur, d'omission ou modification

©copyright, 2018, BUZON PEDESTAL INTERNATIONAL

1

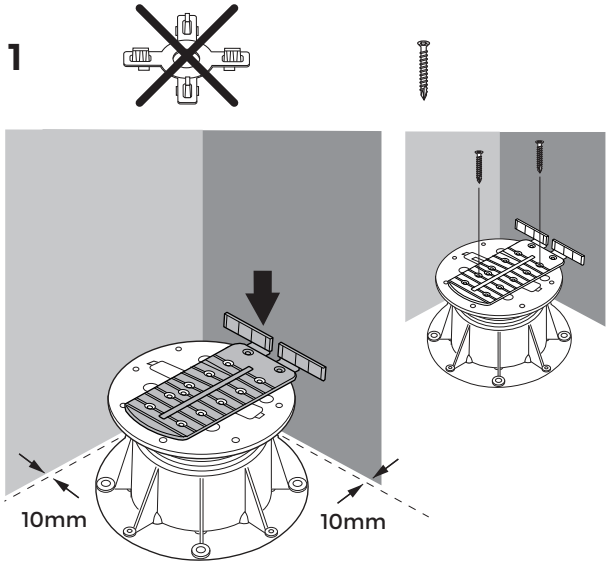

2

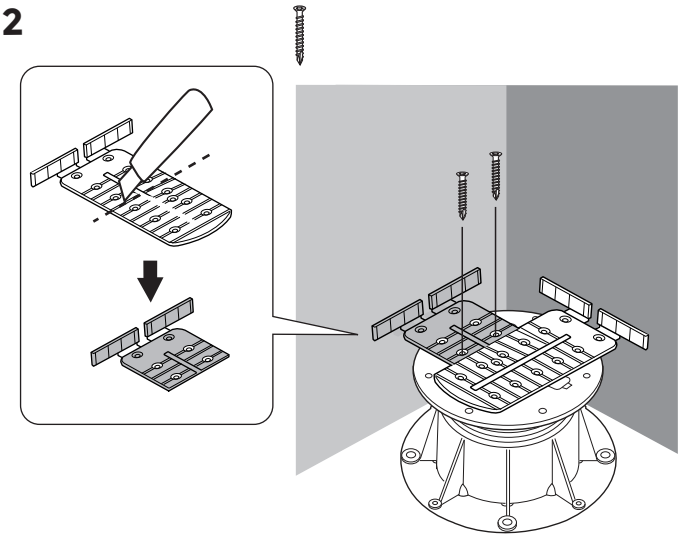

3 Egalisateur U-E20-WALL (2mm)

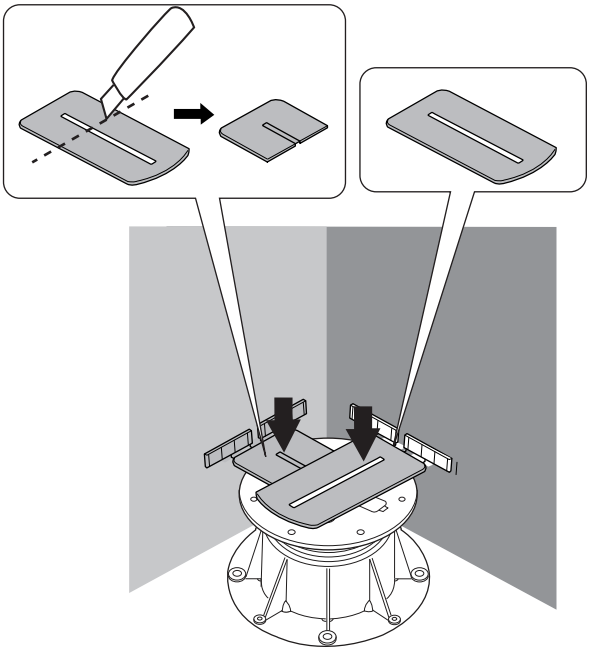

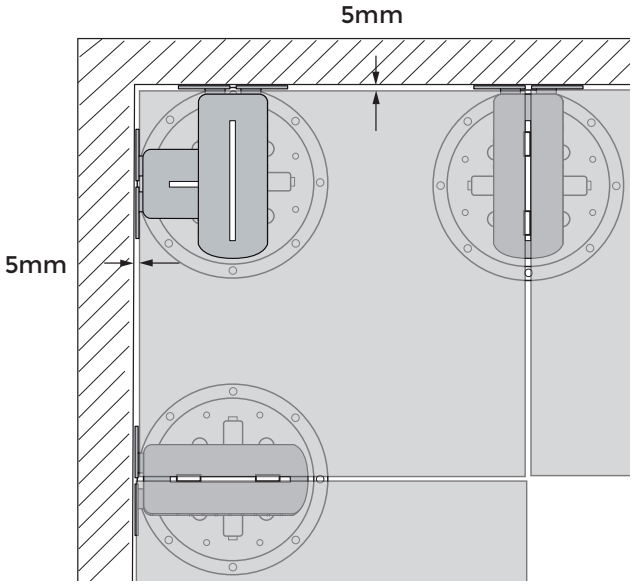

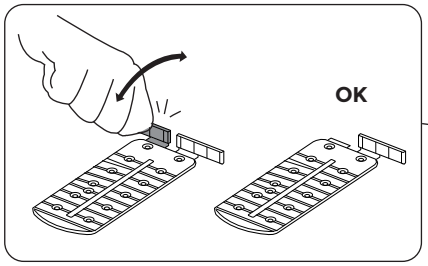

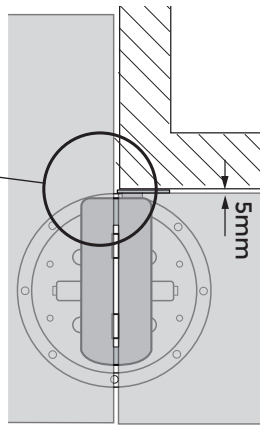

Ref. 1-GNO 78 - Rev.0 2/05/2019

Le contenu de ce document n'est pas contractuel et ne constitue qu'une suggestion d'utilisation. Sous réserve d'erreur, d'omission ou modification