Fiche technique

LINEA
5946UAP150R36-32S30 CC R9002

EAN 4031582382693

Roulette pivotante avec blocage centralisé, Chape en polyamide, pivot sur double rangée de billes, Tige pour roulette à blocage central, exécution raccourcie. Corps de roue polyamide, Bandage polyuréthane, roulements à billes de précisionChape avec câble intégré protégé en polyéthyléne

Fiche technique

Diamètre de roue	150 mm
Largeur de bandage	15 mm
Largeur de la roulette	71 mm
Diamètre de la tige	32 mm
Longueur de la tige	50 mm
Déport	47.5 mm
Diamètre d'encombrement	245 mm
Hauteur	155 mm
Résistance à la température	- 10 / + 40 °C
Norme	EN 12531
Poids	1.1 kg
Rayon d'encombrement	122.5 mm
Capacité de charge dynamique	150 kg
Capacité de charge statique	300 kg

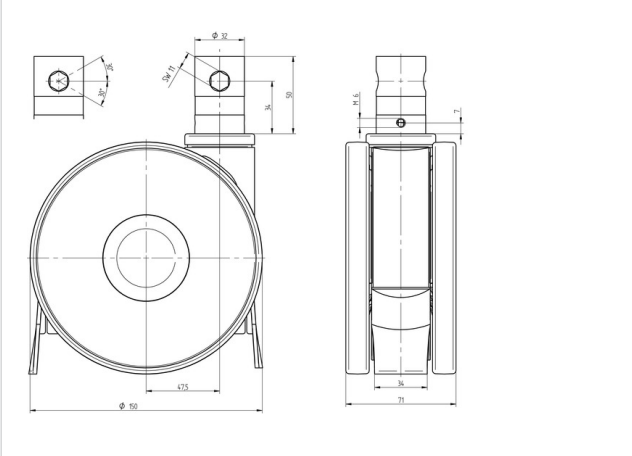

Résistance au roulement	+ + + + +
Bruit du mouvement	+ + + + +
Usure	+ + + + +
Résistance à l'oxydation.	+ + + + +

© Copyright 2016, TENTE International, www.tente.com, 28/07/2016

Fiche technique

LINEA
5946UAP150R36-32S30 CC R9002
EAN 4031582382693

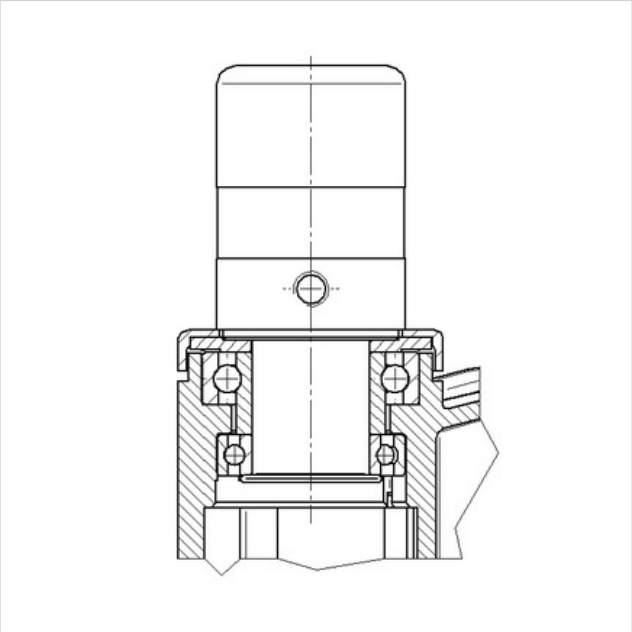

© Copyright 2016, TENTE International, www.tente.com, 28/07/2016