Description de l'article/illustrations du produit

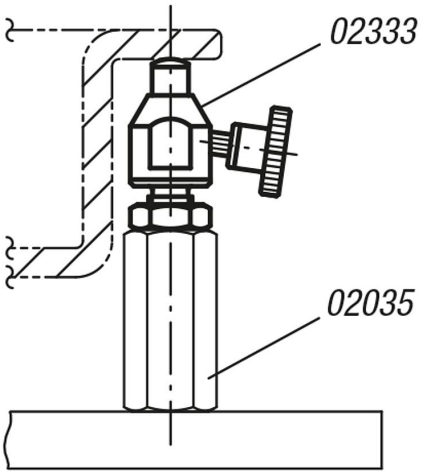

Description

Matière :
Acier de traitement.

Finition :
Corps de base: bruni.
Tête d'appui : trempé et bruni.

Dessins

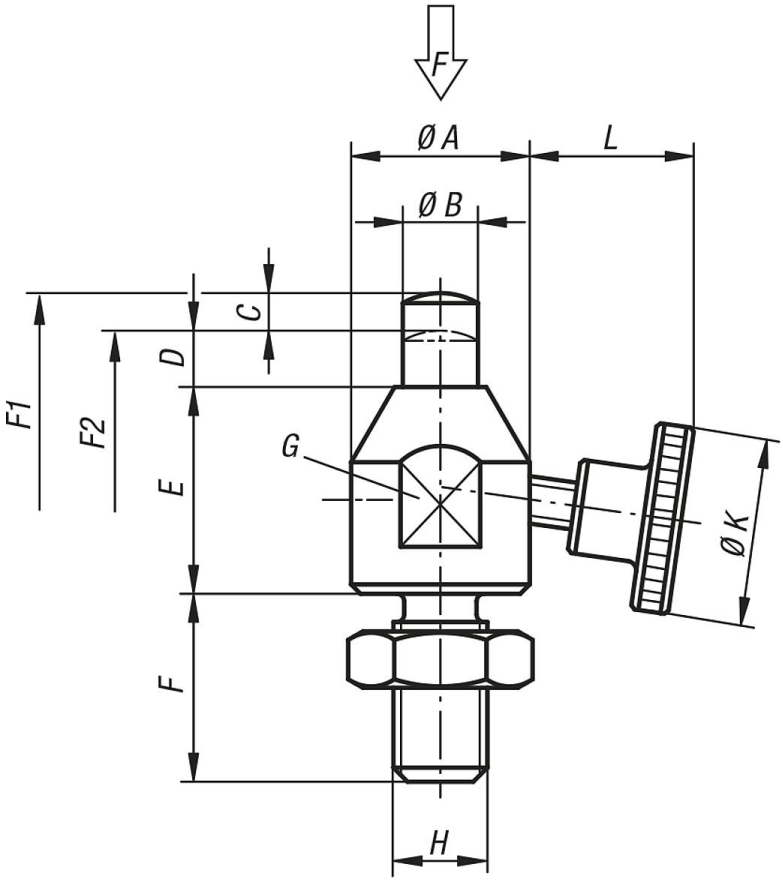

Aperçu des articles

Vérin support réglable

Référence	A	B	C Course	D	E	F	G	H	K	L	F N	Force du ressort initiale F1 env. N	Force du ressort finale F2 env. N
02333-08023	15	6	3	5	18	16	13	M8	20	13,2	200	1,5	3
02333-10028	19	8	4	6	22	20	17	M10	25	16,3	300	1,8	3
02333-12031	22	10	4	6	25	24	19	M12	28	22,3	400	1,8	3