41120 Mors central avec mâchoire anti-dérapante

Description de l'article/illustrations du produit

Description

Matière, Finition :
Coulisseau alternatif en acier trempé.
Barre anti-dérapante en acier trempé.

Nota :
Les coulisseaux alternatifs permettent le bridage de plusieurs pièces. Le montage s'effectue sans outil.

Dessins

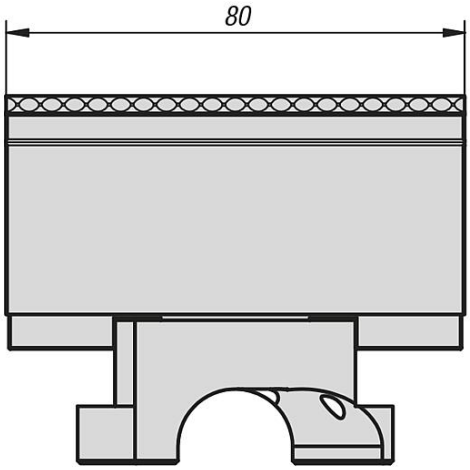

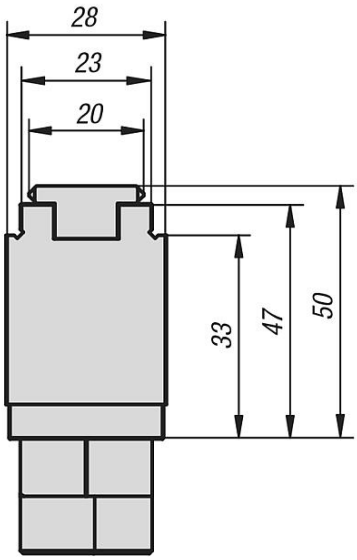

Aperçu des articles

Coulisseau alternatif complet

Référence	Assorti à
41120-080147	ZS 80-200