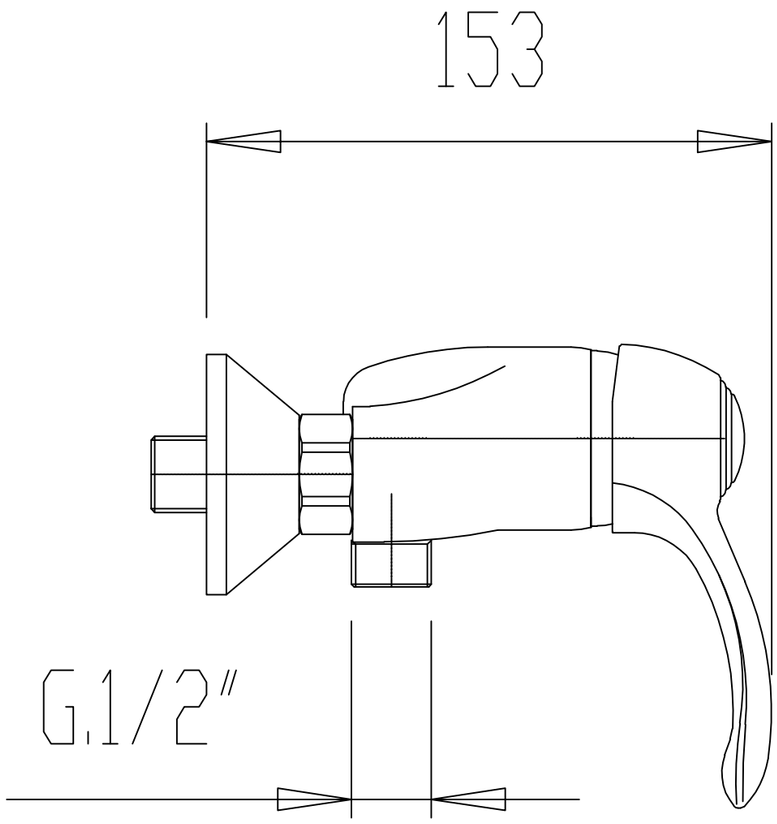

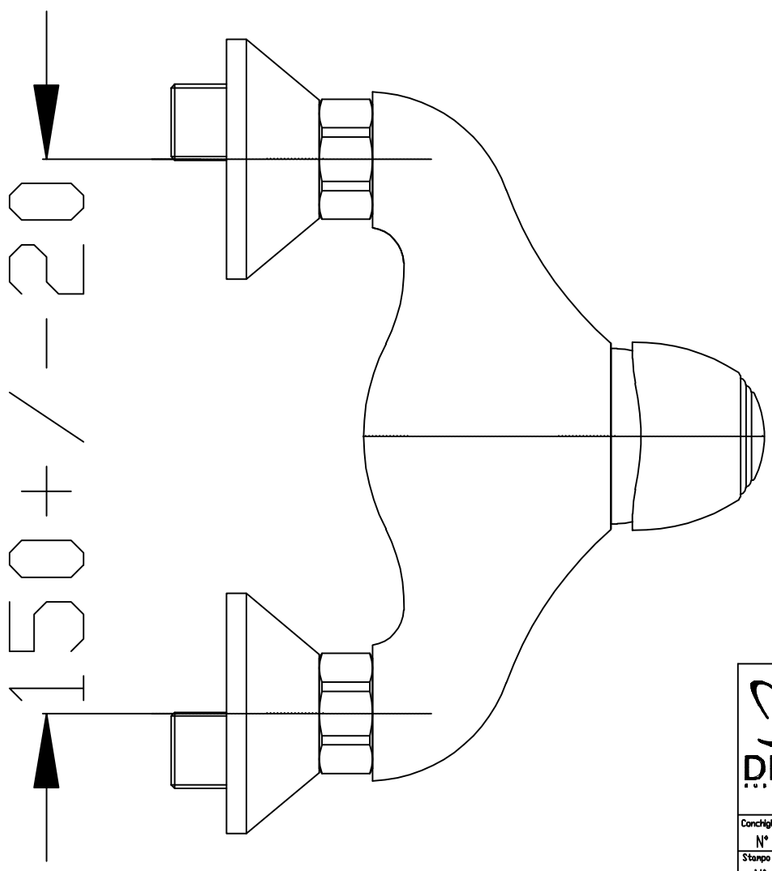

Revisione	Data	Descrizione	Disegnato	Controllato	Approvato

DEMM RUBINETTERIA

Ultima Revisione	Data	28/09/17	Titolo: DOCCIA MILTON		
	Firma	MAURO			

		Disegnato	Controllato	Approvato	Scala:	Quote senza indicazione di tolleranza	Codice:
Conchiglia N° –	Data	28/09/17	28/09/17	28/09/17	1:1	P011	N° 2830
Stampo N° –	Firma	MAURO	MAURO	MAURO			

PESO	LORDO – NETTO –	Materiale	Smussi non quotati	Spigoli arrotondati	Natura superfici
		CW614N EN 12168	–	–	TORNITE

A TERMINI DI LEGGE QUESTO DISEGNO NON PUO' ESSERE RIPRODOTTO SENZA LA NOSTRA AUTORIZZAZIONE