Description de l'article/illustrations du produit

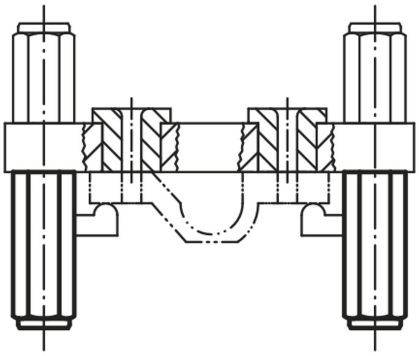

Description

Matière :
Acier de traitement 1.1181.

Finition :
Bruni.

Dessins

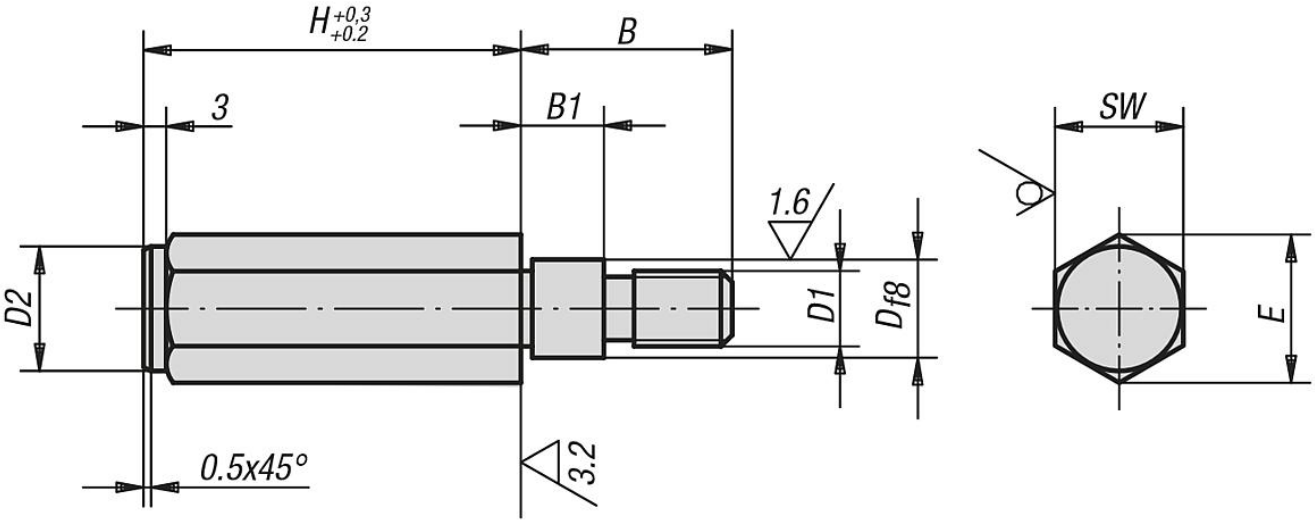

Aperçu des articles

Référence	H	B	B1	D	D1	D2	E	SW
02050-10X	50/75/100	28	11	11	M10	16,5	19,5	17
02050-12X	50/75/100/125	35	18	13	M12	18,5	21,5	19