Description de l'article/illustrations du produit

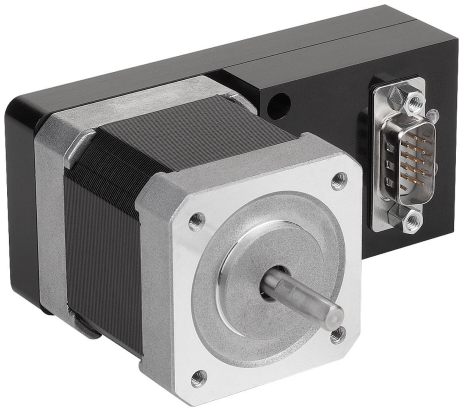

Description

Finition :
Moteur pas à pas 2 phases couple élevé de taille NEMA 17 (42 mm) et d'un angle de pas de 1,8° (pas entier) avec commande de position intégrée.

Nota :
Moteur pas à pas avec commande de positionnement intégrée. Ce moteur est une unité pratique constituée d'un moteur pas à pas et d'une commande intelligente. Déplacement de référence en butée avec ampérage réduit possible sans capteur de proximité. Contrôleur de rotation intégré. Fonctionnement silencieux grâce à une inversion dynamique de la résolution de pas.

Pilotage par interface simple I/O, 31 positions configurables et accessibles.

La commande peut être paramétrée rapidement et simplement grâce au logiciel. Le logiciel et le manuel de programmation de la commande de positionnement sont disponibles en téléchargement gratuit sur Internet.

Données techniques :
Tension de commande : de +24 V à +36 V CC
Tension du moteur : de +24 V à +48 V CC
Interfaces : Numérique I/O-BAC, cadence/sens
Couple de maintien : jusque 0,45 Nm
Moment d'inertie du rotor : 0,068 kgcm²
Réduction du courant : réglable
Entrées : 6 (de +24 V à +36 V CC)
Sorties : 2 (+24 V)
Température d'utilisation : de 0 °C à +50 °C

Description de l'article/illustrations du produit

Courbe caractéristique du couple

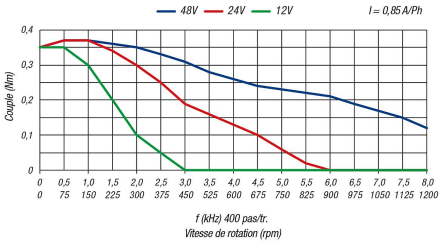

Broche	Numérique I/O-BAC	
1	Alimentation moteur de +24 V à +48 V CC	
2	Alimentation de commande de +24 V à +36 V CC	
3	GND	
4	Sortie « Ready » (RDY)	
5	Sortie « Arrêt moteur » (MOST)	
6	Entrée « Démarrage » ou « Cycle »	
7	Entrée E5, ou sens , ou point de référence ou valeur numérique	
8	Entrée 1 (Binaire 0)	
9	Entrée 2 (Binaire 1)	
10	Entrée 3 (Binaire 2)	
11	Entrée 4 (Binaire 3)	
12	n.c.	
13	n.c.	
14	n.c.	
15	n.c.	

Dessins

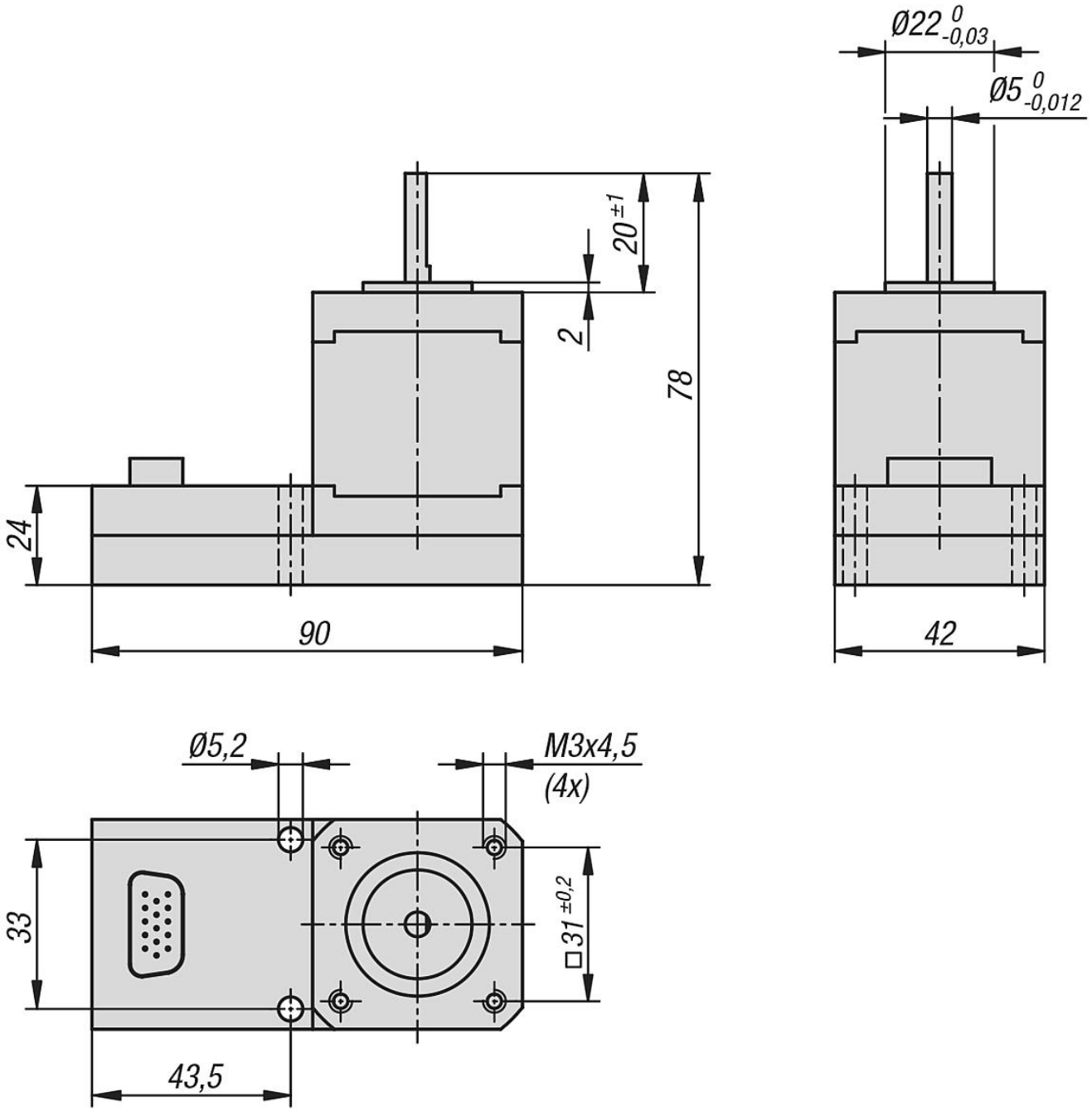

Aperçu des articles

Référence	Désignation	Domaines d'application
21088-2	Moteur pas à pas	
21088-91	Convertisseur	USB sur RS-232 (connecteur SUB-D à 9 broches). Cette clé USB transfère des données sérielles avec niveau TTL par une interface USB au PC ou à l'ordinateur portable. Longueur env. 500 mm avec câble de rallonge USB de 1,8 m.
21088-92	adaptateur	Douille SUB-D à 15 broches sur connecteur SUB-D à 15 broches et douille SUB-D à 9 broches, longueur env. 170 mm
21088-93	câble de raccordement	Douille SUB-D HD à 15 broches, longueur 5 m. Adapté aux chaînes

Aperçu des articles