SERIE 43

Index

Portes à sceller rectangulaires

Rectangular manlids to be sealed

Rechteckige Türen zum Einbetonieren

Puertas rectangulares a empotrar

ACS HOMOLOGATION

P43-037

PAGE • SEITE • PAGINA 8

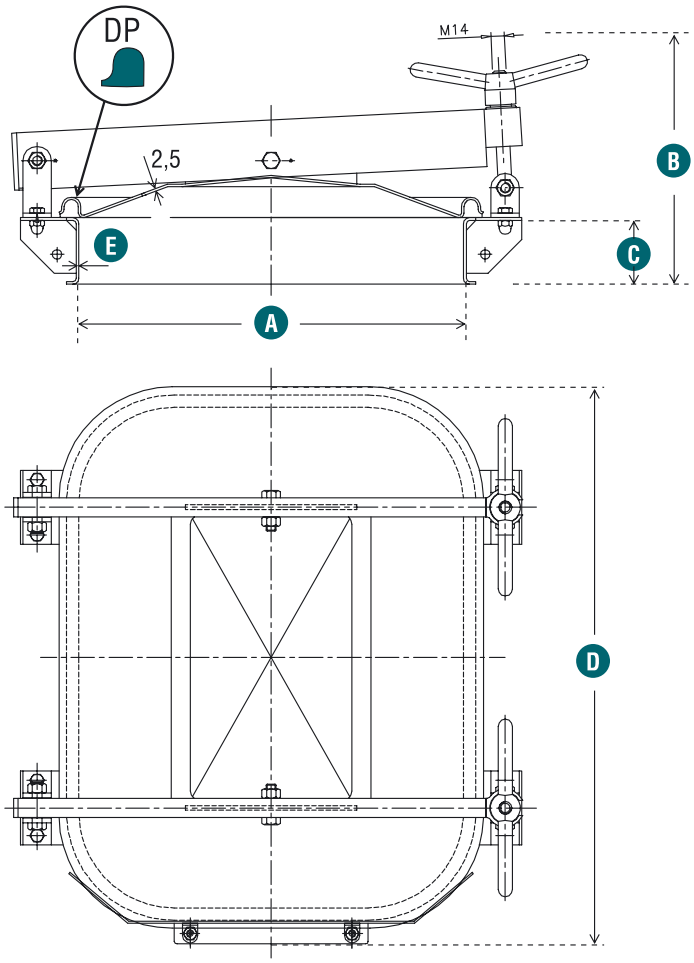

	A	B	C	D	E	PS		KG
P43-037	405 x 530	270	70	436 x 560	3	0,5		18

06/04 Indice 04 - Document non contractuel

Nombre de serrages périphériques *Number of peripheral swing-bolts* | BAR 150C Pression maximale de service *Maximum working pressure* | BAR Pression absolue en bar (vide) *Absolute pressure in bar (vaccum)* | Joints *Seals* Collé *Glued* Serti *Crimped* | KG Poids unitaire en Kg *Weight in Kg*

Portes à sceller rectangulaires

Rectangular manlids to be sealed

Rechteckige Türen zum Einbetonieren

Puertas rectangulares a empotrar

SERIE 43

Index

ACS HOMOLOGATION

P43-031

P43-046

P43-031

P43-046

PAGE • SEITE • PAGINA 8

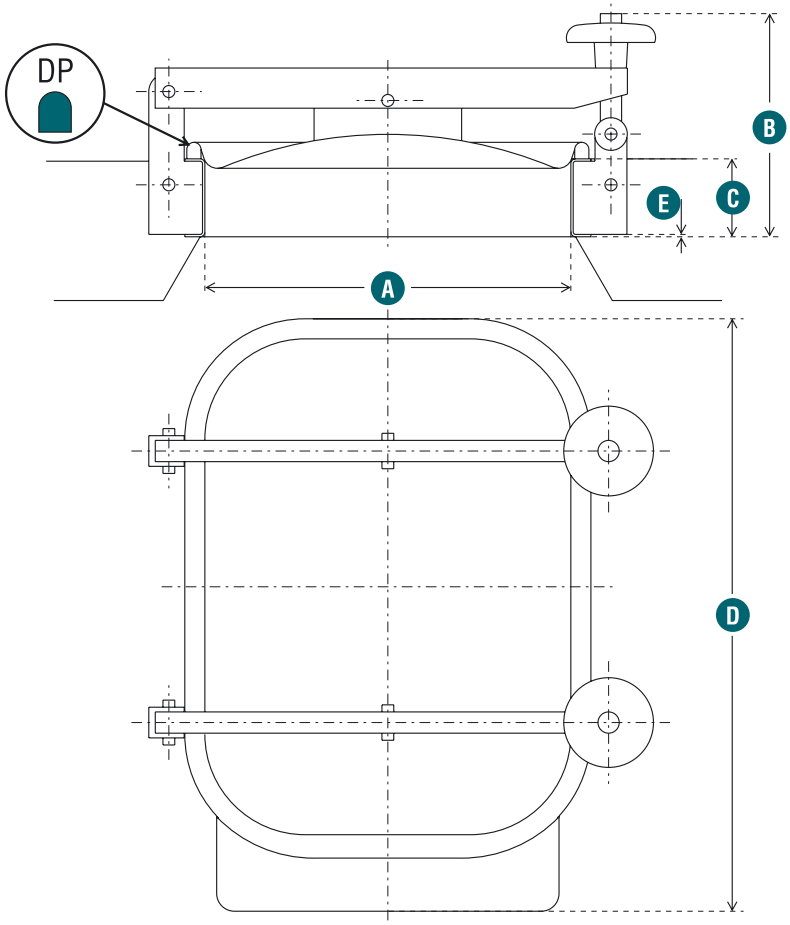

	A	B	C	D	E	PS		KG
P43-031	310 x 420	189	66	550	2	0,5		10
P43-046	405 x 530	189	66	640	3	0,5		16

Copier fichier DXF / Copy DXF file

06/04 Indice 04 - Document non contractuel

SERIE 43

Index

Portes à sceller rectangulaires

Rectangular manlids to be sealed

Rechteckige Türen zum Einbetonieren

Puertas rectangulares a empotrar

P43-008

PAGE • SEITE • PAGINA 8

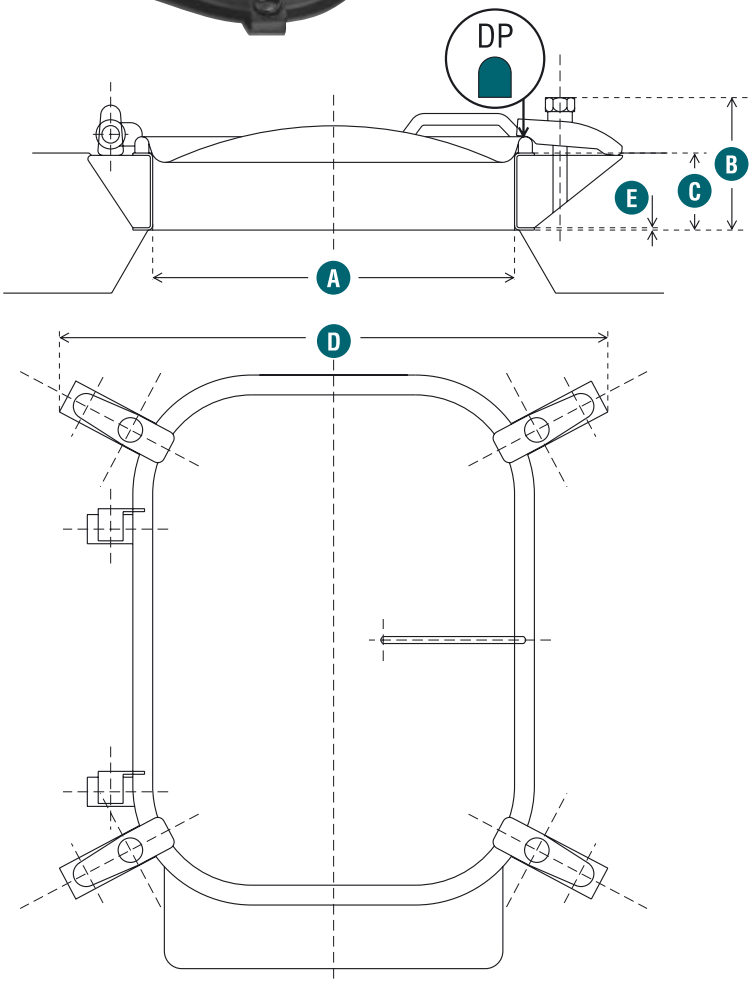

	A	B	C	D	E	PS		KG
P43-008	310 x 420	114	66	470 x 509	2	0,5		8

Copier fichier DXF / Copy DXF file

06/04 Indice 04 - Document non contractuel

Nombre de serrages périphériques *Number of peripheral swing-bolts* | BAR 150C Pression maximale de service *Maximum working pressure* | BAR Pression absolue en bar (vide) *Absolute pressure in bar (vaccum)* | Joints *Seals* Collé *Glued* Serti *Crimped* | KG Poids unitaire en Kg *Weight in Kg*

Portes à sceller rectangulaires

Rectangular manlids to be sealed

Rechteckige Türen zum Einbetonieren

Puertas rectangulares a empotrar

SERIE 43

Index

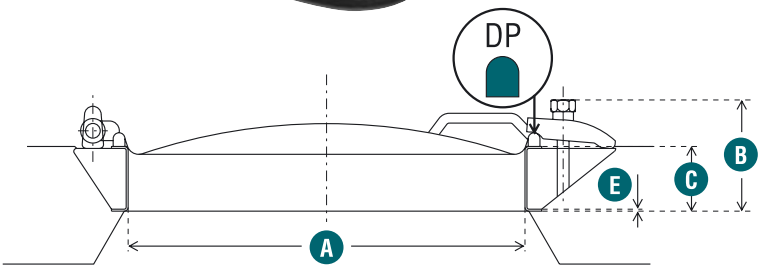

P43-010

PAGE • SEITE • PAGINA 8

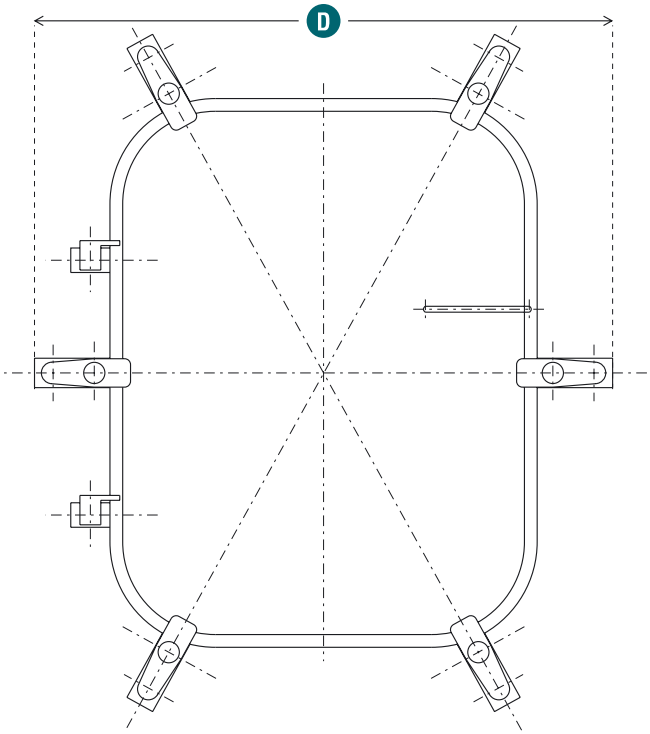

	A	B	C	D	E	PS		KG
P43-010	405 x 530	114	66	590 x 692	3	0,5		12

Copier fichier DXF / Copy DXF file

Nombre de serrages périphériques / *Number of peripheral swing-bolts* — BAR 150C Pression maximale de service / *Maximum working pressure* — BAR Pression absolue en bar (vide) / *Absolute pressure in bar (vaccum)* — Joints / *Seals* — Collé *Glued* Serti *Crimped* — KG Poids unitaire en Kg / *Weight in Kg*

06/04 Indice 04 - Document non contractuel

SERIE 43

Index

Portes à sceller rectangulaires

Rectangular manlids to be sealed

Rechteckige Türen zum Einbetonieren

Puertas rectangulares a empotrar

ACS HOMOLOGATION

P43-012

P43-015

- **P43-012**
- **P43-015**

PAGE • SEITE • PAGINA 8

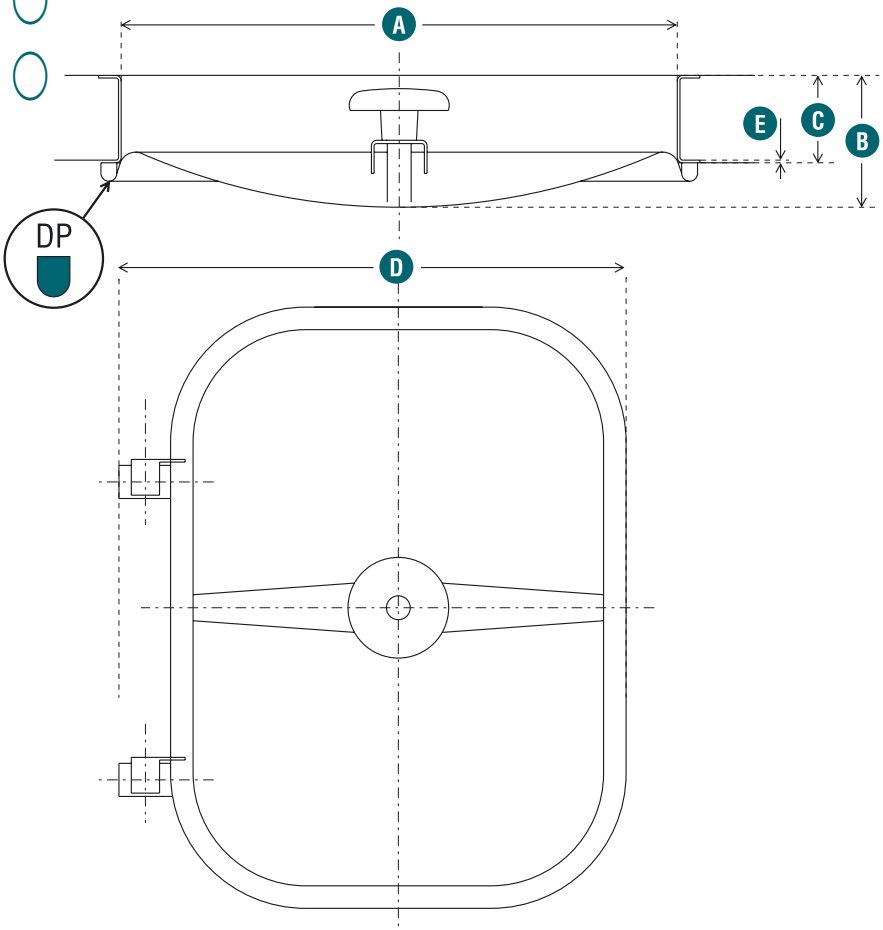

	A	B	C	D	E	PS		KG
P43-012	405 x 530	107	66	463	3	0,5		12
P43-015	420 x 310	100	66	383	2	1		9

Copier fichier DXF / Copy DXF file

06/04 Indice 04 - Document non contractuel

Nombre de serrages périphériques *Number of peripheral swing-bolts* | BAR 150C Pression maximale de service *Maximum working pressure* | BAR Pression absolue en bar (vide) *Absolute pressure in bar (vaccum)* | Joints *Seals* | Collé *Glued* Serti *Crimped* | KG Poids unitaire en Kg *Weight in Kg*

Portes à sceller rectangulaires

Rectangular manlids to be sealed

Rechteckige Türen zum Einbetonieren

Puertas rectangulares a empotrar

SERIE 43

Index

ACS HOMOLOGATION

P43-047

PAGE • SEITE • PAGINA 8

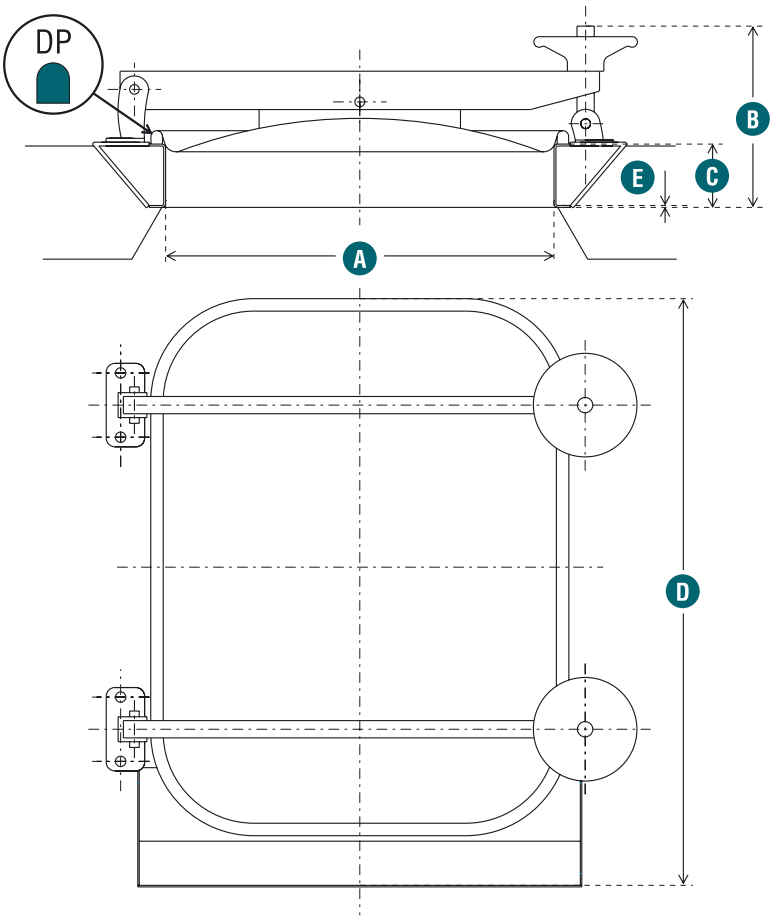

	A	B	C	D	E	PS		KG
P43-047	405 x 530	189	66	612	3	0,5		19

Copier fichier DXF / Copy DXF file

Nombre de serrages périphériques *Number of peripheral swing-bolts* | BAR 150C Pression maximale de service *Maximum working pressure* | BAR Pression absolue en bar (vide) *Absolute pressure in bar (vaccum)* | Joints *Seals* | Collé *Glued* Serti *Crimped* | KG Poids unitaire en Kg *Weight in Kg*

06/04 Indice 04 - Document non contractuel