22400 Engrenage en acier, module 2,5 Denture droite fraisée, angle de pression 20°

norelem

Description de l'article/illustrations du produit

Description

Matière :
Acier 1.0503 (C45).

Finition :
Denture fraisée, engrènement droit.
Angle de pression 20°, naturel.

Remarques concernant la commande :
22400-0125250012

Nota :
Jusqu'à 60 dents avec moyeu, à partir de 65 dents sans moyeu.

Indication de dessin :
Forme A : avec moyeu
Forme B : sans moyeu

Dessins

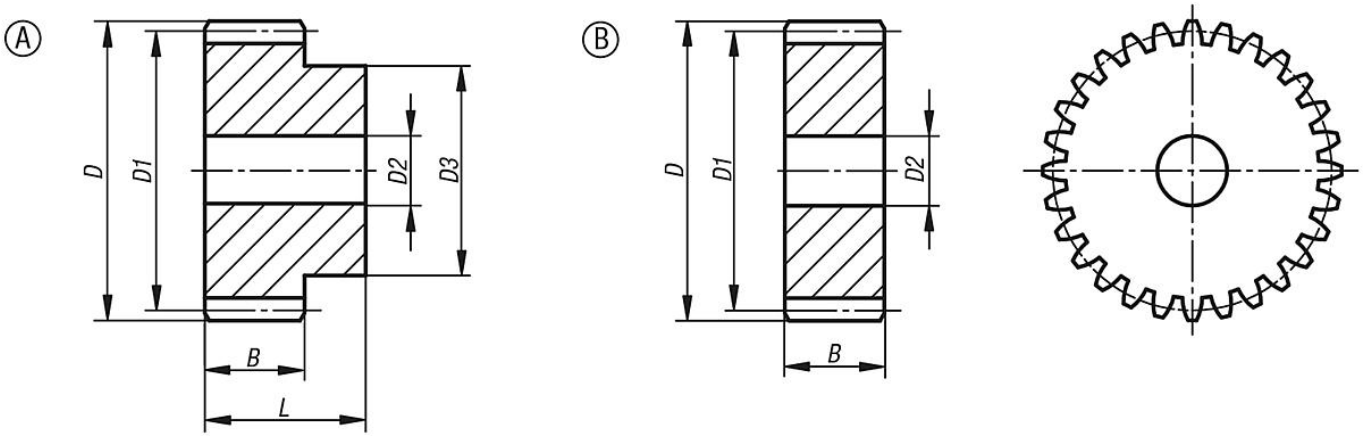

Aperçu des articles