Description de l'article/illustrations du produit

Description

Matière :
Acier à roulement 100Cr6.
Joint en caoutchouc NBR.

Finition :
Etanchéité des deux côtés et bague extérieure sphérique.

Nota :
La structure interne des roulements auto-aligneurs correspond aux standards des roulements à billes rainurés des gammes 6200 et 6300. Ils comportent cependant une bague intérieure élargie pour simplifier la fixation sur les arbres. Les bagues intérieures sont fabriquées avec une tolérance positive. Cela se traduit par l'utilisation d'arbres à tolérances h ou coulissants. Les arbres sont fixés à l'aide d'une vis sans tête décalée de 2 à 120° sur la bague intérieure.

Les roulements auto-aligneurs sont livrés prêts à monter et lubrifiés à vie avec une graisse pour roulements adaptée.

Plage de température :
-15 °C jusqu'à +100 °C.

Dessins

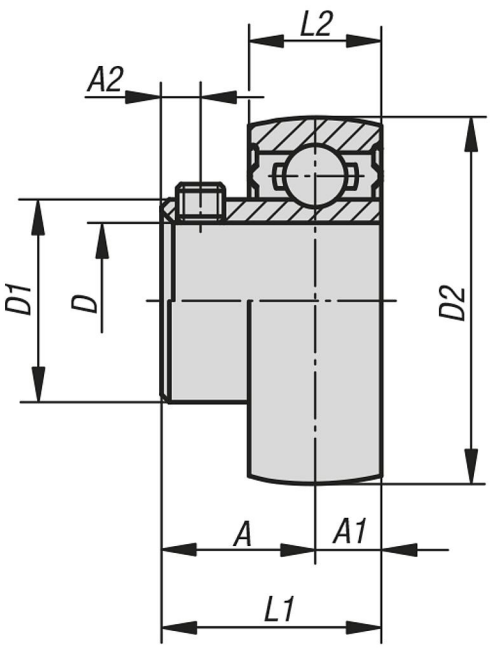

Aperçu des articles

Référence	Palier	D	A	A1	A2	D1	D2	L1	L2	Vis de fixation	Charge de base dynamique kN	Charge de base statique kN
24235-12201	B 201	12	16	6	4,5	24,7	40	22	12	M5x0,8	7,36	4,48
24235-15202	B 202	15	16	6	4,5	24,7	40	22	12	M5x0,8	7,36	4,48

Aperçu des articles

Référence	Palier	D	A	A1	A2	D1	D2	L1	L2	Vis de fixation	Charge de base dynamique kN	Charge de base statique kN
24235-17203	B 203	17	16	6	4,5	24,7	40	22	12	M5x0,8	7,36	4,48
24235-20204	B 204	20	18	7	4,5	29	47	25	14	M5x0,8	9,88	6,2
24235-25205	B 205	25	19,5	7,5	5,5	34	52	27	15	M6x0,75	10,78	6,98
24235-30206	B 206	30	22	8	6	40,5	62	30	16	M6x0,75	14,97	10,04
24235-35207	B 207	35	23,5	8,5	6,5	48	72	32	17	M8x1	19,75	13,67