Fiche Technique

Vanne à cartouche intégrale bistable, DN 7 pour urinoir

A. u. K. Müller

Electrovannes
Vannes de contrôle
Vannes et systèmes spécifiques

A.u.K. Müller GmbH & Co. KG
Dresdener Str. 162
D-40595 Düsseldorf/Allemagne

Tel.: +49(0)211-7391-0
Fax: +49(0)211-7391-281

e-mail: info@akmueller.de
Internet: www.akmueller.de

Série 050-U07-06I/-09I

Brevetée EP 0 930 402

Caractéristiques

- servo-commandée
- ensemble pré-testé
- grande durée de vie
- triple protection interne contre les salissures
- miniaturisation
- valeur Kv optimisée pour diamètre nominal DN 7
- anti-coup de bélier optimisé avec faible émission de bruit selon ISO 60730
- montage et entretien faciles
- raccordements standards
- montage par rotation symétrique
- faible consommation
- position de montage indifférente
- convient aux jets d'eau
- grande sécurité de fonctionnement grâce à des matériaux de qualité et à un test complet des produits
- fonctionnement sans contact de la vanne possible grâce à un sensor de proximité opto-électronique
- électronique scellée, protection IP 65
- pilotage complètement cablé avec la vanne à cartouche
- longue durée de vie de la batterie grâce à la faible consommation au repos
- rinçage automatique après 24 heures sans détection
- mise en service avec des paramètres standards par l'installation d'une batterie Power On

Applications

- urinoirs automatiques

Description

Electrovanne 2/2 DN 7 à cartouche en version pilote bistable, sensor infrarouge intégrée pour l'installation dans des urinoirs à commande opto-électronique et à batterie.

Grâce à sa conception compacte, l'ensemble s'intègre sans problème dans la robinetterie.

Signalisation d'entrée et de sortie de la couverture par clignotement de signal LED.

Utilisation des paramètres standards par Power-ON dès que la batterie est connectée.

Le "mode repos" est possible pendant 30 minutes après Power ON. Ainsi, le temps de stockage des produits finis avec la batterie peut être prolongé.

L'option d'une télécommande IR permet des réglages individuels (portée de détection, déclenchement et arrêt du nettoyage, temps de rinçage).

La version à visser facilite le montage, l'entretien et le test.

Courbe de débit

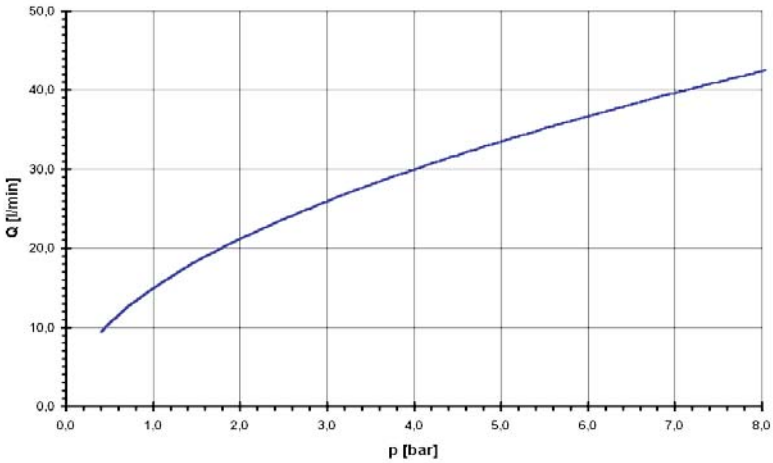

© copyright A.u.K. Müller, sous réserve de modifications techniques

Vanne à cartouche intégrale bistable, DN 7 pour urinoir

A. u. K. Müller

Série 050-U07-06I/-09I

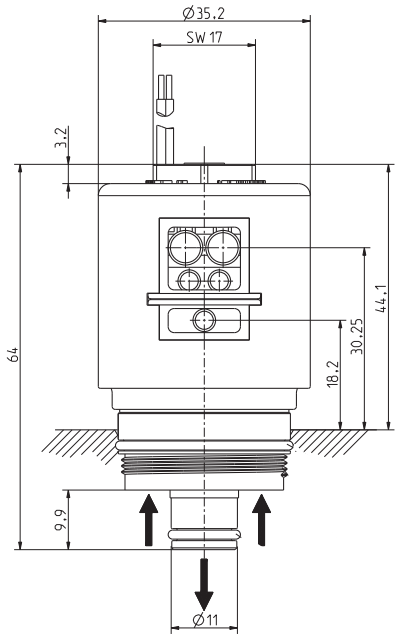

fenêtre de protection

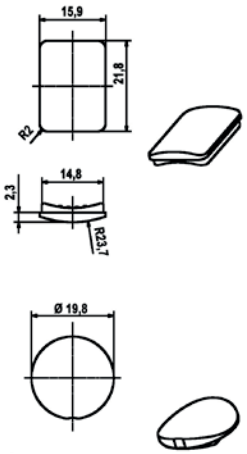

positionnement d'une fenêtre ronde dans l'armature

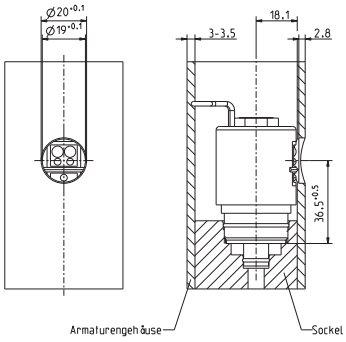

positionnement d'une fenêtre carrée dans l'armature

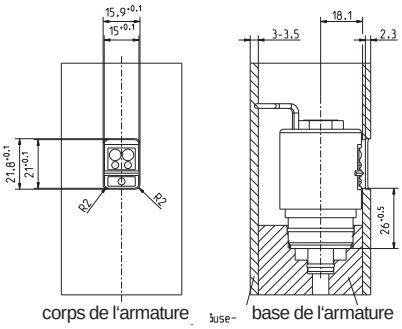

Matériaux

Corps de vanne	PEI
Tube de guidage	acier inox
Noyau	acier inox
Membrane et joints	EPDM NBR (sur demande) VMQ (sur demande)
Bobine	1.0338 couvercle acier galvanisé
Tamis	acier inox (à l'entrée)
Capot	POM

Options

longeur de câble standard			**commande à distance IRS-RC3 disponible**		
avec cable 2 fils et connecteur	100	mm	**portée de détection**	120 - 800	mm
avec câble 2 fils	120	mm	**temps de rinçage**	0,5 - 15,5	sec
connecteur	sur demande		**fermeture permanente**	peut être activé	

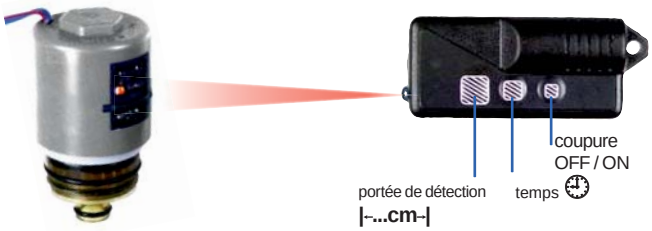

Données Techniques

Type	électrovanne 2/2 à cartouche	
Conception	cartouche à visser, servo-commandée	
Fonction	bistable, contrôlée par impulsions	
Raccordement	filetage M28 x 1	
Montage	position indifférente	
Fluides	eau potable chaude et froide ainsi que des fluides physiquement et chimiquement similaires	
T-fluide	5 - 70	°C.
T-ambiante	5 - 60	°C
DN	7	mm
p-Service	0,5 - 8,0	bar
Valeur Kv	20	l/min (avec "silencieux" Qmax. 20 l/min brevetée EP 0 999 392)
Coup de bélier	selon EN 60730	
Bobine	MS.033	
Tension nominale	6 9	V DC V DC
	autres tensions sur demande	
Tension de fonctionnement	5,0 - 6,0 V DC ouvrir / fermer 7,5 - 9,0 V DC ouvrir / fermer	
Niveau de sous-tension	< 5,0 V LED clignote < 4,7 V LED brille, vanne fermée en permanence < 7,5 V LED clignote < 7,0 V LED brille, vanne fermée en permanence	
Reconnaissance de la tension de la batterie	automatiquement	
Classe de bruit	II en boîtier	
Durée de vie de la vanne	min. 280.000 cycles / 5 ans	
Durée de vie de la batterie	6 V lithium (au moins 1.300 mAh) env. 4 ans ... 9 V alcaline (au moins 600 mAh) env. 2,7 ans ... ... pour 150 manoeuvres/jour	
Facteur de marche	100%	
Puissance nominale	0,5 - 1,2 W	
Protection	IP 65	protection élevée sur demande
Classe d'isolation	F	selon EN 60730
Classe de protection	III	selon EN 60730
adaptation à la portée de détection	adaptation automatique au fond dès que Power ON	
Préréglage		
Portée de détection	650	mm (± 25%) sans fenêtre IR
temps d'occupation	7,5	sec (± 25%)
temps de rinçage	5,5	sec (± 1 sec)
rinçage automatique	toutes les 24	h
temps de poursuite	< 2,5	sec (dépendant de la pression de service)

© copyright A.u.K. Müller, sous réserve de modifications techniques

Accessoires télécommande IRS-RC3

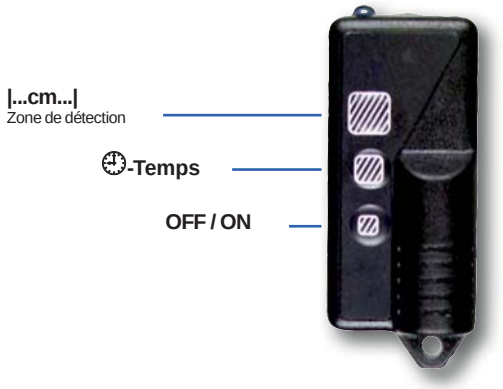

Caractéristiques

- Pour capteur externe à infrarouges
- Conception compacte
- Facile à utiliser
- Changement des réglages par défaut
- La zone de détection et le temps peuvent être ajustés seulement pendant 30 minutes après avoir connecté l'alimenation du capteur

Applications

- Ajustement des paramètres pour les vannes à cartouches intégrées urinoirs
- Application On/Off du capteur (pour la maintenance ou le processus de nettoyage)

Description

Les réglages par défaut sont adaptés pour diverses utilisations, mais peuvent être modifiés grâce à la télécommande si besoin.

Les 3 boutons de la télécommande servent à modifier par exemple la zone de détection, le temps de rinçage et la fonction arrêt du capteur.

La télécommande-IR doit être maintenue à une distance d'environ 20CM (7.87in) et un peu en oblique par rapport au capteur-IR.

Cette télécommande pour les capteurs-IR est surtout destinée aux plombiers qui doivent installer des paramètres différents.

Les utilisateurs finaux peuvent aussi ajuster les capteurs-IR sur place selon leurs besoins individuels.

Signal LED du capteur pour confirmer les réglages.

= Clignotement de la LED

Tenir le IRS-RC3 un peu en oblique en dehors de la zone de détection du capteur évitera une détection involontaire et donc un rinçage.

- Dimensions de la télécommande:
  60x30x15mm
  (2.36x1.18x0.59 in)
- Tension d'alimentation
  6 V-DC
- Zone de détection d'environ 200mm (7.87in)
- Batterie alcaline de remplacement
  E11A-6V-energizer

La zone de détection et le temps peuvent seulement être ajustés dans un délai de 30 minutes après la mise sous tension du capteur. Déconnecter l'alimentation électrique et la reconnecter après 5 secondes permet de redémarrer ce délai de 30 minutes si besoin.

Après que la période de 30 minutes soit écoulée, seul le bouton On/Off est actif.

© copyright A.u.K. Müller, sous réserve de modifications techniques

Procédure générale

|...cm...| – Ajustement de la zone de détection *)

Appuyer sur le bouton en continu, tous les niveaux de détection, depuis celui qui est activé, défilent étape par étape, pendant qu'un clignotement de la LED rouge sur le capteur signale le réglage.
En relâchant le bouton la nouvelle zone de détection est fixée.
L'ajustement **manuel** **

20 étapes ***)

1. étape = minimum.... - 20. étape = zone de détection maximum ou
31. étape = ajustement automatique

050-U07-06I/-09I, après chaque ajustement ainsi qu' après chaque initialisation (connexion à la source électrique), met en route un ajustement **automatique** de la zone de détection.
L'ajustement automatique démarre après le 10ème clignotement de la LED.
Aucun objet ne doit être dans la zone de détection du capteur pendant le processus d'ajustement automatique.

*) Les spécificités de la zone de détection
Selon la position du capteur dans l'armature, de la luminosité ambiante, et du type de fenêtres-IR utilisé la zone de détection peut différer.

**) Urinoir étape 1-20: La détection continue peut mener à l'arrêt du fonctionnement

***) En combinaison avec 050-U07-06I / -09I étape 21 - 30 ne sont pas activés

-TEMPS – temps d'arrêt de la vanne

En appuyant sur le bouton en continu, tous les temps d'ajustement, depuis celui qui activé, défilent un par un.
En relâchant le bouton le nouveau temps d'ajustement est fixé.
1. étape= minimum, 31. étape= maximum (pas pour toutes les fonctionnalités)

OFF / ON – interrupteur pour le capteur

Le bouton est utilisé pour éteindre le capteur (par exemple pour le nettoyage).
Le statut est indiqué par la LED qui clignote 10 fois.
Pour redémarrer il faut appuyer de nouveau sur le bouton.
La réactivation du capteur est signalée une fois de plus par la LED qui clignote 10 fois.
Ensuite la vanne ouvrira une fois.

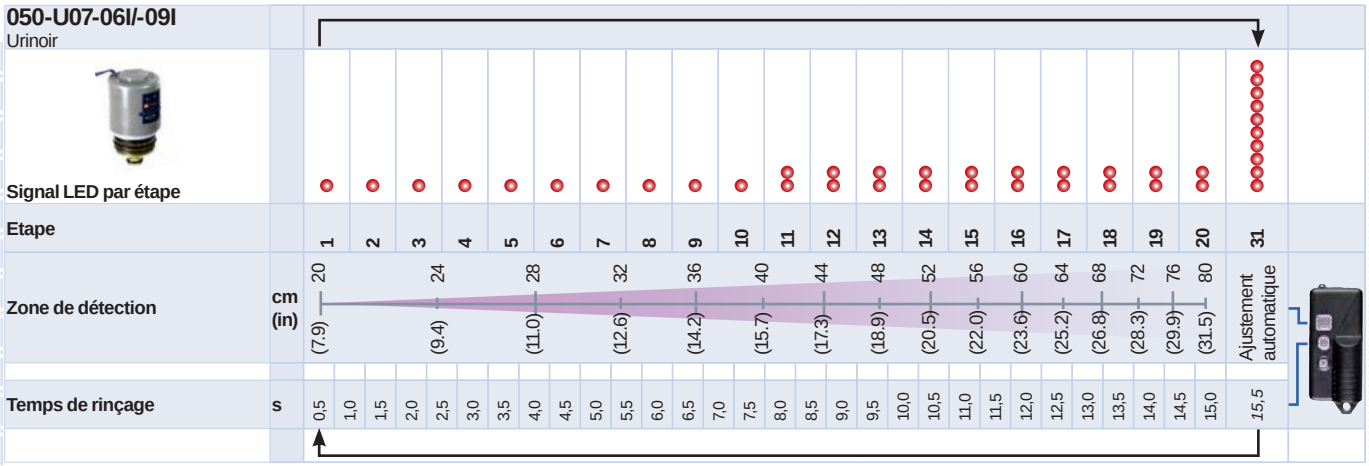

© copyright A.u.K. Müller, sous réserve de modifications techniques