Variant! Planea

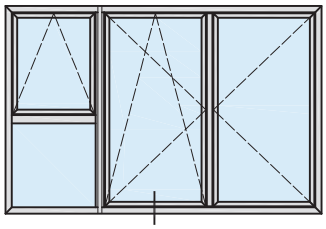

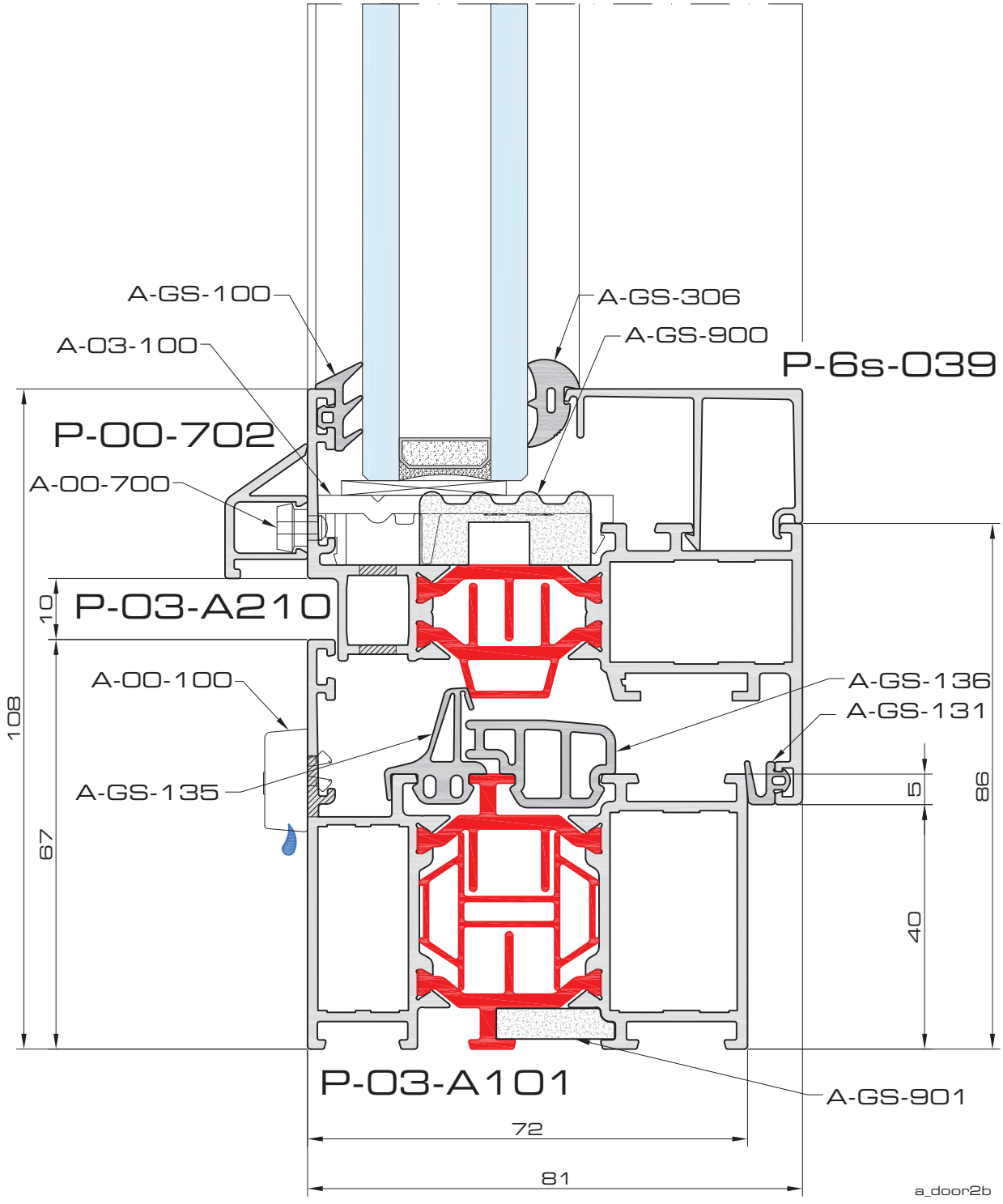

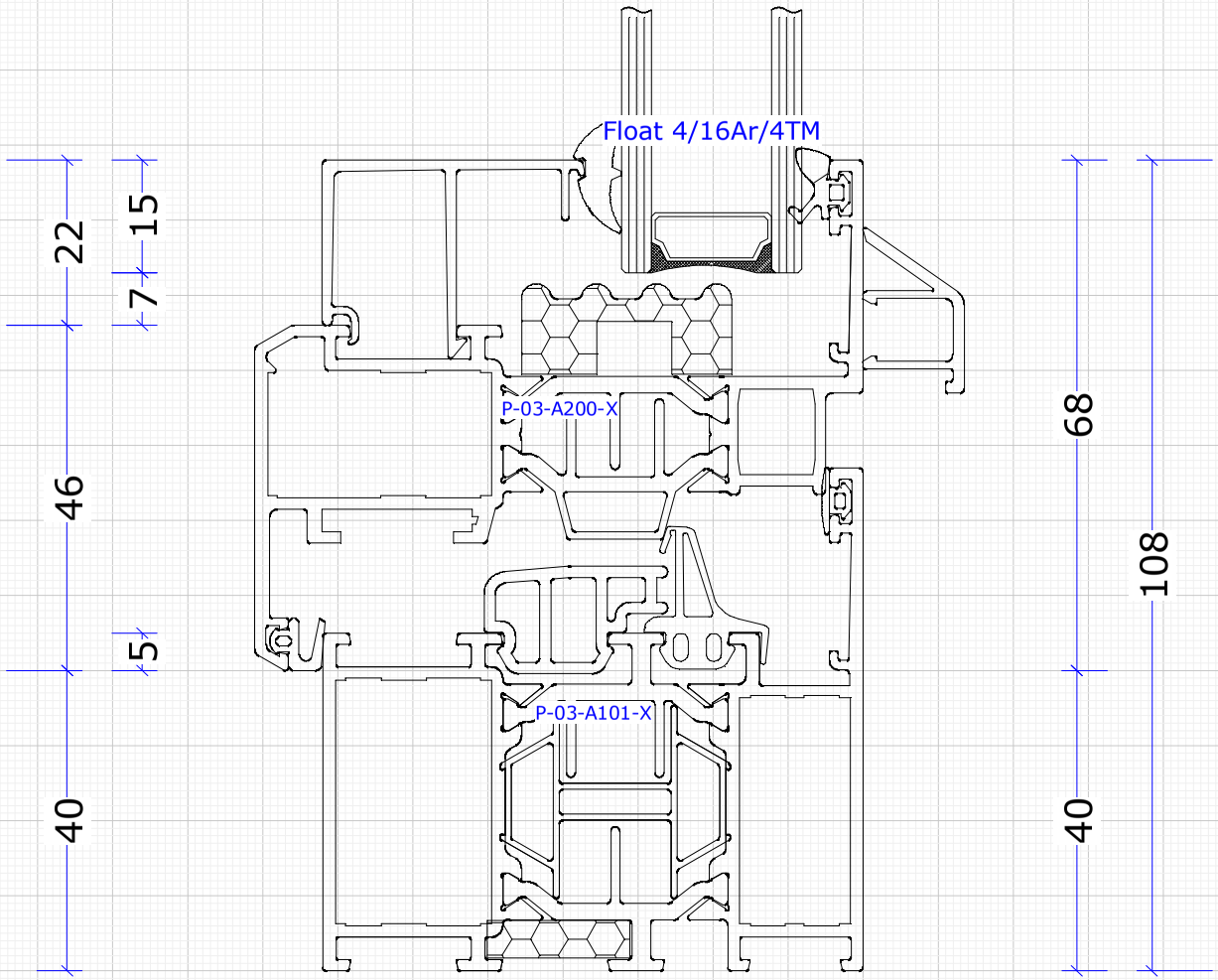

Firma PLASTIXAL Kołakowski Mariusz		
System: **Triton P-03 - System "ciepły", profil 72 mm**	Skala: **1:1**	Data: **2014-04-03**
Nazwa rysunku: **Muster "ciepły"**		Strona: **13**

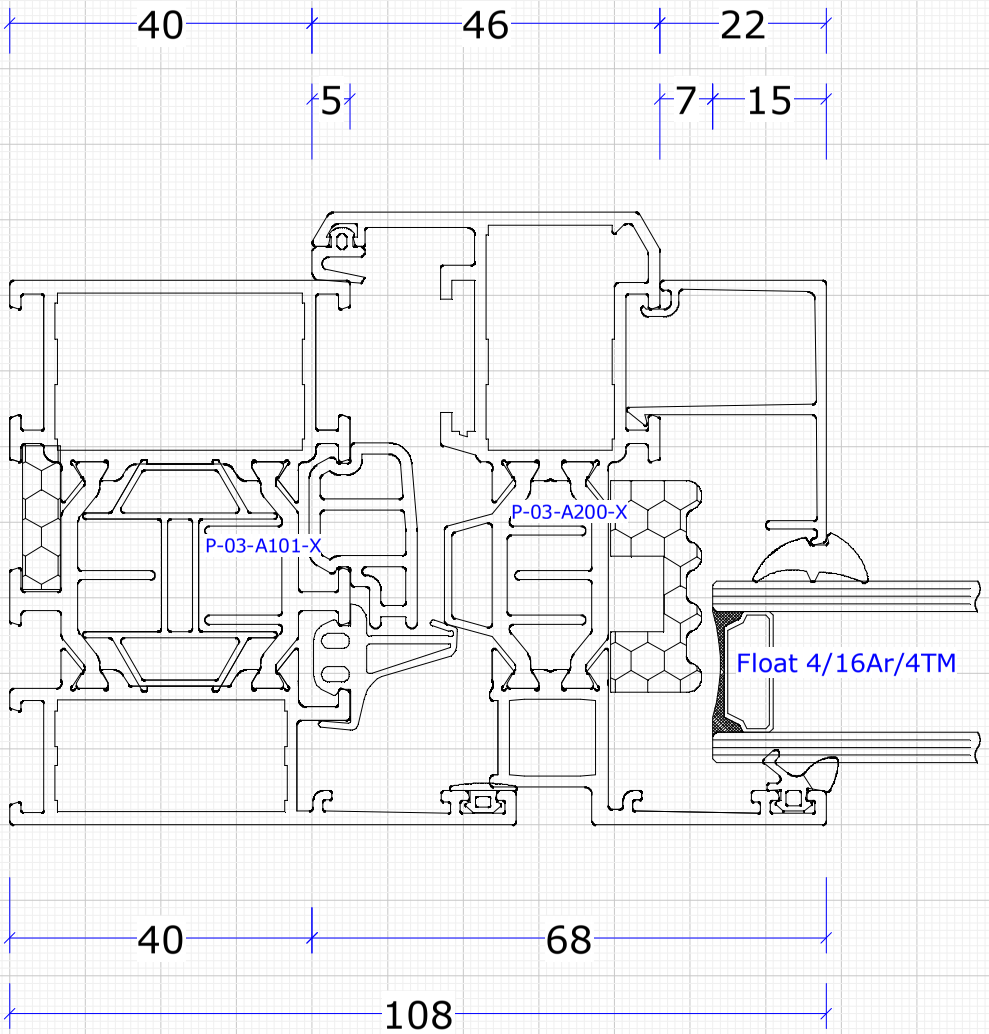

Firma PLASTIXAL Kołakowski Mariusz		
System: **Triton P-03 - System "ciepły", profil 72 mm**	Skala: **1:1**	Data: **2014-04-03**
Nazwa rysunku: **Muster "ciepły"**		Strona: **14**

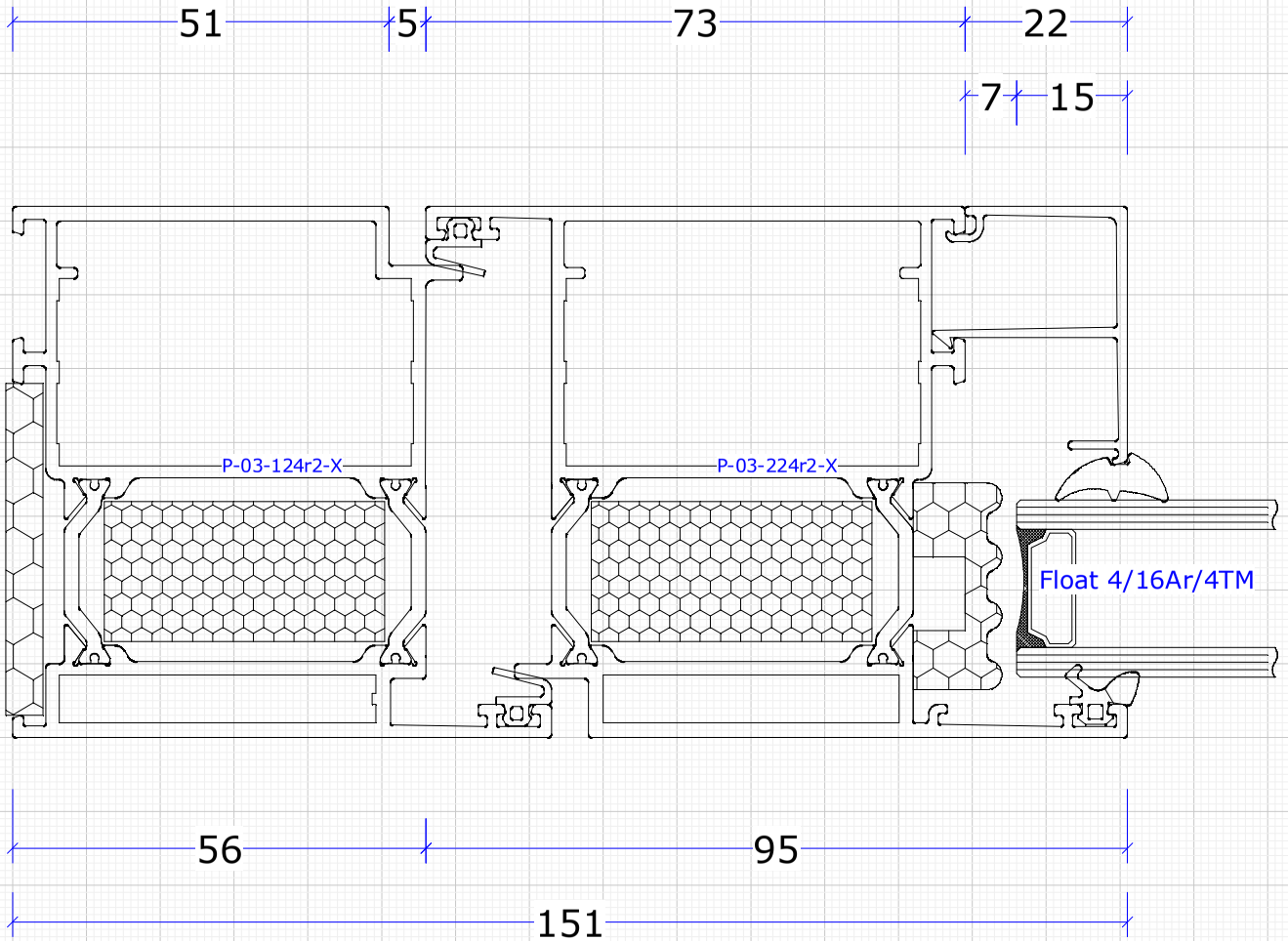

Firma PLASTIXAL Kołakowski Mariusz		
System: **Triton P-03 - System "ciepły", profil 72 mm**	Skala: **1:1**	Data: **2014-04-03**
Nazwa rysunku: **Muster "ciepły"**		Strona: **15**

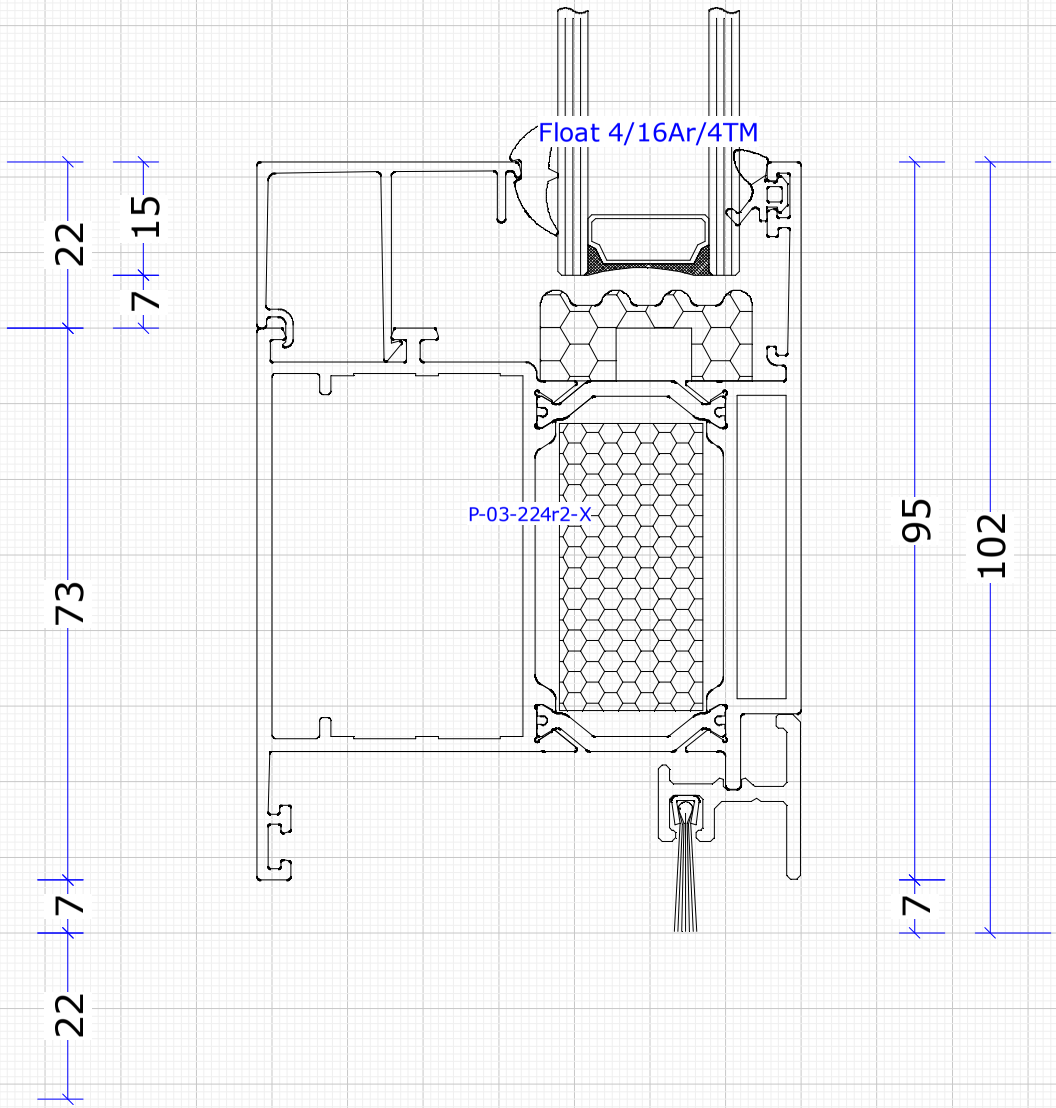

Firma PLASTIXAL Kołakowski Mariusz		
System: **Triton P-03 - System "ciepły", profil 72 mm**	Skala: **1:1**	Data: **2014-04-03**
Nazwa rysunku: **Muster "ciepły"**		Strona: **16**