Description de l'article/illustrations du produit

Débrayage de la poignée par traction

Description

Matière :
Poignée en zinc injecté haute pression selon DIN EN 12844.
Autres pièces en acier Inox 1.4305.

Finition :
Poignée avec revêtement plastique.
Autres pièces en Inox naturel

Nota :
Couleurs disponibles de série :
noir mat, orange RAL 2004.

Sur demande :
Autres taraudages, coloris et finitions spéciales.
La cote « H1 » est disponible sur demande dans d'autres longueurs (prix spécifique).

Dessins

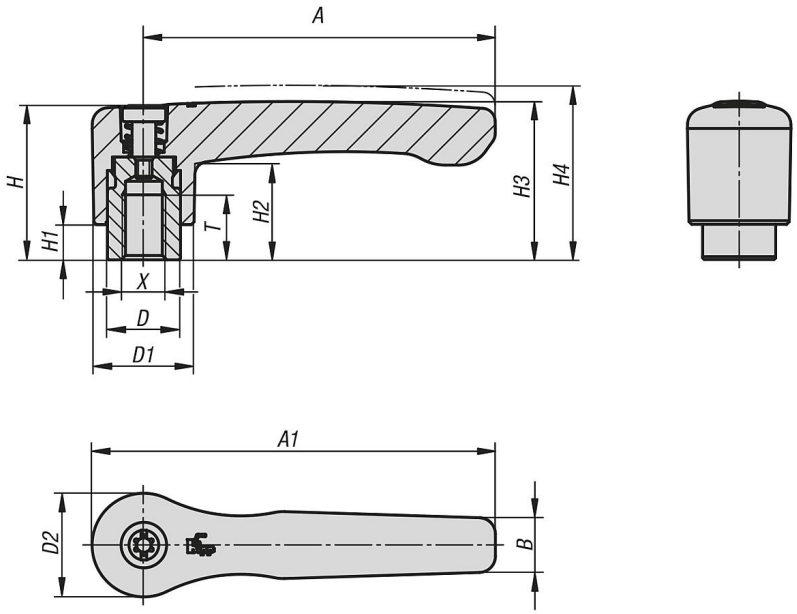

Aperçu des articles

Référence	Couleur du corps de base	Taille	X	T	D	D1	D2	H	H1	H2	H3	H4	A	A1	B	Nombre de dents
06449-2061	noir satiné	2	M6	12	13,5	18,5	19,1	28,5	6,5	17,8	29,2	32,2	65	74,5	10,1	20
06449-2081	noir satiné	2	M8	12	13,5	18,5	19,1	28,5	6,5	17,8	29,2	32,2	65	74,5	10,1	20
06449-3081	noir satiné	3	M8	14	16	21,2	22	37	10	23,8	38	42	80	91	11,7	22

Aperçu des articles

Référence	Couleur du corps de base	Taille	X	T	D	D1	D2	H	H1	H2	H3	H4	A	A1	B	Nombre de dents
06449-3101	noir satiné	3	M10	14	16	21,2	22	37	10	23,8	38	42	80	91	11,7	22
06449-2062	orangé pur RAL 2004	2	M6	12	13,5	18,5	19,1	28,5	6,5	17,8	29,2	32,2	65	74,5	10,1	20
06449-2082	orangé pur RAL 2004	2	M8	12	13,5	18,5	19,1	28,5	6,5	17,8	29,2	32,2	65	74,5	10,1	20
06449-3082	orangé pur RAL 2004	3	M8	14	16	21,2	22	37	10	23,8	38	42	80	91	11,7	22
06449-3102	orangé pur RAL 2004	3	M10	14	16	21,2	22	37	10	23,8	38	42	80	91	11,7	22