Electrovanne servo-commandée NF, DN 10

A. u. K. Müller

Electrovannes
Vannes de contrôle
Vannes et systèmes spécifiques

A. u. K. Müller GmbH & Co. KG
Dresdener Str. 162
D-40595 Düsseldorf/Allemagne

Tel.: +49(0)211-7391-0
Fax: +49(0)211-7391-281

e-mail: info@akmueller.de
Internet: www.akmueller.de

Série 01.010.215

Caractéristiques

- Servo-commandée
- Normalement fermée au repos (NF)
- changement de la bobine sans couper le circuit de fluide, bobine orientable de 4 x 90°
- Ces vannes conviennent à l'eau chaude jusqu'à 90°C
- Comportement hydraulique identique en cas de courant continu et alternatif
- Anti-coup de bélier optimisé avec faible émission de bruit selon ISO 60730
- Grande durée de vie
- Grande sécurité de fonctionnement grâce à des matériaux de qualité et à un test complet des produits

Applications

- Appareils de cuisson à vapeur
- Appareils dentaires
- Distribution automatique de boissons chaudes ou froides
- Appareils industriels
- Appareils de climatisation
- Matériel agroalimentaire
- Installations de nettoyage
- Préparation d'eau tempérée
- Lave-vaisselles
- Machines à glace
- Lave-linges
- Installations de traitement des eaux

Description

Electrovanne 2/2 en DN 10 pour le pilotage d'eau potable et de fluides physiquement et chimiquement similaires. La vanne est servo-commandée et elle est normalement fermée au repos (NF).

Il s'agit d'une vanne de passage à l'équerre à 2 chambres dont le corps peut être équipé de différents raccordements.

Toute une gamme de bobine à tension et fréquence différentes sont disponibles.

La sécurité du fonctionnement électrique est garantie par la classe d'isolation F et peut de plus être renforcée par des protections internes.

Grâce à l'utilisation de matériaux de qualité, entre autres pour l'isolation, la marche continue (100%) est possible pour des températures ambiantes et de fluide élevés. L'électrovanne convient à l'eau chaude grâce à un corps en polyamide renforcé fibre de verre et est protégée de la corrosion grâce à l'utilisation d'acier inoxydable pour les pièces internes en contact avec le fluide.

Courbe de débit

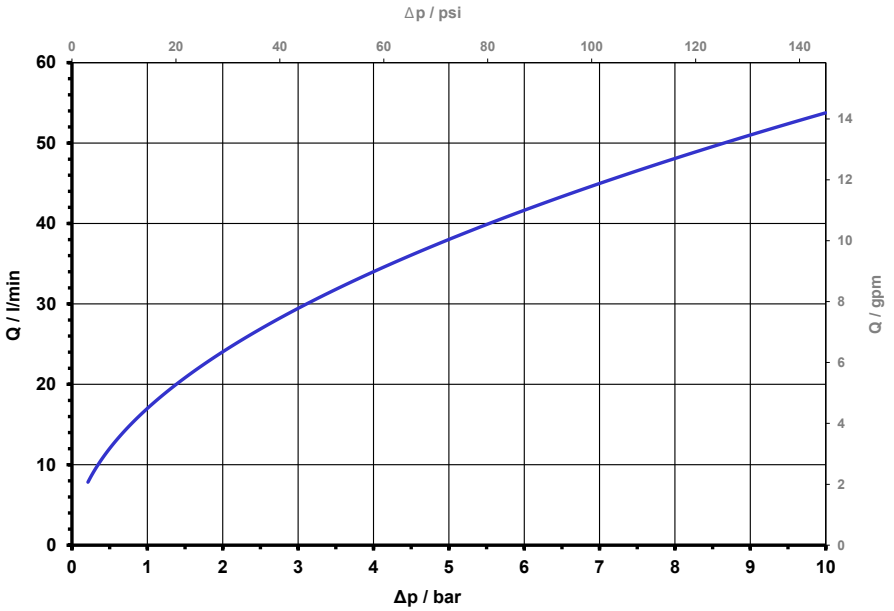

© copyright A.u.K. Müller, sous réserve de modifications techniques

Electrovanne servo-commandée NF, DN 10

A. u. K. Müller

Série 01.010.215

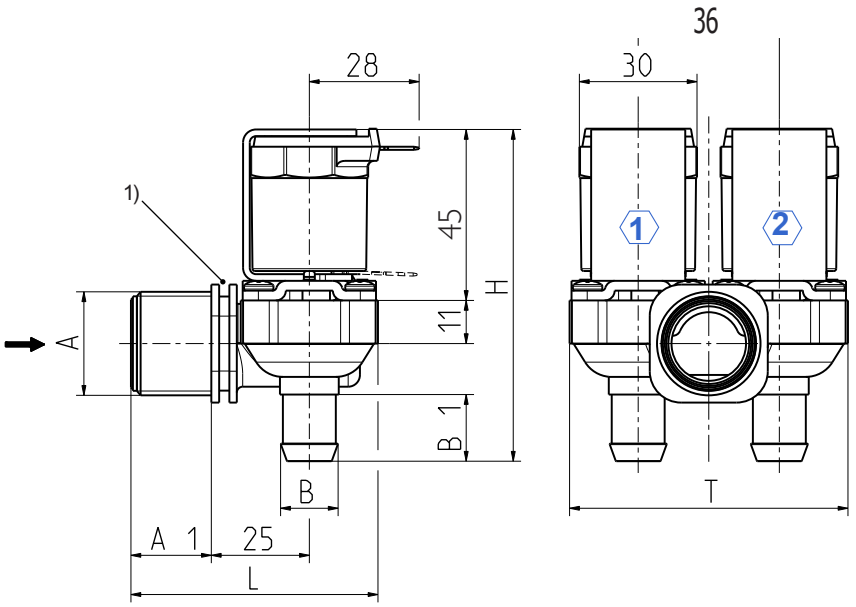

1) Bride de fixation
①, ② chambre de la vanne

Matériaux

Corps de vanne	PA 66 chargé fibre de verre PPE sur demande PEI sur demande (T-fluide max. 30 °C)
Tube de guidage	acier inox
Noyau et ressort	acier inox
Membranes et joints	EPDM NBR (sur demande) VMQ (sur demande)
Enrobage de bobine	PBT,PET ou résine époxy
Tamis (à l'entrée)	Acier inox POM sur demande (Tm : 65 °C; 90 °C / 1 h)

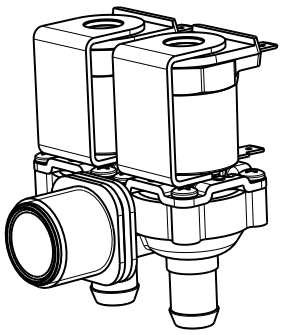

Données Techniques

Type	électrovanne		
Conception	vanne 2/2 de passage à l'équerre, servo-commandée, á 2 chambres		
Fonction	NF (normalement fermée au repos)		
Montage	position indifférente, de préférence bobine vers le haut		
Fluides	eau potable chaude et froide ainsi que des fluides physiquement et chimiquement similaires		
T-fluide	90	°C max.	
T-ambiante	70 (60	°C max. °C max. USA et bobine MS.024, MS.025)	
DN	10	mm	
p-Service	0,2 - 10	bar	
Valeur Kv	17	l/min	
Régulateur de débit	sur demande		
Coup de bélier	selon EN 60730		
Bobine	MS.006, MS.024, MS.025		
Tension nominale	220 - 240 110 110 - 127 24 12 24 12	V AC V AC V AC V AC V AC V DC V DC	50-60 Hz 50 Hz 60 Hz 50/60 Hz 50/60 Hz
	autres tensions sur demande		
Ecart de tension admissible	+10% -15%		
Facteur de marche	100%		
Puissance nominale	8,5 W	13 VA (AC)	
Protection	IP 00 à IP 68		
Raccordement électrique	à cosses plates 6,3 x 0,8 mm connecteur selon EN 175301-803 (IP 65) et diverses bobines à câble (IP67, IP 68)		
Classe d'isolation	F	selon EN 60730	
Classe de protection	I	selon EN 60730 (appropriée pour l'installation dans des appareils de la classe de protection I.)	

Options

Matériau	Entrée		Sortie		Longueur	Hauteur	Profondeur
	Ø A	A1	Ø B	B1	L	H	T
PA 66	G 3/4	20,0	2x 14,5 douille	17,0	63,0	86,0	71,0
PA 66	G 3/4	20,0	2x 11,5 douille	18,0	63,0	86,0	71,0
PA 66	G 3/4	20,0	2x 14,5 douille avec 7/16-20 UNF taraudage	17,0	63,0	86,0	71,0
PA 66	G 3/4	20,0	2x G 1/4 x 12	17,0	63,0	86,0	71,0
PA 66	G 3/4	20,0	2x 14,5 douille avec M10x1 x 12 taraudage	17,0	63,0	86,0	71,0
PA 66	G 3/4	20,0	2x 14,5 douille avec 7/16 UNF taraudage	17,0	63,0	86,0	71,0
PA 66	G 3/4	20,0	1x 14,5 douille ② 1x 14,5 douille avec G 1/8 x 12 taraudage ①	17,0 17,0	63,0	86,0	71,0
PPE	.75-11,5 NH	20,0	2x 14,5 douille	17,0	63,0	86,0	71,0
PPE	.75-11,5 NH	20,0	2x 11,5 douille	18,0	63,0	86,0	71,0

MS.006 (IP00)	
MS.024 (IP65)	
MS.025 (IP67, IP68)	

© copyright A.u.K. Müller, sous réserve de modifications techniques