Description de l'article/illustrations du produit

Description

Matière :
Corps en acier.
Noyau magnétique NdFeB.

Finition :
Corps zingué.

Nota :
Système blindé.

Plage de température :
80 °C max.

Indication de dessin :
1) Surface de contact

Dessins

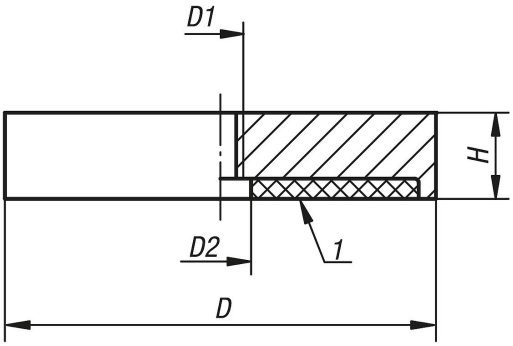

Aperçu des articles

Référence	D	D1	D2	H	Force d'attraction en N
09072-01	32	M5	5,5	7	330
09072-02	40	M5	10,5	8	550
09072-03	63	M10	11,7	14	1100
09072-04	75	M10	13	15	1750