Description de l'article/illustrations du produit

Description

Matière :
Acier de traitement.

Finition :
Bruni.
Vé et faces d´appui rectifiés.

Dessins

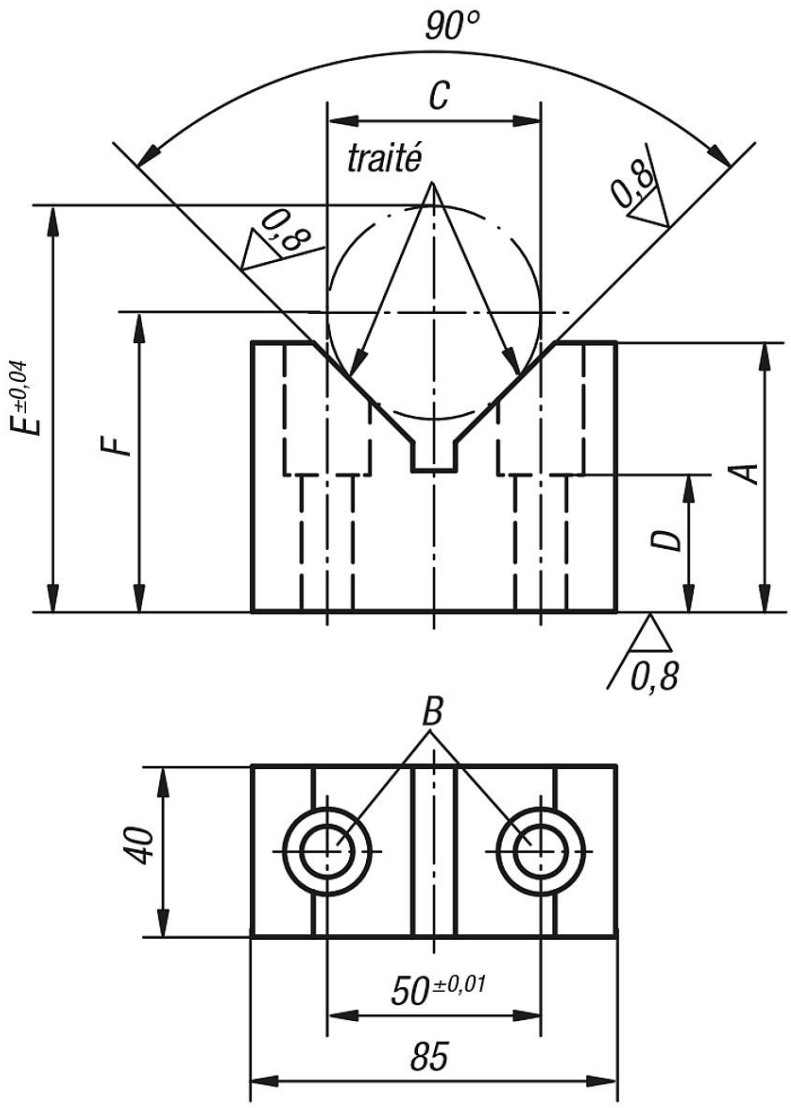

Aperçu des articles

Vé vertical

Aperçu des articles

Référence	A	B Ø pour boulon ajusté	C min.	C max.	C Ø Etalon	D	E	F	Vis calibrées correspondantes
42520-60512063	63	12 F7	15	80	50±0,003	32	95,071	C/2x√2+34,716	07533-112065
42520-60512075	75	12 F7	15	100	70±0,003	32	124,142	C/2x√2+39,645	07533-112065
42520-60516063	63	16 F7	15	80	50±0,003	25	95,071	C/2x√2+34,716	07533-116065
42520-60516075	75	16 F7	15	100	70±0,003	25	124,142	C/2x√2+39,645	07533-116065