Fiche technique

8470UOD200P63

EAN 4031582333176

Roulette pivotante, Chape en acier inoxydable, pivot sur double rangée de billes, Axe de roue boulonné, Fixation à platine.
Roue monobloc en polyamide, Moyeu équipé de roulement à rouleaux inox

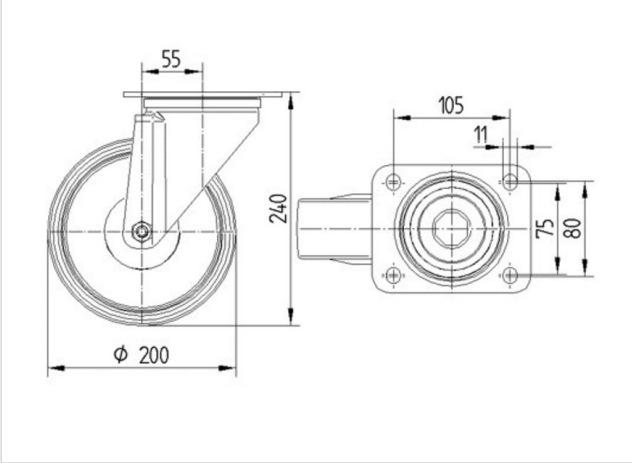

Fiche technique

Diamètre de roue	200 mm
Largeur de bandage	50 mm
Dimension de platine	137 x 105 mm
Distance entre axe	105 x 80/75 mm
Diamètre des trous	11 mm
Déport	55 mm
Diamètre d'encombrement	310 mm
Hauteur	240 mm
Résistance à la température	- 40 / + 80 °C
Norme	EN 12532
Poids	2.396 kg
Rayon d'encombrement	155 mm
Dureté du bandage	Shore D 75
Capacité de charge dynamique	500 kg
Capacité de charge statique	1000 kg

Résistance au roulement	+ + + + +
Bruit du mouvement	+ + + + +
Usure	+ + + + +
Résistance à l'oxydation.	+ + + + +

© Copyright 2016, TENTE International, www.tente.com, 28/07/2016

Fiche technique

8470UOD200P63

EAN 4031582333176

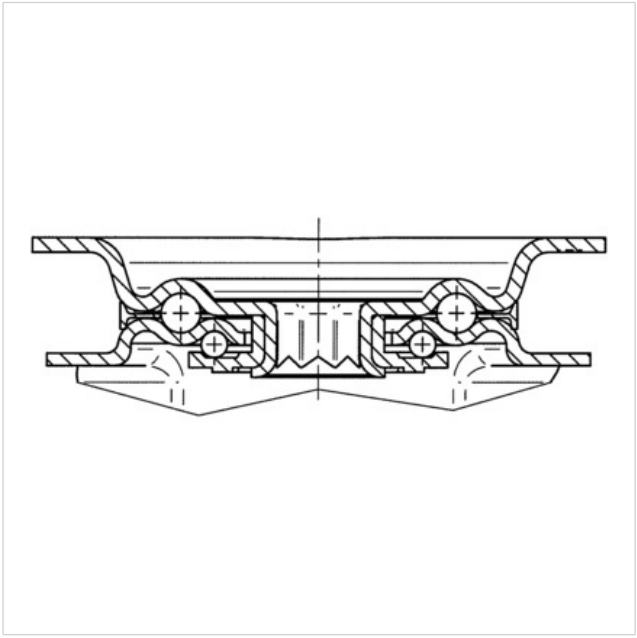

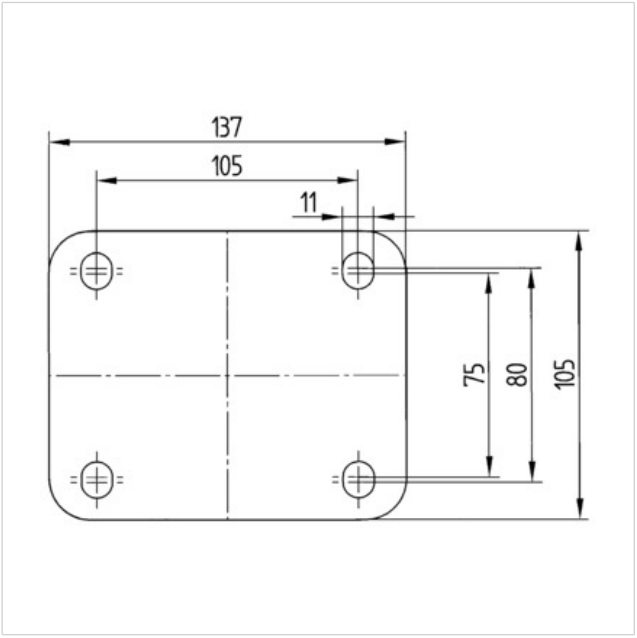

© Copyright 2016, TENTE International, www.tente.com, 28/07/2016