Description de l'article/illustrations du produit

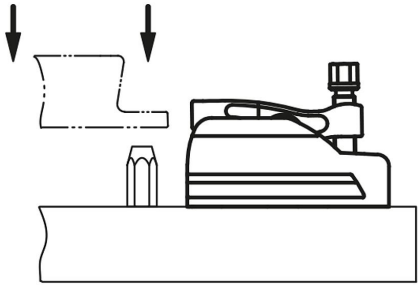

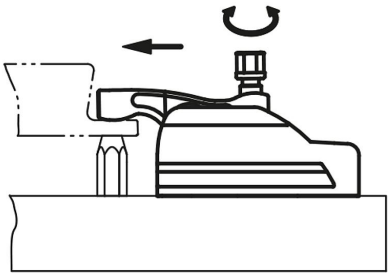

Description

Matière :
Corps de base : acier de traitement.
Levier de serrage : acier de traitement, traité.

Finition :
Corps de base : avec revêtement noir.
Levier de serrage : avec revêtement argenté.

Accessoires :
– Extension continue de la plage de bridage par blocs réhausseurs 04628-112 et 04628-116

Dessins

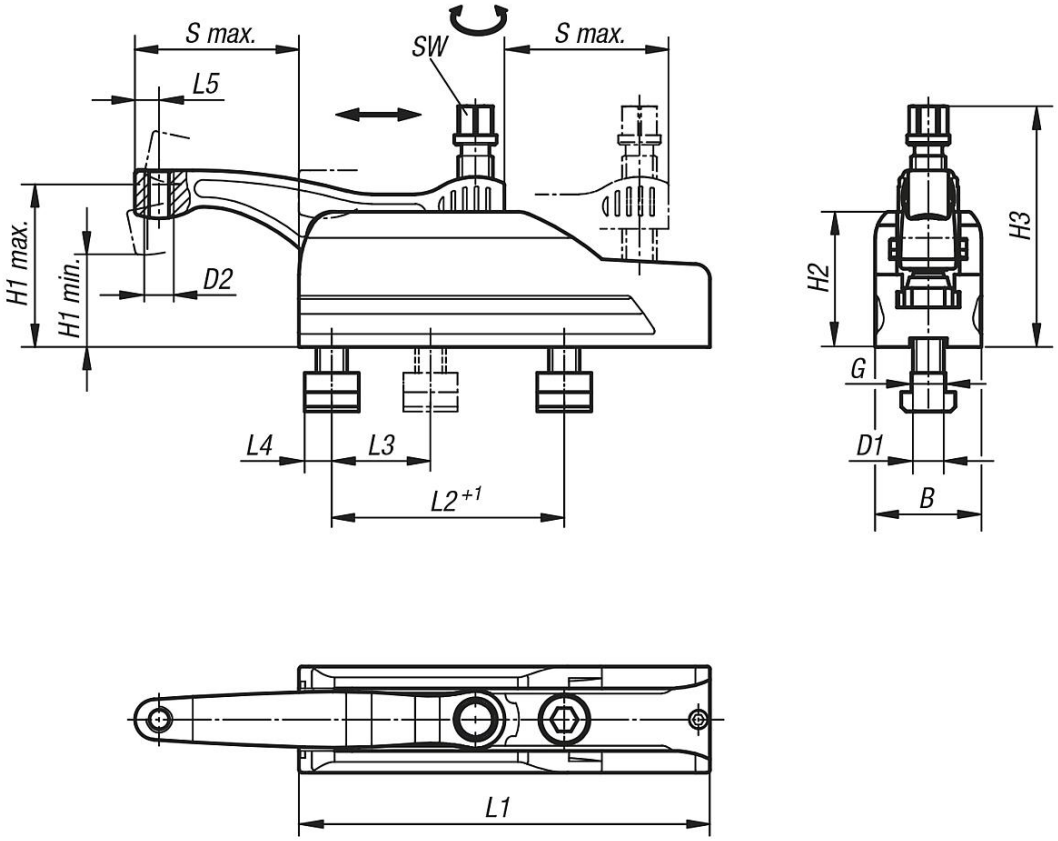

Aperçu des articles

Étau de bridage compact

Référence	B	D1	D2	G pour la rainure en Té	H1 min.	H1 max.	H2	H3	L1	L2	L3	L4	L5	S max.	SW	Couple de serrage max. Nm	Force de serrage kN max.
04628-012	45	M12x30	M8	14	40	60	59	95	134	70	50	13	10	43	16	45	15
04628-016	55	M16x35	M12	18	47	85	70	126	213	120	50	17	12,5	85	18	75	25