03182 Doigt d‘indexage de précision avec doigt d‘arrêt conique

Description de l'article/illustrations du produit

Description

Matière :
Acier.
Poignée thermoplastique gris foncé.

Finition :
Trempé et rectifié.

Nota :
Les doigts d'indexage et les douilles constituent une solution optimale pour le positionnement et la fixation rapide. La tolérance d'exécution de ces doigts d'indexage et des douilles permet d'obtenir une excellente répétabilité lors de l'assemblage de deux éléments.

Renseignements techniques voir Instructions de montage.

Indication de dessin :
Forme A : standard
Forme B : verrouillable

Dessins

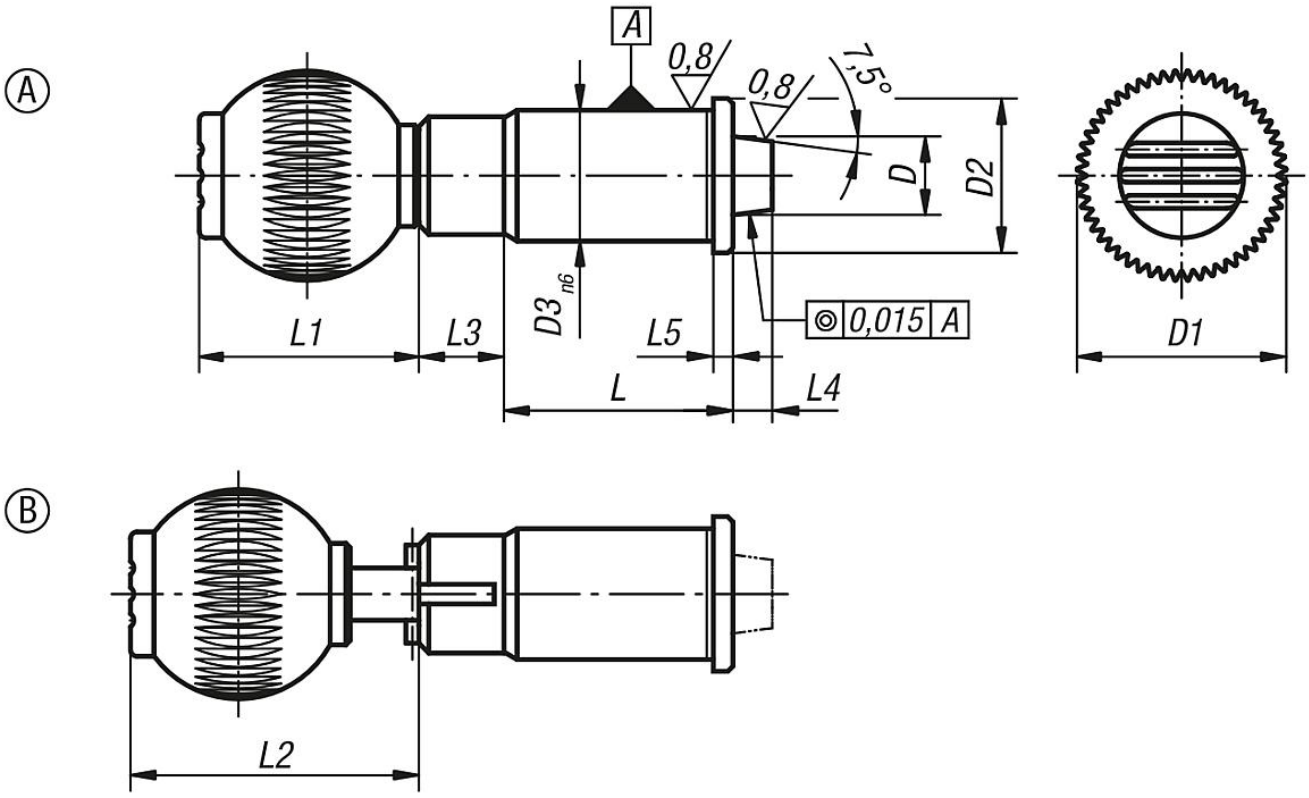

Aperçu des articles

Référence Forme A standard	Référence Forme B verrouillable	D	D1	D2	D3	L	L1	L2	L3	L4 min.	L5	Force du ressort initiale F1 env. N	Force du ressort finale F2 env. N	Taraudage poignée boule
03182-010	03182-110	10	25	19	16	31	25	-/32,5	13	6	2,5	19	29	M6
03182-012	03182-112	12	32	23	20	35	33	-/40,5	13	6	3	22	35	M8

Aperçu des articles

Référence Forme A standard	Référence Forme B verrouillable	D	D1	D2	D3	L	L1	L2	L3	L4 min.	L5	Force du ressort initiale F1 env. N	Force du ressort finale F2 env. N	Taraudage poignée boule
03182-016	03182-116	16	40	28	25	42	41,5	-/49	13	6	3	30	50	M10
03182-020	03182-120	20	40	33	30	50	41,5	-/49	13	6	3	46	63	M10
03182-025	03182-125	25	50	42	38	60	51	-/58,5	13	6	3	39	73	M10