Description de l'article/illustrations du produit

Description

Matière :
Corps, couvercle en thermoplastique polyamide 66.
Filtre à air (uniquement forme B) en polyuréthane (mousse PU).
Joint torique en caoutchouc (NBR).

Finition :
Corps noir.
Couvercle rouge.
Finesse de filtration 60 µm.

Nota :
Nos bouchons à évent résistent à des températures jusqu'à 100 °C à l'huile et jusqu'à 70 °C à l'eau.
Grâce à la capsule amovible, le filtre à air se nettoie sans problème.

Indication de dessin :
1) Capsule
2) Filtre à air uniquement forme B
3) Joint torique

Dessins

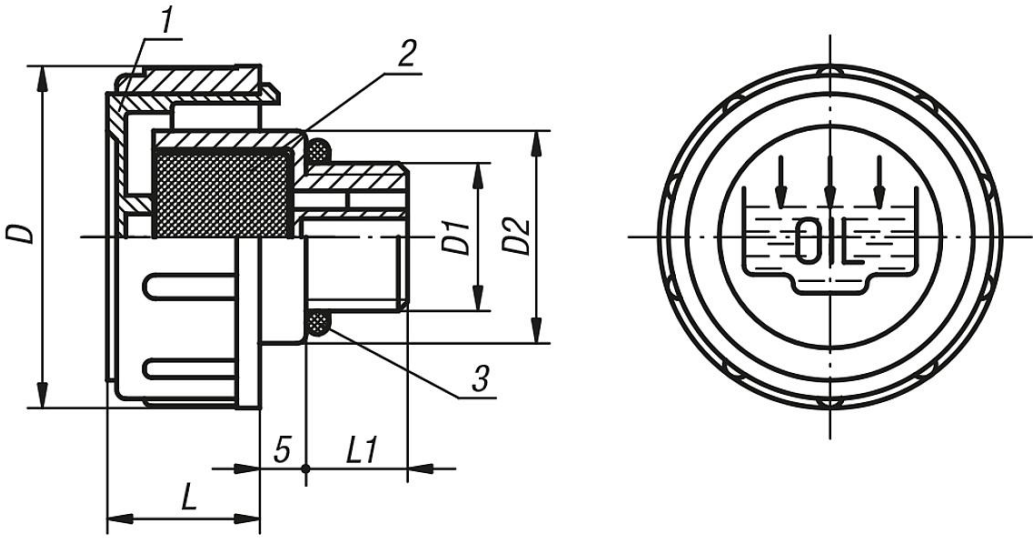

Aperçu des articles

Référence Forme A	Référence Forme B	D	D1	D2	L	L1
28034-136038	28034-236038	36	G3/8	23	17	11
28034-141012	28034-241012	41	G1/2	28	18	12
28034-147034	28034-247034	47	G3/4	33	17	12
28034-152100	28034-252100	52	G1	38	20	12
28034-163114	28034-263114	63	G1 1/4	49	23	13
28034-163112	28034-263112	63	G1 1/2	55	23	13,5
28034-1361615	28034-2361615	36	M16x1,5	23	17	11
28034-1411815	28034-2411815	41	M18x1,5	28	17,5	12
28034-1412015	28034-2412015	41	M20x1,5	28	17,5	12
28034-1412215	28034-2412215	41	M22x1,5	28	17,5	12

Aperçu des articles