## Description de l'article/illustrations du produit

### Description

**Matière :**
Corps de base et bras en acier de traitement.
Mors de serrage en acier à outils.

**Finition :**
Corps de base bruni.
Bras et mors de serrage traités et brunis.

## Dessins

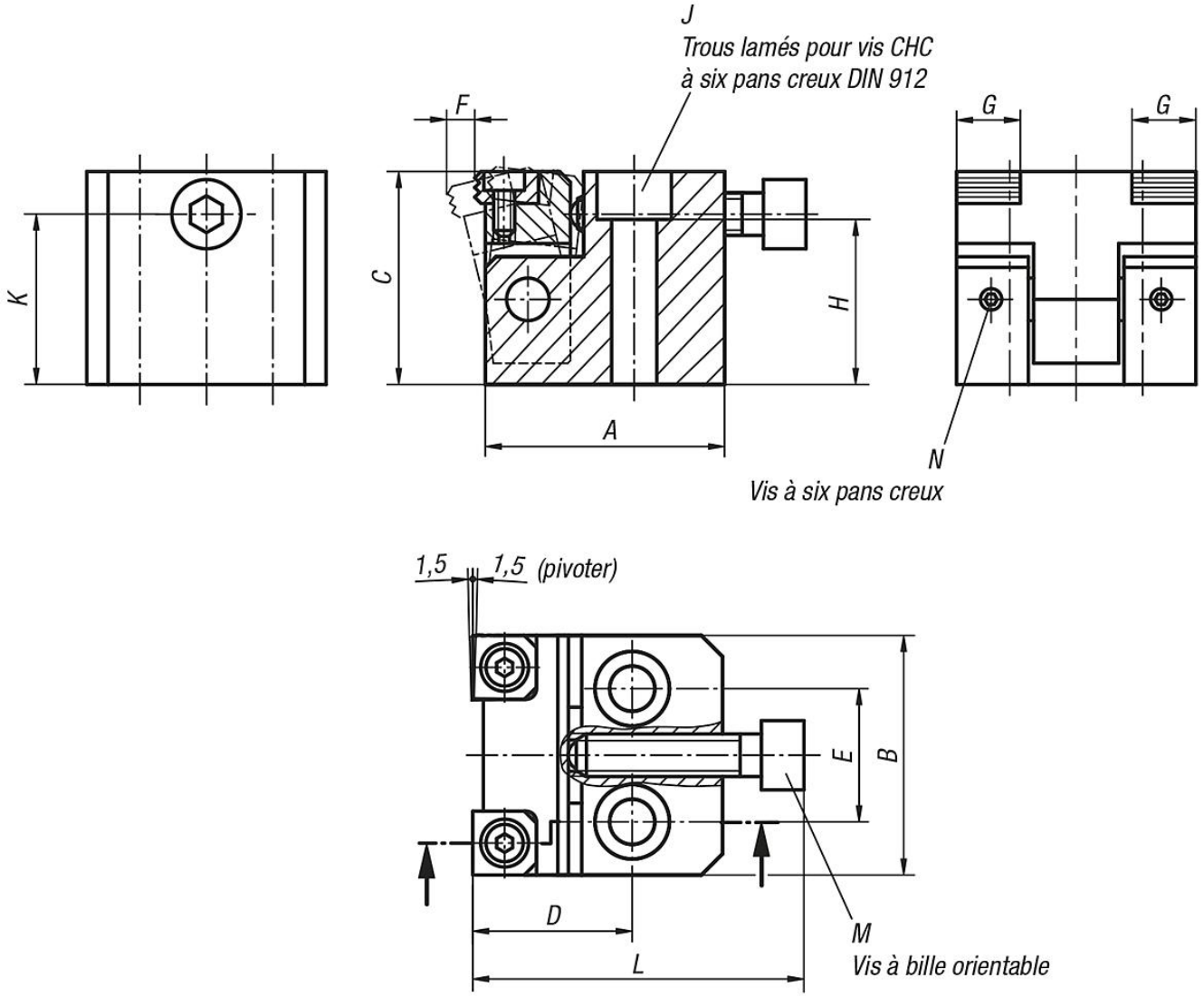

## Aperçu des articles

| Référence | A | B | C | D | E | F | G | H | J | K | L | M | N | Force de serrage N | Couple de serrage Nm |
|---|---|---|---|---|---|---|---|---|---|---|---|---|---|---|---|
| 04578-080400 | 45 | 45 | 40 | 30 | 25 | 5,3 | 12 | 31 | M8 | 32 | 62,5 | M8x35 | M4x4 | 15000 | 25 |
| 04578-100500 | 55 | 55 | 50 | 40 | 30 | 7,1 | 16 | 39 | M10 | 40 | 74 | M10x40 | M4x4 | 27000 | 50 |
| 04578-120600 | 65 | 65 | 60 | 45 | 35 | 8 | 20 | 47 | M12 | 48 | 91 | M12x50 | M5x5 | 38000 | 90 |