Description de l'article/illustrations du produit

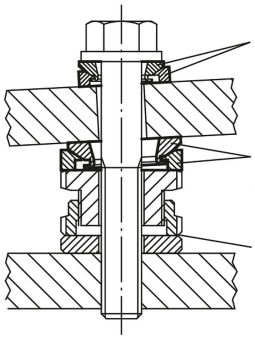

Description

Matière :
Acier 1.7225. Inox 1.4305.

Finition :
Acier zingué bleu.
Inox naturel.

Nota :
La rondelle de compensation à rotule permet de caler avec précision des surfaces d'appui obliques, jusqu'à un angle d'inclinaison d'environ 4°. Pour des inclinaisons de D3 > 1°, l'appui homogène des vis nécessite le calage d'une deuxième rondelle de compensation à rotule comme support. Ainsi, les parties supérieures et inférieures du montage, bien bloquées, ne risquent pas de se désolidariser.

Dessins

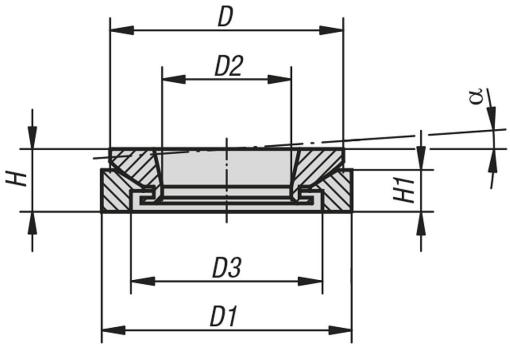

Aperçu des articles

Référence acier	Référence acier inoxydable	H	H1	D	D1	D2	D3	α
07460-151	07460-152	8	5,5	23	25	8,5	15	4°
07460-201	07460-202	10	6,2	30	32	13	20	4°
07460-301	07460-302	12,5	9	40	45	20	30	4°
07460-401	07460-402	16	13	52	58	29	38	4°
07460-501	07460-502	20	14	65	70	36	48	4°