TOSHIBA
Leading Innovation >>>

Climatiseur (Type split)

Manuel du propriétaire

HFC
R410A

Unité intérieure

Modèle :

Pour usage commercial

Type conduit fin

RAV-SM404SDT-E
RAV-SM454SDT-E
RAV-SM564SDT-E

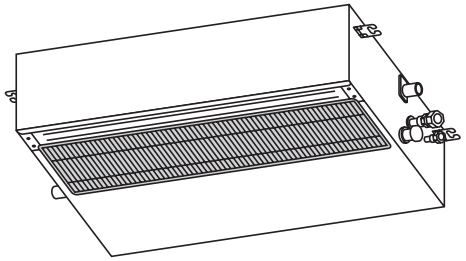

Translated instruction

ADOPTION DU NOUVEAU FLUIDE FRIGORIGÈNE

Ce climatiseur adopte un nouveau réfrigérant HFC (R410A) en remplacement du réfrigérant habituel R22 cela pour éviter la destruction de la couche d'ozone.

Cet appareil n'est pas conçu pour une utilisation par une personne (y compris des enfants) à mobilité réduite, ou déficiente mentalement ou manquant d'expérience et de connaissances, à moins qu'elle ait reçu des instructions ou une supervision concernant l'utilisation de l'appareil par une personne responsable de leur sécurité.

Sommaire

1 Précautions relatives à la sécurité 2

2 Nom des pièces 4

3 Télécommande avec fil 4

4 Bonne utilisation du climatiseur. 6

5 Fonctionnement commandé par la minuterie 7

6 Mode d'économie d'énergie 7

7 Entretien 8

8 Résolution des problèmes 9

9 Fonctionnement et performances 10

10 Installation 10

11 Spécifications. 11

Merci d'avoir acheté ce climatiseur Toshiba.
Veuillez lire attentivement ces instructions qui contiennent des informations importantes qui sont conformes à la directive « Machines » (Directive 2006/42/EC), et assurez-vous de bien les comprendre.
Après avoir lu ces instructions, veillez à les conserver en lieu sûr avec le Manuel du propriétaire et le Manuel d'installation fournis avec votre produit.

Dénomination générique : Climatiseur

Définition d'un Installateur qualifié ou Technicien d'entretien qualifié
Le climatiseur doit être installé, entretenu, réparé et enlevé par un installateur qualifié ou une personne d'entretien qualifiée. Lorsqu'une de ces opérations doit être effectuée, demandez à un installateur qualifié ou un technicien d'entretien qualifié de les exécuter pour vous.
Un installateur qualifié ou technicien d'entretien qualifié est un agent qui a les qualifications et connaissances décrites dans le tableau ci-dessous.

Agent	Qualifications et connaissances que cet agent doit posséder
Installateur qualifié	• L'installateur qualifié est une personne qui installe, entretient, déplace et enlève les climatiseurs fabriqués par Toshiba Carrier Corporation. Il ou elle a été formé pour installer, entretenir, déplacer et enlever les climatiseurs fabriqués par Toshiba Carrier Corporation ou, alternativement, il ou elle a reçu des consignes concernant de telles opérations par une ou des personnes qui ont été formées et a, par conséquent, acquis toutes les connaissances associées à ces opérations. • L'installateur qualifié qui est autorisé à effectuer un travail électrique compris dans l'installation, le déplacement et l'enlèvement possède les qualifications nécessaires à ce travail électrique conformément aux réglementations et à la législation locales, et il ou elle est une personne qui a été formée pour les problèmes relatifs au travail électrique sur les climatiseurs fabriqués par Toshiba Carrier Corporation ou, alternativement, il ou elle a reçu des consignes dans de tels domaines par une ou des personnes qui ont été formées et possèdent, par conséquent, les connaissances relatives à ce travail. • L'installateur qualifié qui est autorisé à manipuler du fluide frigorigène et à réaliser un travail de raccordement compris dans l'installation, le déplacement et l'enlèvement possède les qualifications nécessaires à cette manipulation de fluide frigorigène et de ce travail de raccordement conformément aux réglementations et à la législation locales, et il ou elle est une personne qui a été formée pour les problèmes relatifs à la manipulation de fluide frigorigène et de travail de raccordement sur les climatiseurs fabriqués par Toshiba Carrier Corporation ou, alternativement, il ou elle a reçu des consignes dans de tels domaines par une ou des personnes qui ont été formées et possèdent, par conséquent, les connaissances relatives à ce travail. • L'installateur qualifié qui est autorisé à travailler en hauteur a été formé aux domaines relatifs au travail en hauteur avec les climatiseurs fabriqués par Toshiba Carrier Corporation ou, alternativement, il ou elle a reçu des consignes dans de tels domaines par une ou des personnes qui ont été formées et possède, par conséquent, toutes les connaissances requises pour ce travail.
Technicien d'entretien qualifié	• La personne d'entretien qualifiée est une personne qui installe, répare, entretient, déplace et enlève les climatiseurs fabriqués par Toshiba Carrier Corporation. Il ou elle a été formé pour installer, réparer, entretenir, déplacer et enlever les climatiseurs fabriqués par Toshiba Carrier Corporation ou, alternativement, il ou elle a reçu des consignes pour de telles opérations par une ou des personnes qui ont été formées et a, par conséquent, acquis toutes les connaissances associées à ces opérations. • La personne d'entretien qualifiée qui est autorisée à effectuer un travail électrique compris dans l'installation, la réparation, le déplacement et l'enlèvement possède les qualifications nécessaires à ce travail électrique conformément aux réglementations et à la législation locales, et il ou elle est une personne qui a été formée pour les problèmes relatifs au travail électrique sur les climatiseurs fabriqués par Toshiba Carrier Corporation ou, alternativement, il ou elle a reçu des consignes dans de tels domaines par une ou des personnes qui ont été formées et possèdent, par conséquent, les connaissances relatives à ce travail. • La personne d'entretien qualifiée qui est autorisée à manipuler du fluide frigorigène et à réaliser un travail de raccordement compris dans l'installation, la réparation, le déplacement et l'enlèvement possède les qualifications nécessaires à cette manipulation de fluide frigorigène et de ce travail de raccordement conformément aux réglementations et à la législation locales, et il ou elle est une personne qui a été formée pour les problèmes relatifs à la manipulation de fluide frigorigène et de travail de raccordement sur les climatiseurs fabriqués par Toshiba Carrier Corporation ou, alternativement, il ou elle a reçu des consignes dans de tels domaines par une ou des personnes qui ont été formées et possèdent, par conséquent, les connaissances relatives à ce travail. • La personne d'entretien qualifiée qui est autorisée à travailler en hauteur a été formée aux domaines relatifs au travail en hauteur avec les climatiseurs fabriqués par Toshiba Carrier Corporation ou, alternativement, il ou elle a reçu des consignes dans de tels domaines par un ou des personnes qui ont été formées et possèdent, par conséquent, toutes les connaissances requises pour ce travail.

■ Avertissements apposés sur le climatiseur

Indication d'avertissement	Description
WARNING **ELECTRICAL SHOCK HAZARD** Disconnect all remote electric power supplies before servicing.	**AVERTISSEMENT** **RISQUE DE DECHARGE ELECTRIQUE** Débranchez toutes les alimentations électriques distantes avant l'entretien.
WARNING Moving parts. Do not operate unit with grille removed. Stop the unit before the servicing.	**AVERTISSEMENT** Pièces mobiles. Ne faites pas fonctionner l'unité avec la grille déposée. Arrêtez l'unité avant l'entretien.
CAUTION High temperature parts. You might get burned when removing this panel.	**PRÉCAUTION** Pièces à haute température. Vous pourriez vous brûler en déposant ce panneau.
CAUTION Do not touch the aluminum fins of the unit. Doing so may result in injury.	**PRÉCAUTION** Ne touchez pas les ailettes en aluminium de l'unité. Vous pourriez vous blesser.
CAUTION **BURST HAZARD** Open the service valves before the operation, otherwise there might be the burst.	**PRÉCAUTION** **RISQUE D'EXPLOSION** Ouvrez les soupapes de service avant l'opération, sinon un éclatement pourrait se produire.

1 Précautions relatives à la sécurité

Le fabricant ne peut être tenu responsable pour tout dommage causé par le non-respect des instructions et descriptions de ce manuel.

⚠ AVERTISSEMENT

Généralités

- Veuillez lire attentivement le manuel du propriétaire avant de mettre le climatiseur en marche. Plusieurs aspects doivent être pris en compte pour son fonctionnement quotidien.
- Demandez à votre revendeur ou à un professionnel de réaliser l'installation. Seul un installateur qualifié (*1) est capable d'installer un climatiseur. Si une personne non qualifié installe un climatiseur, des problèmes peuvent se produire, tels qu'un incendie, une électrocution, des blessures, une fuite d'eau, du bruit et des vibrations.
- N'utilisez aucun autre réfrigérant que celui spécifié pour tout rajout ou remplacement. Sinon, une haute pression anormale pourrait être générée dans le circuit de réfrigération, qui pourrait entraîner une panne ou une explosion du produit ou même des blessures corporelles.
- Les endroits où de bruit de fonctionnement de l'unité extérieure peut être une nuisance. (En particulier, si le climatiseur doit être installé en limite de propriété, tenez le plus grand compte de sa nuisance sonore.)

Transport et entreposage

- Lors du transport du climatiseur, portez des chaussures à coquilles, des gants et des vêtements de protection supplémentaires.
- Lors du transport du climatiseur, n'agrippez pas les bandes du carton d'emballage. Vous risquez de vous blesser si les bandes se brisent.
- Avant d'empiler les cartons d'emballage pour l'entreposage ou le transport, tenez compte des précautions inscrites sur les cartons d'emballage. Ne pas tenir compte de ces précautions risque d'entraîner l'effondrement de la pile.
- Le climatiseur doit être transporté dans des conditions stables. Si une pièce était endommagée, contactez le revendeur.
- Si le climatiseur doit être transporté à la main, faites appel à plusieurs personnes.

Installation

- Seul un installateur qualifié(*1) ou une personne d'entretien qualifiée(*1) est autorisé à réaliser le travail électrique sur le climatiseur. En aucun cas, ce travail doit être effectué par une personne non qualifiée étant donné que si le travail n'est pas correctement effectué, des chocs électriques et/ou des fuites électriques peuvent survenir.
- Une fois l'installation terminée, l'installateur doit expliquer les positions du disjoncteur. Dans l'hypothèse où ce problème est survenu dans ce climatiseur, réglez le disjoncteur sur la position OFF et contactez une personne de l'entretien.
- Si l'unité est installée dans une petite pièce, prenez les mesures qui s'imposent pour qu'en cas de fuite la teneur en réfrigérant ne dépasse pas les limites permises. Consultez le revendeur chez qui vous avez acquis le climatiseur au moment de mettre en pratique ces mesures. Une accumulation de réfrigérant à haute concentration est susceptible de provoquer une insuffisance d'oxygène.
- N'installez pas le climatiseur dans un endroit qui peut être soumis à un risque de gaz combustible. En présence de fuites de gaz combustible ou d'une accumulation de celui-ci autour de l'unité, un incendie peut survenir.
- Utilisez les produits spécifiés par la compagnie pour les pièces achetées séparément. L'utilisation de produits non spécifiés peut entraîner un incendie, une électrocution, une fuite d'eau ou tout autre problème. Faites réaliser l'installation par un professionnel.
- Vérifiez que la mise à la terre est effectuée correctement.

Fonctionnement

- Avant d'ouvrir la grille d'entrée d'air de l'unité intérieure ou du panneau de service de l'unité extérieure, réglez le disjoncteur sur la position OFF. Ne pas régler le disjoncteur sur la position OFF peut donner lieu à des chocs électriques par le biais d'un contact avec les pièces intérieures. Seul un installateur qualifié(*1) ou une personne d'entretien qualifiée(*1) est autorisé à enlever la grille d'entrée d'air de l'unité intérieure ou le panneau de service de l'unité extérieure et à effectuer le travail requis.
- A l'intérieur du climatiseur se trouvent des zones à haute tension et des pièces tournantes. En raison d'un risque de chocs électriques ou du fait que vos doigts ou des objets puissent se coincer dans les pièces tournantes, n'enlevez pas le panneau de service de l'unité extérieure. Lorsque le travail englobant la dépose de ces pièces est requis, contactez un installateur qualifié ou un personne d'entretien qualifiée.
- Ne déplacez ni ne réparez l'unité vous-même. Celle-ci fonctionnant sous haute tension, vous pourriez vous électrocuter en démontant le couvercle et l'unité principale.
- Utilisez un support de plus de 50 cm de haut pour nettoyer le filtre de l'unité intérieure ou pour effectuer d'autres travaux nécessitant un travail en hauteur. Etant donné que le support risque de tomber et de vous blesser lors d'un travail en hauteur, ce genre de travail ne peut pas être réalisé par des personnes non-qualifiées. Lorsque ce type de travail doit être réalisé, ne le faites pas vous-même mais demandez plutôt à un installateur qualifié ou à une personne d'entretien qualifiée de l'effectuer pour vous.
- Ne touchez pas l'ailette en aluminium de l'unité extérieure. Vous risquez de vous blesser dans le cas contraire. Si l'ailette doit être touchée, ne la touchez pas vous-même mais contactez plutôt un installateur qualifié ou une personne d'entretien qualifiée.
- Ne grimpez pas ou ne placez pas d'objets sur le dessus de l'unité extérieure. Vous ou les objets pourriez tomber de l'unité extérieure et ainsi vous blesser.
- Ne placez aucun appareil à combustion dans un endroit exposé directement au souffle du climatiseur, faute de quoi sa combustion risquerait d'être défectueuse.
- Si le climatiseur doit fonctionner dans une pièce contenant aussi un appareil à combustion, ventilez la pièce suffisamment. Une ventilation trop faible risquerait de provoquer une insuffisance d'oxygène.
- Quand le climatiseur est utilisé dans un endroit clos, pensez à aérer suffisamment la pièce. Une ventilation trop faible risquerait de provoquer une insuffisance d'oxygène.
- N'exposez pas votre corps directement à l'air froid pendant longtemps et ne vous refroidissez pas excessivement. Cela pourrait détériorer votre condition physique et vous rendre malade.

FR

- N'insérez pas votre doigt ni une tige dans l'admission ou l'évacuation d'air.
  Cela pourrait entraîner des blessures car la rotation du ventilateur se fait à grande vitesse dans l'appareil.
- Consultez le magasin où vous avez achetez le climatiseur si la climatisation (refroidissement et chauffage) n'est pas réalisée correctement car une fuite de réfrigérant pourrait en être la cause. Vérifiez les détails de la réparation avec un personnel de service qualifié(*1) quand la réparation comprend une charge supplémentaire de réfrigérant.
- Arrêtez le fonctionnement du climatiseur et de coupez le disjoncteur avant le nettoyage.
  Sinon, cela pourrait entraîner des blessures car la rotation du ventilateur se fait à grande vitesse dans l'appareil.

Réparations

- En cas de problème (comme par exemple lorsque l'affichage d'une erreur est apparue, une odeur de brûlé survient, des sons anormaux sont entendus, le climatiseur ne parvient pas à refroidir ou à réchauffer ou une fuite d'eau est présente) est survenu au niveau du climatiseur, ne touchez pas le climatiseur vous-même et réglez le disjoncteur sur la position OFF, ensuite, contactez une personne d'entretien qualifiée. Prenez des mesures pour garantir que l'alimentation ne sera pas branchée (en indiquant « hors service » près du disjoncteur, par exemple) jusqu'à ce que la personne d'entretien qualifiée arrive. Continuer à utiliser le climatiseur alors qu'il présente un problème peut entraîner des problèmes mécaniques ou donner lieu à des chocs électriques et autres pannes.
- Si la grille du ventilateur est endommagée, n'approchez pas de l'unité extérieure et réglez le disjoncteur sur la position OFF, ensuite contactez une personne d'entretien qualifiée pour effectuer les réparations. Ne réglez pas le disjoncteur en position ON jusqu'à ce que les réparations soient terminées.
- S'il existe un danger que l'unité intérieure tombe, ne vous approchez pas de l'unité intérieure et réglez le disjoncteur en position OFF, ensuite contactez un installateur qualifié ou un personne d'entretien qualifiée pour réinstaller l'unité. Ne réglez pas le disjoncteur en position ON jusqu'à ce que l'unité soit réinstallée.
- S'il existe un danger que l'unité extérieure ne se renverse, ne vous approchez pas de l'unité extérieure et réglez le disjoncteur en position OFF, ensuite contactez un installateur qualifié ou un personne d'entretien qualifiée pour réinstaller l'unité ou effectuer les améliorations. Ne réglez pas le disjoncteur en position ON jusqu'à ce que les améliorations ou la réinstallation soient terminées.
- Ne modifiez pas l'appareil. Cela pourrait entraîner un incendie, une électrocution ou un autre problème.

Réinstallation

- Lorsque le climatiseur doit être réinstallé, ne le déplacez pas vous-même mais contactez plutôt un installateur qualifié ou une personne d'entretien qualifiée. Si le climatiseur n'est pas correctement réinstallé, cela peut donner lieu à des chocs électriques et/ou un incendie.

⚠ PRÉCAUTION

Pour déconnecter l'appareil du secteur.

- Cet appareil doit être branché sur secteur au moyen d'un interrupteur avec une séparation de contact d'au moins **3 mm**.

Vous devez utiliser un fusible d'installation (tous les types de fusible peuvent être utilisés) pour la ligne d'alimentation de ce climatiseur.

Installation

- Faites cheminer le tuyau de vidange comme il convient pour assurer un écoulement parfait. Une vidange incorrecte peut entraîner l'inondation d'une pièce et des dommages aux meubles.
- Raccordez le climatiseur à une alimentation exclusive correspondant à la tension nominale, faute de quoi l'unité pourrait tomber en panne ou provoquer un incendie.
- Vérifiez que l'unité extérieure est fixée à la base. Sinon, les unités pourraient se reverser ou d'autre accidents pourraient se produire.

Fonctionnement

- N'utilisez pas ce climatiseur à des fins particulières, telles que la conservation d'aliments, d'instruments de précision, d'objets d'art, d'animaux d'élevage, en voiture, bateau.
- Ne touchez aucun interrupteur si vous avez les mains humides, faute de quoi vous risqueriez de vous électrocuter.
- Lorsque vous envisagez de ne pas utiliser l'appareil pendant une période prolongée, désactivez l'interrupteur principal ou le disjoncteur par mesure de sécurité.
- Pour que le climatiseur conserve toute sa puissance, conformez-vous à la gamme des températures de fonctionnement précisée dans les instructions. Dans le cas contraire, il peut présenter une défaillance, tomber en panne ou laisser fuir de l'eau.
- Évitez de faire tomber du liquide dans la télécommande. Évitez de renverser du jus, de l'eau ou tout autre liquide.
- Ne lavez pas le climatiseur. Cela pourrait entraîner une électrocution.
- Vérifiez si la base de l'installation et les autres équipement ont été détériorés après une utilisation pendant une longue période. Les laisser dans une telle condition peut entraîner une chute de l'unité et causer des blessures.
- Ne laissez pas des vaporisateurs inflammables ou d'autres matériaux inflammables près du climatiseur, et ne vaporisez pas un aérosol inflammable directement sur le climatiseur. Ils pourraient prendre feu.
- Arrêtez le fonctionnement du climatiseur et de coupez le disjoncteur avant le nettoyage.
  Sinon, cela pourrait entraîner des blessures car la rotation du ventilateur se fait à grande vitesse dans l'appareil.
- Pour le nettoyage du climatiseur, demandez qu'il soit réalisé par le revendeur.
  Nettoyer un climatiseur d'une façon incorrecte peut causer des dommages aux pièces en plastique, des défauts d'isolation des pièces électriques ou des autres pièces, et entraîner un mauvais fonctionnement. Dans le pire des cas, cela pourrait entraîner une fuite d'eau, une électrocution, une émission de fumée ou un incendie.
- Ne placez pas de récipient d'eau tel qu'un vase sur l'unité.
  Une pénétration d'eau dans l'appareil pourrait se produire et cela pourrait entraîner une détérioration de l'isolation électrique et une électrocution.

(*1) Reportez-vous à « Définition d'installateur qualifié ou personne d'entretien qualifiée ».

■ Informations concernant le transport, la manipulation et l'entreposage du carton

◆ Exemples d'indication sur le carton

Symbole	Description	Symbole	Description
	Gardez au sec	DO NOT DROP	Ne le laissez pas tomber
FRAGILE	Fragile	DO NOT LAY DOWN	Ne pas le coucher
11 — 11 cartons	Hauteur d'empilement (12 cartons peuvent être empilés dans ce cas)	DO NOT WALK ON THIS CARTON	Ne marchez pas sur ce carton
	Cette face vers le haut		Ne pas faire un pas
	Manipuler avec soin		

Autres précautions	Description
⚠ Caution Injury possibility. Don't handle with packing band, or may get injured in case of broken band.	**PRÉCAUTION** Risque de blessure. Ne pas manipuler à l'aide de la bande d'emballage sous peine de se blesser en cas de rupture de bande.
Stacking notice. In case that cardboard boxes protrude out of pallet when stacking, lay a 10mm thick plywood over the pallet. Cardbord box Plywood Pallet	**Notice concernant l'empilement.** Dans le cas où des caisses en carton dépassent de la palette lors de l'empilement. Placez un panneau contreplaqué de 10 mm d'épaisseur sur la palette.

2 Nom des pièces

■ Unité intérieure

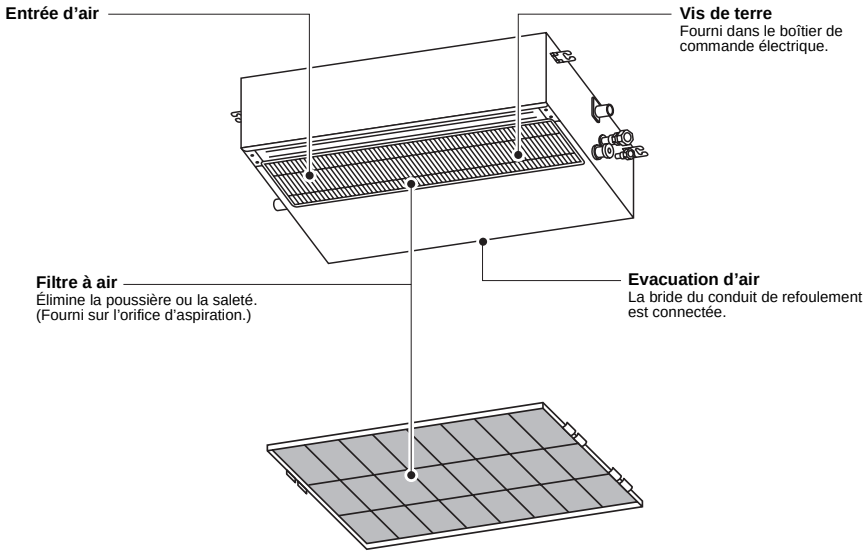

■ Unité extérieure

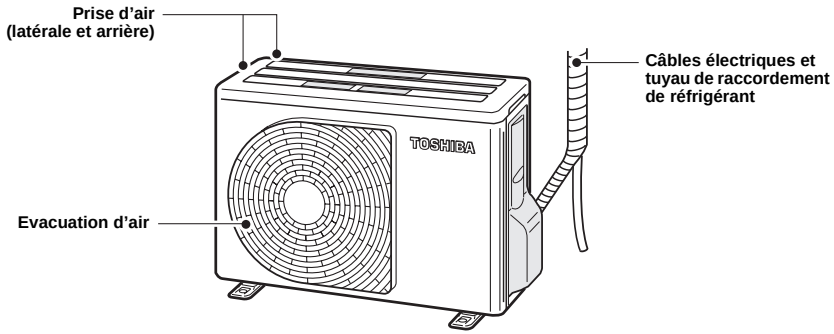

3 Télécommande avec fil

Cette télécommande peut contrôler jusqu'à 8 unités intérieures.

■ Section d'affichage

Dans l'illustration d'affichage ci-dessous, tous les icônes sont indiqués. Lorsque l'unité fonctionne, seuls les icônes pertinents s'afficheront.

- Lorsque le disjoncteur est fermé pour la première fois, SETTING clignote sur l'afficheur de la télécommande.
- Le modèle est vérifié automatiquement tandis que cet icône clignote. Patientez jusqu'à ce que l'icône SETTING disparaisse pour utiliser la télécommande.

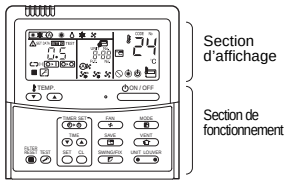

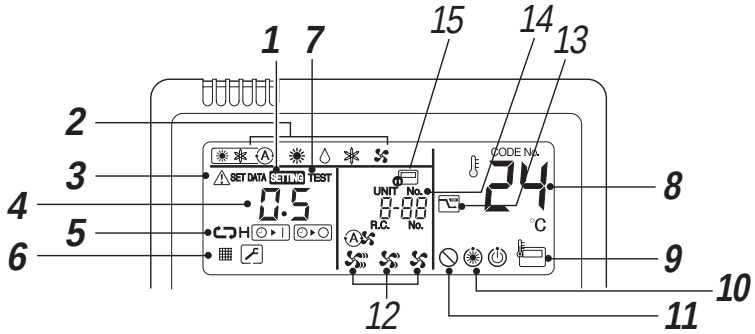

1 Affichage de SETTING
S'affiche lors du fonctionnement du dispositif de protection ou en cas d'erreur.

2 Mode de fonctionnement
Le mode sélectionné apparaît.

3 Affichage d'erreur
S'affiche lors du fonctionnement du dispositif de protection ou en cas d'erreur.

4 Affichage de la minuterie
L'heure de la minuterie s'affiche.
(Lorsqu'une erreur survient, un code d'erreur s'affiche.)

5 Affichage du réglage de Timer SET IN
Le mode de minuterie sélectionné apparaît.

6 Affichage du filtre
Rappel pour nettoyer le filtre à air.

7 Affichage de TEST (essai de fonctionnement)
S'affiche au cours d'un essai de fonctionnement.

8 Affichage de réglage de température
La température réglée sélectionnée s'affiche.

9 Affichage de capteur de la télécommande
S'affiche lorsque ce capteur fonctionne.

10 Affichage de préchauffage
Affiché lorsque le mode chauffage est activé ou que le cycle de dégivrage est lancé.
Lorsque cet icône est affiché, le ventilateur intérieur s'arrête.

11 Affichage de absence de fonction
Affiché lorsque la fonction demandée n'est pas disponible dans ce mode.

FR

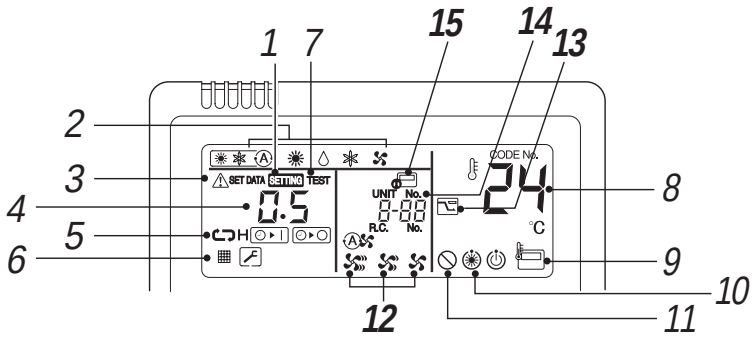

12 Affichage de vitesse du ventilateur
La vitesse sélectionnée est affichée.

(AUTO)
(HIGH)
(MED.)
(LOW)

13 Mode d'économie d'énergie
Limite la vitesse du compresseur (capacité) pour économiser de l'énergie.

14 Affichage du UNIT No.
Affiche le numéro de l'unité intérieure sélectionnée.
Affiche également le code d'erreur des unités intérieure et extérieure.

15 Affichage de commande centralisée
S'affiche lorsque la fonction de commande centralisée est activée pour le climatiseur, conjointement avec une télécommande de contrôle centralisé.

Si la télécommande est désactivée par le système de commande centralisée, clignote.
L'utilisation au moyen des touches est alors inactive.

Même si vous appuyez sur les touches ON/OFF, MODE ou TEMP., la touche de fonctionnement n'est pas acceptée.
(Les réglages réalisés avec la télécommande varient selon le mode de commande centralisée. Pour plus de détails, reportez-vous au manuel du propriétaire de la télécommande de contrôle centralisé.)

■ Section de fonctionnement

Appuyez sur les touches correspondant au mode de fonctionnement souhaité.
- Les détails du fonctionnement doivent être réglés une seule fois ; après, le climatiseur pourra être utilisé en appuyant sur la touche ON / OFF uniquement.

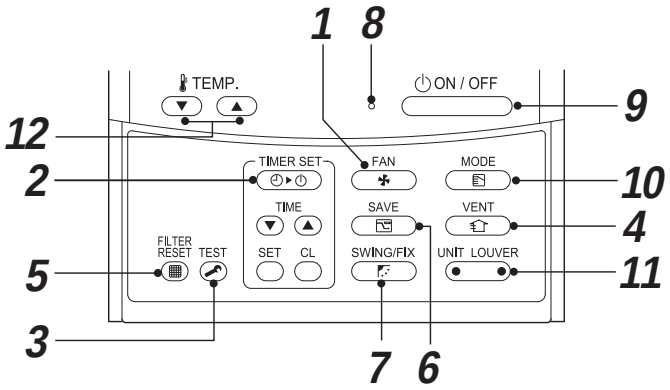

1 Touche FAN (vitesse de ventilateur)
Elle sélectionne la vitesse du ventilateur.

2 Touche TIMER SET (réglage de la minuterie)
Utilisez cette touche pour régler la minuterie.

3 Touche TEST (touche d'essai)
Utilisez uniquement pour l'entretien. (Ne l'utilisez pas s'il fonctionne normalement.)

4 Touche VENT (Ventilation)
Si « No function » s'affiche sur la télécommande quand vous appuyez sur la touche de ventilation, le ventilateur n'est pas connecté.

5 Touche FILTER RESET (remise à zéro du filtre)
Réinitialise (efface) l'affichage « FILTER ».

6 Touche SAVE (économie d'énergie)
La touche SAVE est utilisée pour passer en mode d'économie d'énergie.

7 Touche SWING/FIX (sens d'oscillation/orientation du flux d'air)
Pas de fonction.

8 Témoin de fonctionnement
Le témoin s'allume pendant le fonctionnement. Le témoin s'éteint pendant l'arrêt.
Il clignote pendant le fonctionnement du dispositif de protection ou à une heure suspecte.

9 Touche ON / OFF
Lorsque vous appuyez sur cette touche, l'appareil commence à fonctionner, et s'arrête si vous appuyez à nouveau.
Une fois l'appareil arrêté, le témoin de fonctionnement et toutes les autres indications sont désactivés.

10 Touche MODE (sélection du fonctionnement)
Permet de sélectionner le mode de fonctionnement souhaité.

11 Touche UNIT LOUVER (sélection de l'unité/du volet d'air)
Permet de sélectionner un numéro d'unité (gauche) et de claire-voie (droit).
UNIT :
Elle sélectionne une unité intérieure quand plusieurs unités intérieures à courant d'air réglable sont sous contrôle de la même télécommande.
LOUVER :
Pas de fonction.

12 Touche TEMP. (réglage de température)
Elle règle la température de la pièce.
Réglez la température de réglage souhaitée en appuyant sur TEMP. ou TEMP. .

OPTION:

Capteur de la télécommande
Généralement, le capteur TEMP. de l'unité intérieure détecte la température. La température autour de la télécommande peut également être détectée.
Pour plus d'informations, contactez le revendeur auprès duquel vous avez acquis le climatiseur.

4 Bonne utilisation du climatiseur

Lors de la première utilisation du climatiseur ou du premier changement de la valeur SET DATA, suivez les étapes ci-dessous. Après, le fonctionnement affiché sur la télécommande démarrera après avoir appuyé sur la touche ON / OFF uniquement.

■ Préparation

Activez l'interrupteur général et/ou le disjoncteur.

- Lorsque le système est mis sous tension, la section d'affichage apparaît sur la télécommande.
- Une fois le climatiseur sous tension, la télécommande n'accepte aucune opération pendant environ 1 minute, mais il ne s'agit pas d'une panne.

EXIGENCE

- Pour faire fonctionner le climatiseur, servez-vous uniquement de la touche ON / OFF sans éteindre l'interrupteur principal ni le disjoncteur.
- Si le climatiseur n'a pas été utilisé pendant de longues périodes, allumez-le disjoncteur au moins 12 heures avant de démarrer le climatiseur.

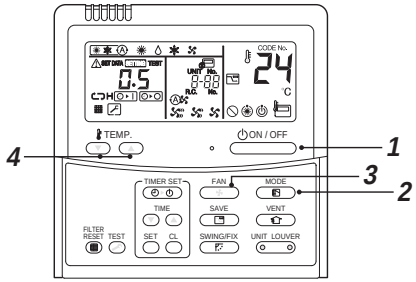

Démarrage

1 **Appuyez sur la touche ON / OFF .**
Le témoin de fonctionnement s'allume et le climatiseur commence à fonctionner.

2 **Sélectionnez un mode de fonctionnement à l'aide de la touche « MODE MODE ».**
Chaque pression sur cette touche permet de modifier l'affichage dans l'ordre indiqué ci-dessous.

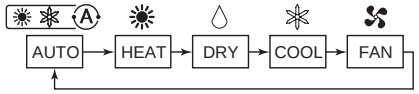

3 **Sélectionnez le volume d'air au moyen de la touche « FAN ».**
Chaque pression sur cette touche permet de modifier l'affichage dans l'ordre indiqué ci-dessous.

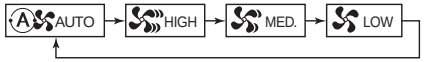

- Si le volume d'air est « AUTO », le volume d'air varie en fonction de la température de la pièce.
- En mode chauffage, si la température de la pièce est insuffisante en mode VOLUME « LOW », sélectionnez « MED. » ou « HIGH ».
- Le capteur de température détecte la température presque à l'orifice d'aspiration de l'unité intérieure, laquelle n'est pas nécessairement la même que celle de la pièce et dépend des conditions d'installation. Une valeur de température de réglage est la valeur de température de la pièce.
  (« AUTO » ne peut pas être choisi en mode FAN.)

4 **Déterminez la température de réglage au moyen de la touche « TEMP. ▼ » ou « TEMP. ▲ ».**

Arrêter

1 **Appuyez sur la touche ON / OFF .**
Le témoin de fonctionnement s'éteint et le climatiseur cesse de fonctionner.

Dans le cas d'un fonctionnement automatique (changement automatique)

- Puisque certains réglages ont été modifiés, l'unité sélectionne seule le mode de fonctionnement (refroidissement, chauffage ou ventilation) selon la température de la pièce.
- Si le mode automatique n'apporte pas le confort attendu, vous pouvez sélectionner manuellement le mode de fonctionnement souhaité.

Dans le cas du refroidissement

- Démarrez le refroidissement après approximativement 1 minute.

Dans le cas du chauffage

- Le mode de fonctionnement du chauffage est choisi en fonction de la température de la pièce et le démarrage a lieu environ 3 à 5 minutes plus tard.
- Une fois le chauffage terminé, le FAN peut continuer à fonctionner pendant environ 30 secondes.
- Lorsque la pièce a atteint la température désirée et que l'unité extérieure s'arrête, le souffle d'air est refoulé et le volume d'air baisse d'une manière excessive.
  En mode de dégivrage, le ventilateur s'arrête de manière à ce que l'air froid ne soit pas refoulé. (« HEAT READY » s'affiche.)
- Lorsque la pièce a atteint la température souhaitée et que l'unité extérieure s'arrête, l'unité intérieure refoule le souffle avec un très faible débit d'air.

REMARQUE

En cas de redémarrage après un arrêt
Lors du redémarrage du fonctionnement immédiatement après un arrêt, le climatiseur ne pourra pas fonctionner pendant environ 3 minutes, ceci permet de protéger la machine.

■ Fonctionnement à 8 °C (pour le préchauffage d'objet)(SDI série 4 et DI série 4 [RAV-SP***4AT/RAV-SM***4AT] uniquement)

Le climatiseur peut contrôler la température de chauffage à environ 8 °C en mode chauffage.
Le chauffage à 8 °C nécessite quelques réglages à l'aide de la télécommande. Demandez à l'installateur ou au revendeur d'effectuer les réglages conformément au Manuel d'installation de l'unité intérieure.

Démarrage

1 **Réglez la température affichée à 18 °C en mode chauffage en appuyant sur la touche TEMP. ▼.**

2 **Réglez la température affichée à 8 °C en appuyant sur la touche TEMP. ▼ pendant au moins quatre secondes.**

Arrêter

1 **Réglez la température affichée à 18 °C en appuyant sur la touche TEMP. ▲.**
Le climatiseur revient au mode CHAUFFAGE normal. Sélectionnez la température et le mode de fonctionnement souhaités.

REMARQUE

- La température de l'ai refoulé est inférieure à celle obtenue en mode de chauffage normal.
- Il est possible que la pièce ne soit pas chauffée uniformément selon l'emplacement d'installation de la télécommande.
- Il est possible que la pièce n'atteigne pas 8 °C selon les dimensions de la pièce ou les conditions d'installation.
- Le réglage de volume d'air est disponible pendant le fonctionnement de chauffage à 8 °C.

  Le chauffage à 8 °C est annulé dans les cas suivants.
  - Si vous arrêtez ce mode à l'aide de la touche ON / OFF.
  - Si vous utilisez un autre mode de fonctionnement à l'aide de la touche MODE.
  - Lorsque vous modifiez le réglage de la température ou le mode de fonctionnement, ou lorsque vous démarrez/arrêtez le fonctionnement à l'aide de la télécommande sans fil ou de la télécommande de contrôle centralisé.
- Si vous connectez un ou plusieurs modèles autres que le type de cassette à 4 voies de soufflage, conduite dissimulée dans le même groupe de contrôle, le chauffage à 8 °C n'est pas disponible.
- Cette fonction n'est pas disponible pour SM56 équipé d'une unité extérieure de série 2.
- Lors de l'utilisation de ce mode de fonctionnement, veillez à respecter la durée de fonctionnement conseillée ; nous vous recommandons en outre de confier votre climatiseur à un technicien qualifié pour un entretien régulier.

FR

5 Fonctionnement commandé par la minuterie

- Un type de fonctionnement commandé par la minuterie peut être sélectionné à partir des trois types suivants. (Il est possible de régler la minuterie pour les 168 heures à venir.)

Minuterie OFF	: Le fonctionnement s'arrête dès que l'heure de la minuterie a atteint l'heure réglée.
Minuterie OFF quotidienne	: Chaque fois, le fonctionnement s'arrête lorsque l'heure réglée est dépassée.
Minuterie ON	: Le fonctionnement commence dès que l'heure de la minuterie a atteint l'heure réglée.

■ Fonctionnement commandé par la minuterie

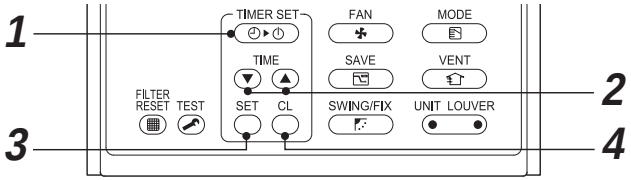

Réglage

1 Appuyez sur la touche TIMER SET.
Chaque pression sur la touche change l'affichage de la minuterie (type).

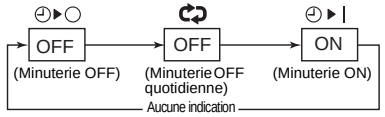

- SETTING et les affichages de l'heure de la minuterie clignotent.

2 Appuyez sur TIME ▼ ▲ pour sélectionner « SET TIME ».
- A chaque pression sur la touche ▲, l'heure réglée dans l'unité augmente de 0,5 h (30 minutes).
  Si l'heure réglée dépasse 24 heures, la minuterie peut être préréglée dans l'unité par incréments de 1 heure.
  L'heure définie maximum est de 168 heures (7 jours).
  La télécommande affiche l'heure configurée en heures (entre 0,5 et 23,5 heures) (*1) ou nombre de jours (dans le cas de 24 heures ou plus) (*2) comme cela est indiqué ci-dessous.
- A chaque pression sur la touche ▼, l'heure réglée baisse de 0,5 h (30 minutes) (0,5 - 23,5 heures) ou 1 heure (24 - 168 heures).

Exemple d'affichage sur la télécommande
- **Dans le cas de 23,5 heures (*1)**

- **Dans le cas de 34 heures (*2)**

1d affiche 1 jour (24 heures).
10h indique 10 heures. (Total de 34 heures)

3 Appuyez sur la touche SET.
L'indication SETTING disparaît et l'heure réglée de la minuterie s'affiche et ⊙▸| ou ⊙▸○ clignote.
(Lorsque la minuterie ON est active, l'heure réglée et l'indication de minuterie ON ⊙▸| sont présentes tandis que les autres indications disparaissent.)

4 Annulation du fonctionnement sous contrôle de la minuterie
Appuyez sur la touche CL.
L'affichage de TIMER disparaît.

REMARQUE

- Lorsque le fonctionnement s'arrête parce que l'heure réglée est atteinte, la minuterie OFF quotidienne se met en service en appuyant sur la touche ON / OFF et arrête le fonctionnement quand l'heure réglée de la minuterie est atteinte.
- Si vous appuyez sur la touche SWING/FIX alors que la minuterie OFF du climatiseur est active, l'indication de la minuterie disparaît puis réapparaît environ 5 secondes plus tard.
  Ceci est dû au traitement normal de la télécommande.

6 Mode d'économie d'énergie

Le mode d'économie d'énergie économise de l'énergie en limitant le courant maximum qui aura une influence que la capacité de chauffage ou de refroidissement que l'unité peut générer.

Appuyez sur la touche SAVE lorsque l'appareil est en marche.
- Le climatiseur entre en mode d'économie d'énergie.
- s'affiche sur l'écran.

Le mode d'économie d'énergie restera actif jusqu'à son annulation.
Pour quitter ce mode, appuyez à nouveau sur la touche SAVE.
- disparaît.

■ Pour configurer le réglage du mode d'économie d'énergie

Lorsqu'un appareil RAV-SP***2AT/RAV-SM***3AT ou plus ancien est utilisé, le réglage affiché change, mais le niveau de puissance réel est maintenu à « 75 % ».

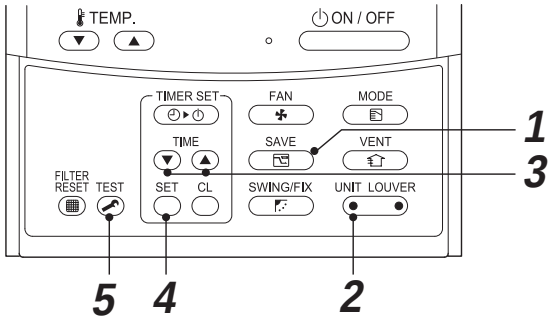

1 Appuyez sur SAVE pendant au moins quatre secondes lorsque le climatiseur est éteint.
SETTING, les symboles et les numéros clignotent.

2 Appuyez sur UNIT LOUVER (côté gauche de la touche) pour sélectionner l'unité intérieure à régler.
Chaque pression sur cette touche modifie l'élément UNIT No. comme suit :

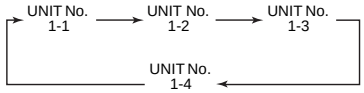

Le ventilateur de l'unité sélectionnée fonctionne.

7 Entretien

⚠ AVERTISSEMENT

Le nettoyage du filtre à air et des pièces formant celui-ci implique un travail dangereux en hauteur ; vous devez par conséquent vous assurer qu'il est effectué par un installateur qualifié ou une personne d'entretien qualifiée.
N'y procédez pas vous-même.
Quand le cycle de refroidissement ou automatique (refroidissement) est terminé, le cycle de déshumidification commence et le ventilateur commence à fonctionner. Lors du nettoyage de l'unité, arrêtez de force l'opération de déshumidification et éteignez le coupe-circuit pour éviter d'être électrocuté.

Nettoyage des filtres à air

Des filtres à air encrassés entravent le bon déroulement des étapes de chauffage et de refroidissement.

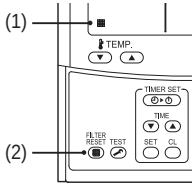

(1) Si « ▦ » s'affiche sur la télécommande, nettoyez les filtres à air.
(2) Une fois ce nettoyage terminé, appuyez sur la touche FILTER RESET.
« ▦ » disparaît.

◆ Quand l'unité reste inutilisée sur une longue période

1 **Faites fonctionner le ventilateur pendant quelques heures pour sécher l'intérieur.**
2 **Appuyez sur la touche ON / OFF de la télécommande pour arrêter le fonctionnement, puis éteindre le disjoncteur.**
3 **Nettoyez les filtres à air, puis remettez-les en place.**

◆ Avant la saison froide

Nettoyez le bac d'évacuation.
Contactez le distributeur auprès duquel vous avez acheté le produit.
(L'évacuation ne fonctionne pas si le bac d'évacuation ou l'évent est bouché. Dans certains cas, l'évacuation peut déborder et mouiller le mur ou le sol. Assurez-vous de nettoyer le carter de vidange avant la période d'utilisation du climatiseur.)

◆ Faites une vérification périodique

- Si l'unité est utilisée pendant une période prolongée, des pièces peuvent se détériorer et entraîner des dysfonctionnements ou une mauvaise vidange de l'eau sèche en fonction de la chaleur, de l'humidité ou de la poussière.
- Outre l'entretien normal, il est recommandé de faire vérifier l'unité et de faire effectuer son entretien par le distributeur auprès duquel vous l'avez achetée.

REMARQUE

Il est fortement conseillé de nettoyer et d'entretenir régulièrement les unités intérieure et extérieure du climatiseur afin d'assurer un fonctionnement optimal et dans un souci de protection de l'environnement.
Lorsque vous utilisez le climatiseur pendant des périodes prolongées, nous vous recommandons de le faire vérifier au moins une fois par an.
Nous vous conseillons en outre de vérifier régulièrement que l'unité extérieure est en bon état et, le cas échéant, d'appliquer un traitement antirouille.
En règle générale, si une unité intérieure est utilisée quotidiennement pendant environ 8 heures ou plus, les unités intérieure et extérieure doivent être nettoyées au moins une fois tous les 3 mois. Confiez l'entretien ou le nettoyage de l'appareil à un technicien qualifié.
Bien qu'il soit à la charge du propriétaire, l'entretien régulier du climatiseur peut en prolonger la durée de vie.
L'absence de nettoyage régulier des unités intérieure et extérieure se soldera par une baisse des performances, l'apparition de givre, de fuites d'eau, voire une panne du compresseur.

Liste des vérifications

Pièce	Unité	Vérification (visuelle/auditive)	Entretien
Échangeur de chaleur	Intérieure/ Extérieure	Poussière/saleté, rayures	Nettoyez l'échangeur de chaleur lorsqu'il est encrassé.
Moteur du ventilateur	Intérieure/ Extérieure	Son	Prenez les mesures nécessaires en cas de présence de sons anormaux.
Filtre	Intérieure	Poussière/saleté, casse	• Nettoyez le filtre avec de l'eau si celui-ci est contaminé. • Remplacez-le s'il est endommagé.
Ventilateur	Intérieure	• Vibration, équilibre • Poussière/saleté, aspect général	• Remplacez le ventilateur lorsqu'il vibre trop ou ne maintient pas un bon équilibre. • Nettoyez le ventilateur ou brossez-le si celui-ci est contaminé.
Grilles d'admission/ d'évacuation d'air	Intérieure/ Extérieure	Poussière/saleté, rayures	Réparez-les ou remplacez-les lorsqu'ils sont déformés ou endommagés.
Bac d'évacuation	Intérieure	Poussière/saleté, contamination lors de l'évacuation	Nettoyez le bac d'évacuation et modifiez l'inclinaison pour une évacuation optimale.
Panneau externe, claires-voies	Intérieure	Poussière/saleté, rayures	Nettoyez-les s'ils sont contaminés ou appliquez un enduit protecteur.
Extérieur	Extérieure	• Rouille, dégradation de l'isolant • Dégradation/écaillement du revêtement	Appliquez un enduit protecteur.

FR

8 Résolution des problèmes

Vérifiez les points décrits ci-dessous avant de demander une réparation.

	Symptôme		Cause
Il ne s'agit pas d'un dysfonctionnement.	Unité extérieure	• Une brume blanche et froide ou de l'eau sort • Parfois, un bruit de fuite d'air est émis. • Un bruit est émis lorsque l'appareil est mis sous tension.	• Le ventilateur de l'unité extérieure s'arrête automatiquement et un dégivrage est effectué. • L'électrovanne fonctionne lorsque le dégivrage démarre ou s'arrête. • L'unité extérieure se prépare au fonctionnement.
	Unité intérieure	• Parfois, un sifflement est émis. • Un son de claquement est émis. • L'air libéré a une odeur différente de l'habitude.	• Lorsque l'unité commence à fonctionner, pendant son fonctionnement ou immédiatement après son arrêt, un son ressemblant à un écoulement d'eau peut être émis ou le son de fonctionnement peut être plus fort pendant 2 ou 3 minutes immédiatement après le démarrage. Il s'agit du son de l'écoulement du réfrigérant ou du son de vidange du déshumidificateur. • C'est le son généré quand l'échangeur de chaleur, etc s'étend et se contacte légèrement à cause du changement de température. • Diverses odeurs telles que odeurs du mur, du tapis, de vêtements, de cigarette ou de cosmétiques adhèrent au climatiseur.
		• L'unité ne fonctionne pas.	• Y a-t-il eu une coupure de courant ? • Le disjoncteur a-t-il sauté ? • Le dispositif de sécurité a-t-il été activé ? (Le témoin de fonctionnement et l'icône de la télécommande clignotent.)
Vérifiez de nouveau.	La pièce n'est pas rafraîchie ou réchauffée.		• L'admission ou l'évacuation d'air de l'unité extérieure est bloquée ? • Y a-t-il une porte ou une fenêtre ouverte ? • Est-ce que le filtre à aire est bouché par la poussière ? • Le volume d'air est-il réglé trop « bas » ? Le mode de fonctionnement est-il réglé sur « Fan » ? • La température réglée est-elle appropriée ?

Si des situations inhabituelles persistent après la vérification des points ci-dessus, arrêtez l'unité, coupez le disjoncteur et appelez le distributeur auprès duquel vous avez acheté le produit en lui indiquant le numéro du produit et le symptôme. Ne tentez pas de réparer l'unité vous-même car cela est dangereux. Si l'indicateur (E01, F01, H01, etc.) est affiché sur l'écran LCD de la télécommande, veuillez consulter votre revendeur.

En présence de l'une des situations suivantes, arrêtez immédiatement l'unité, coupez le disjoncteur et contactez le distributeur auprès duquel vous avez acheté le produit.

- Le commutateur ne fonctionne pas correctement.
- Le disjoncteur saute souvent.
- Vous avez, par inadvertance, placé un corps étranger ou de l'eau à l'intérieur.
- L'unité ne peut pas fonctionner, même après la désactivation du dispositif de protection.
- D'autres situations inhabituelles sont rencontrées.

■ Confirmation et vérification

Lorsqu'une erreur survient au niveau du climatiseur, le code d'erreur et le UNIT No. d'unité intérieure apparaissent sur l'afficheur de la télécommande.
Le code d'erreur ne s'affiche que lors du fonctionnement.
Si l'affichage disparaît, faites fonctionner le climatiseur conformément au point suivant « Confirmation du journal d'erreurs », pour la confirmation.

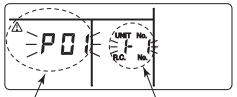

Code d'erreur

UNIT No. de l'unité intérieure dans laquelle une panne s'est produite

■ Confirmation du journal d'erreurs

Lorsqu'une erreur survient au niveau du climatiseur, le journal d'erreur peut être confirmé en procédant comme suit. (Le journal d'erreur est mémorisé jusqu'à un maximum de 4 erreurs.)
Le journal peut être confirmé à l'état de marche et à l'état d'arrêt.

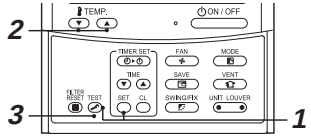

1 **Lorsque vous appuyez simultanément sur les touches SET et TEST pendant 4 secondes ou davantage, l'affichage suivant apparaît.**
Si s'affiche, le mode entre en journal d'erreur.
- [**01** : Ordre du journal des erreurs] s'affiche dans CODE No.
- [Code d'erreur] s'affiche dans la fenêtre CHECK.
- [Adresse de l'unité intérieure liée à l'erreur] s'affiche dans Unit No.

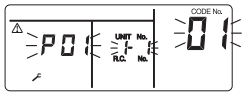

2 **Chaque fois que vous appuyez sur la touche TEMP. , le journal des erreurs mémorisé s'affiche dans l'ordre.**
Les nombres de CODE No. indiquent CODE No. [01] (dernier) → [04] (plus ancien).

EXIGENCE

N'appuyez pas sur la touche CL ou tout le journal des pannes de l'unité intérieure sera supprimé.

3 **Après confirmation, appuyez sur la touche TEST pour retourner à l'affichage habituel.**

9 Fonctionnement et performances

▼ Vérifications avant le démarrage
- Vérifiez si le fil de terre est coupé ou débranché.
- Vérifiez que le filtre à air sont installé.
- Enclenchez le disjoncteur au minimum 12 heures avant de démarrer le dispositif.

▼ Fonction de protection de 3 minutes
Cette fonction empêche l'activation du climatiseur dans les 3 minutes qui suivent la mise en marche de l'interrupteur principal/du disjoncteur pour faire redémarrer le climatiseur.

▼ Coupure de courant
Si une coupure de courant se produit lorsque l'unité est en cours de fonctionnement, celle-ci s'arrête complètement.
- Pour remettre le climatiseur en marche, appuyez sur la touche ON / OFF de la télécommande.
- La foudre ou un téléphone de voiture sans fil à proximité peut provoquer un dysfonctionnement de l'unité. Éteignez l'interrupteur principal ou le disjoncteur, puis allumez-les à nouveau. Appuyez sur la touche ON / OFF de la télécommande pour remettre l'appareil en marche.

▼ Fonctionnement en mode de dégivrage
Si l'unité extérieure givre pendant le chauffage, le dégivrage démarrera automatiquement (et fonctionnera pendant environ 2 à 10 minutes) afin de maintenir la puissance calorifique.
- Les ventilateurs des unités intérieures et extérieures cesseront de fonctionner pendant le dégivrage.
- Lors du dégivrage, l'eau obtenue est évacuée via la plaque inférieure de l'unité extérieure.

▼ Capacité de chauffage
Lorsque l'unité fonctionne en mode de chauffage, la chaleur est absorbée à partir de l'extérieur et redirigée vers la pièce. Cette méthode de chauffage est appelée « système de pompe à chaleur ». Lorsque la température extérieure est insuffisante, il est recommandé d'utiliser un autre appareil de chauffage associé au climatiseur.

▼ Dispositif de protection
- Il interrompt le fonctionnement lorsqu'une surcharge se produit dans le climatiseur.
- Si le dispositif de protection est activé, l'unité cesse de fonctionner et le témoin de fonctionnement clignote, de même que l'indicateur de vérification au niveau de la télécommande.

▼ Si le dispositif de protection est activé
- Coupez le disjoncteur et effectuez une vérification. La poursuite du fonctionnement peut entraîner un dysfonctionnement.
- Vérifiez que le filtre à air sont installé. Si ce n'est pas le cas, il se peut que l'échangeur de chaleur soit bouché par de la poussière et une fuite d'eau peut avoir lieu.

▼ Pendant le refroidissement
- L'admission ou l'évacuation d'air de l'unité extérieure est bloquée.
- Un fort courant d'air souffle contre l'évacuation de l'unité extérieure.

▼ Pendant le chauffage
- Le filtre à air est bouché par une grande quantité de poussière.
- L'admission ou l'évacuation d'air de l'unité intérieure est bloquée.

▼ N'ouvrez pas le disjoncteur
- Pendant la période d'utilisation en mode de climatisation, laissez le disjoncteur enclenché et utilisez la touche ON / OFF de la télécommande.

▼ Avertissements relatifs à la neige et au gel sur l'unité extérieure
- Dans les régions enneigées, il arrive souvent que l'admission ou l'évacuation d'air de l'unité extérieure soient recouvertes de neige ou gelées.
  Si vous laissez le gel ou la neige tels quels sur l'unité extérieure, la machine risque de tomber en panne et la qualité du chauffage peut diminuer.
- Dans les régions froides, vérifiez bien que l'eau est parfaitement rejetée par le biais du tuyau d'évacuation. Si de l'eau reste à l'intérieur du tuyau d'évacuation ou de l'unité extérieure, elle risque de geler. Le cas échéant, la machine risque de tomber en panne et la qualité du chauffage peut diminuer.

▼ Conditions de fonctionnement du climatiseur
Pour un bon fonctionnement du climatiseur, utilisez-le dans les conditions de température ci-après :

Refroidissement	Température extérieure	: de –15°C à 43°C (temp. du thermomètre sec)
	Température de la pièce	: de 21°C à 32°C (temp. du thermomètre sec), de 15°C à 24°C (temp. du thermomètre mouillé)
	[PRÉCAUTION]	Humidité relative ambiante : inférieure à 80%. Si le climatiseur fonctionne à un taux supérieur, de la condensation peut se former à sa surface.
Chauffage	Température extérieure	: de –15°C à 15°C (temp. du thermomètre mouillé)
	Température de la pièce	: de 15°C à 28°C (temp. du thermomètre sec)

Si le climatiseur est utilisé dans des conditions autres que celles stipulées ci-dessus, un système de sécurité peut se déclencher.

10 Installation

◆ N'installez pas le climatiseur dans les emplacements suivants
- N'installez pas le climatiseur dans une pièce à moins de 1 m d'un téléviseur, d'une chaîne stéréo ou d'une radio, faute de quoi le bruit transmis par le climatiseur risquerait d'affecter le fonctionnement de ces appareils.
- Près d'un appareil à haute fréquence (machine à coudre, appareil de massage à usage professionnel, etc.) pour éviter tout dysfonctionnement du climatiseur.
- Ne pas installer le climatiseur dans un lieu contenant de la poussière de fer ou d'autres métaux. Si de la poussière de fer ou d'autres métaux adhère à l'intérieur du climatiseur, il peut entrer en combustion spontanément et démarrer un feu.
- Dans un lieu humide ou pouvant contenir des substances grasses, de la vapeur, de la suie ou du gaz corrosif.
- Dans un endroit riche en sel, tel qu'une zone de bord de mer.
- Dans un lieu où de l'huile pour machines est utilisée en grande quantité.
- Dans un endroit habituellement exposé à un vent fort tel qu'une zone de bord de mer.
- Dans un lieu sujet à des émanations de gaz sulfureux, notamment une station thermale.
- Dans un bateau ou une grue mobile.
- En milieu acide ou alcalin (près de sources chaudes, d'une usine de produits chimiques ou d'un endroit sujet à des émissions dues à la combustion). De la corrosion pourrait se former sur l'ailette en aluminium et le tuyau en cuivre de l'échangeur de chaleur.
- N'installez pas le climatiseur près d'un obstacle (évent d'aération, matériel d'éclairage, etc.) qui perturbe la circulation de l'air de refoulement (une circulation d'air irrégulière risque d'affecter le bon fonctionnement ou de désactiver certains dispositifs).
- N'utilisez pas ce climatiseur à des fins particulières telles que la conservation d'aliments, d'instruments de précision ou d'objets d'art ou dans des lieux renfermant des animaux d'élevage ou des plantes,
  car ceci risquerait de dégrader la qualité des matériaux préservés.
- N'installez pas le climatiseur sur un objet qui doit être préservé de l'humidité (de la condensation pourrait s'écouler de l'unité intérieure à un taux d'humidité de 80 % ou plus lorsque l'orifice d'évacuation est obstrué).
- Dans un lieu où du solvant organique est utilisé.
- Près d'une porte ou d'une fenêtre exposée à l'humidité de l'air extérieur ; de la condensation pourrait se former sur le climatiseur.
- Dans un lieu où un vaporisateur spécial est utilisé.

◆ Attention au bruit et aux vibrations
- N'installez pas le climatiseur dans un endroit où le bruit de fonctionnement de l'unité extérieure ou son évacuation d'air chaud gênent le voisinage.
- Installez le climatiseur sur une base solide et stable évitant la transmission du bruit de fonctionnement, d'échos et de vibrations.
- Si une unité intérieure fonctionne, il est possible que d'autres unités intérieures éteintes émettent des sons.

FR

11 Spécifications

Modèle	Niveau sonore (dBA)		Poids (Kg)
	Refroidissement	Chauffage	
RAV-SM404SDT-E	*	*	22
RAV-SM454SDT-E	*	*	22
RAV-SM564SDT-E	*	*	22

* Sous 70 dBA

Déclaration de conformité

Fabricant : Toshiba Carrier Corporation
336 Tadehara, Fuji-shi, Shizuoka-ken 416-8521 JAPAN

Représentant agréé/
Titulaire TCF : Nick Ball
Directeur de l'ingénierie Toshiba EMEA
Toshiba Carrier UK Ltd.
Porsham Close, Belliver Industrial Estate,
PLYMOUTH, Devon, PL6 7DB.
United Kingdom

Déclare par la présente que le matériel décrit ci-dessous :

Dénomination générique : Climatiseur

Modèle/type : RAV-SM404SDT-E
RAV-SM454SDT-E
RAV-SM564SDT-E

Nom commercial : Climatiseur série Super inverseur numérique/série Inverseur numérique

Est conforme aux clauses de la directive « Machinery » (Directive 2006/42/EC) et aux réglementations transposées en loi nationale

Est conforme aux clauses des normes harmonisées suivantes :
EN 378-2 : 2008+A1:2009

REMARQUE

Cette déclaration devient nulle et non avenue si des modifi cations techniques ou opérationnelles sont introduites sans le consentement du fabricant.

NOTES

NOTES

NOTES

Information selon les Directives EMC 2004/108/CE	
(Nom du fabricant)	**TOSHIBA CARRIER CORPORATION**
(Adresse, ville, pays)	23-17 Takanawa, 3-Chome, Minatoku, Tokyo 108-8580 Japan
(Nom de l'importateur/Distributeur dans l'UE)	Toshiba Carrier UK Ltd.
(Adresse, ville, pays)	Porsham Close, Belliver Industrial Estate, PLYMOUTH, Devon, PL6 7DB. United Kingdom

EH99940201

TOSHIBA CARRIER CORPORATION
336 TADEHARA, FUJI-SHI, SHIZUOKA-KEN 416-8521 JAPAN