Filtres, DN 17

A.u.K. Müller

Electrovannes
Vannes de contrôle
Vannes et systèmes spécifiques

A.u.K. Müller GmbH & Co. KG
Dresdener Str. 162
D-40595 Düsseldorf/Allemagne

Tel.: +49(0)211-7391-0
Fax: +49(0)211-7391-281

e-mail: info@akmueller.de
Internet: www.akmueller.de

Série 12.017.400 /~.500

12.017.400

12.017.500

Caractéristiques

- filtre interchangeable, facile à nettoyer
- montage aisé
- débits importants
- résistant à des températures jusqu'à 90°C
- pression de service jusqu'à 10 bar
- différentes possibilités de raccordements

Certificats disponibles

- KTW/W270
- SVGW
- WRAS
- NSF 169
- autres sur demande

Applications

Protection des ...

- électrovannes
- robinets
- turbines axiales pour mesure de débit
- clapets anti-retour
- chauffe-eaux instantanés

Description

Ce filtre, monté à l'entrée de la vanne, protège la robinetterie et d'autres appareils à la sortie contre les dégradations ou le mauvais fonctionnement dus à des matières non solubles.
Le traitement d'eau par des filtres et leur construction viennent réglés dans le standard DIN EN 13443.

Le démontage du tamis se fait sans outillage. Afin d'éviter que des particules restent dans le corps du filtre lors du changement du tamis ou de son nettoyage, il est recommandé de le monter verticalement, couvercle vers le bas.

Les séries 12.017.400 sont conçues sans clapet d'arrêt, sur des installations ayant déjà les vannes d'arrêts, nécessaires lors du changement des tamis.

Pour les séries 12.017.500, un clapet d'arrêt est intégré. Celui-ci a pour action de «stopper l'eau» lors du démontage du tamis, pour le nettoyer ou le changer. Ce n'est pas nécessaire d'utiliser un clapet d'arrêt devant le filtre.

Courbe de débit

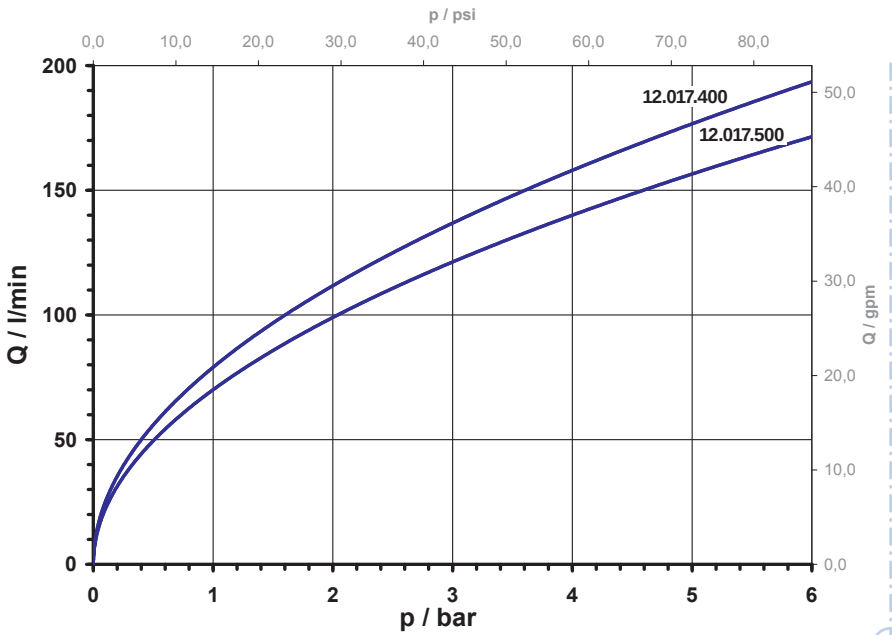

© copyright A.u.K. Müller, sous réserve de modifications techniques

Série 12.017.400 /~.500

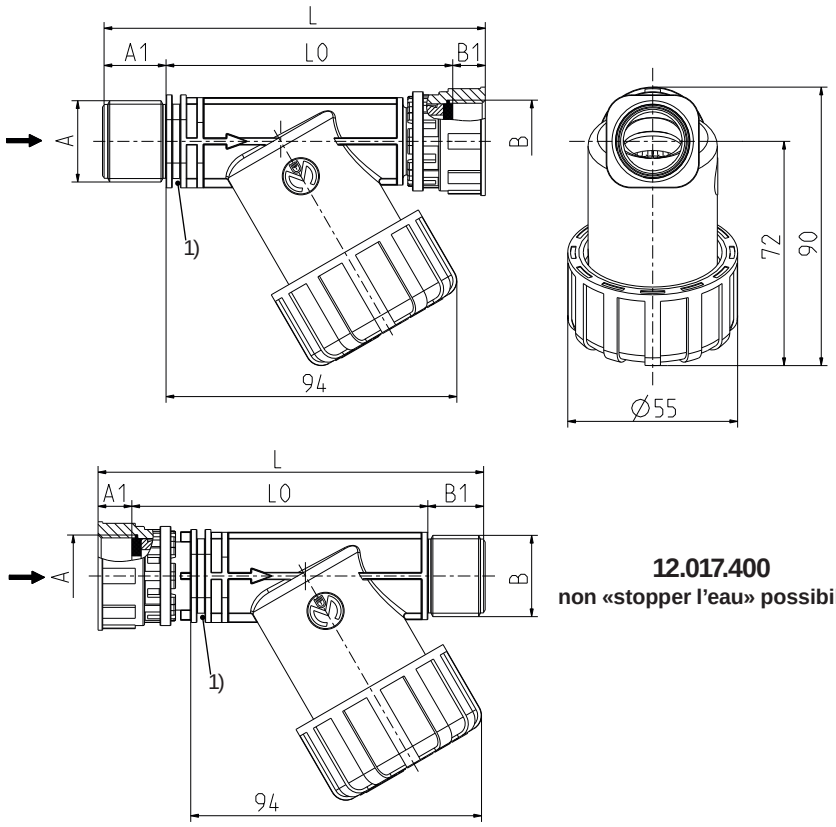

12.017.400
non «stopper l'eau» possibilité

1) Rainure pur bride de fixation

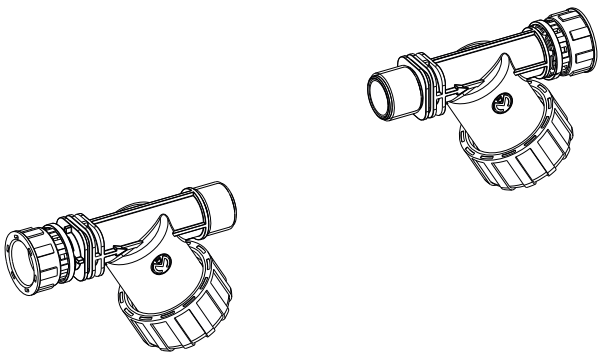

Données Techniques

Type	filtre	
Conception	filtre mécanique	
Montage	de préférence tamis en position verticale en bas	
Fluides	eau potable chaude et froide ainsi que des fluides physi-quement et chimiquement similaires	
T-fluide	90	°C max.
DN	17	mm
p-Service	max. 10	bar
Perte de pression admissible	max. 6	bar max.
Valeur Kv **12.017.400** **12.017.500**	 79 70	 l/min l/min

Matériaux

Corps / composants intérieurs	PA66, PA 6/6, autres sur demande/ acier innox
Joints	EPDM
Tamis	acier inox PA 66
Largeur de maille / Diamètre de fil	0,08 mm / Ø 0,06 mm 0,11 mm / Ø 0,06 mm 0,25 mm / Ø 0,10 mm

	tamis	
Largeur de maille / Diamètre de fil	0,11 mm / 0,06 mm ID: 006506 Eau froide	
Numéro d'article	0,25 mm / 0,10 mm ID: 005945 Eau froide et eau chaude	

Options

Entrée*		Sortie*			Longueur	
Ø A	A1	Ø B	B1	L0	L	
G 3/4	20,0	G 3/4 taraudage Écrou raccord	10,5	92,5	123,0	
G 3/4 taraudage Écrou raccord	11,0	G 3/4	18,0	95,5	124,5	
G 3/4	20,0	G 3/4	18,0	76,5	114,5	
G 3/4 taraudage Écrou raccord	11,0	G 3/4 taraudage Écrou raccord	10,5	111,5	133,0	sur demande

* Chaque combinaison de connecteur pour l'entrée et la sortie est possible sur demande.

Série 12.017.400 /~.500

12.017.500

«stopper l'eau» possibilité interne

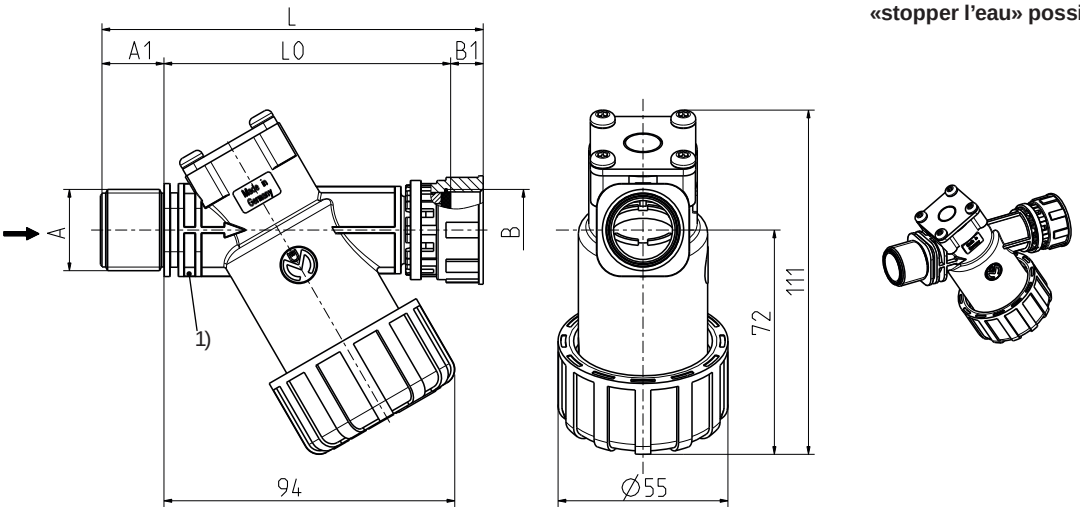

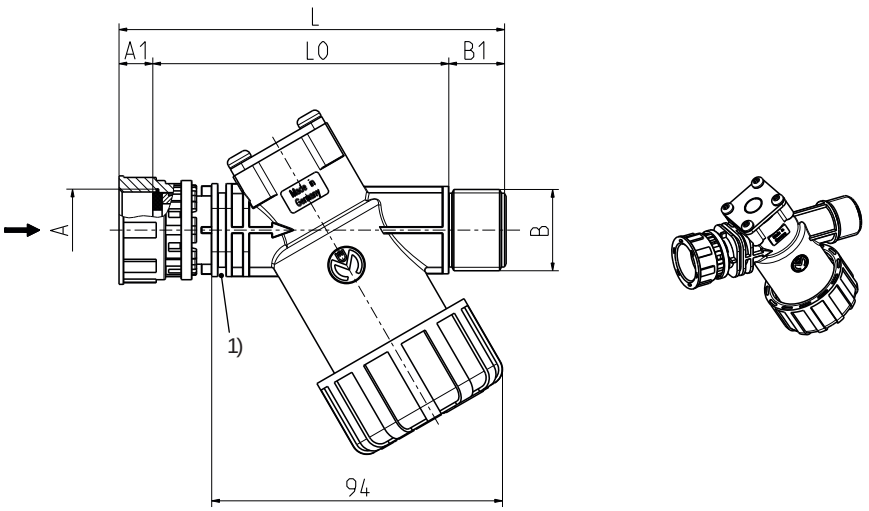

1) Rainure pur bride de fixation

Options

Entrée*		Sortie*			Longueur
Ø A	A1	Ø B	B1	L0	L
G 3/4	20,0	G 3/4 taraudage Écrou raccord	10,5	92,5	123,0
G 3/4 taraudage Écrou raccord	11,0	G 3/4	18,0	95,5	124,5
.75 - 11.5 NH taraudage Écrou raccord	11,0	G 3/4	18,0	95,5	124,5

* Chaque combinaison de connecteur pour l'entrée et la sortie est possible sur demande.

© copyright A.u.K. Müller, sous réserve de modifications techniques

Série 12.017.400 /~.500

12.017.500
«stopper l'eau» possibilité interne

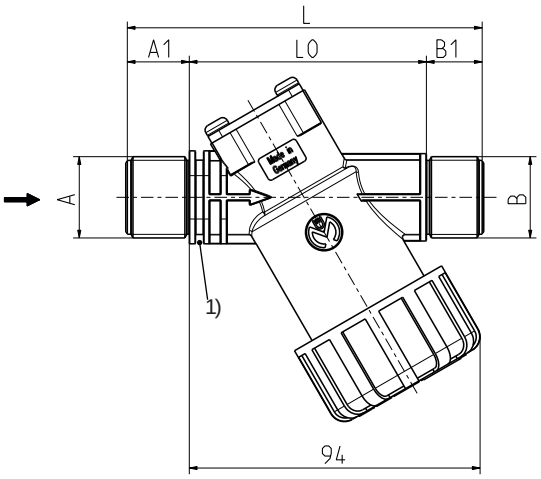

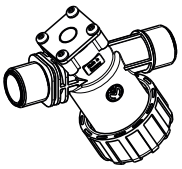

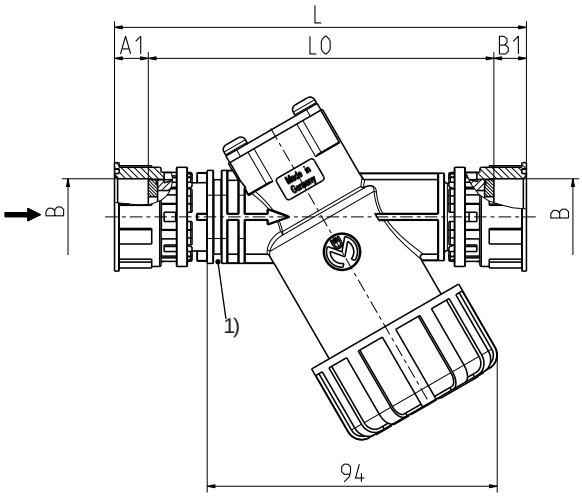

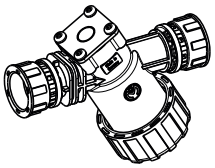

1) Rainure pur bride de fixation

Options

Entrée*		Sortie*			Longueur	
Ø A	A1	Ø B	B1	L0	L	
G 3/4	20,0	G 3/4	18,0	76,5	114,5	sur demande
G 3/4 taraudage Écrou raccord	11,0	G 3/4 taraudage Écrou raccord	10,5	111,5	133,0	sur demande

* Chaque combinaison de connecteur pour l'entrée et la sortie est possible sur demande.