Description de l'article/illustrations du produit

Description

Matière :
Aluminium EN AW-6063.

Nota :
Ces tables de guidage haute précision s’utilisent notamment dans la construction de machines et de dispositifs mécaniques, d’appareils métrologiques, dans l’industrie optique et dans la mécanique de précision.
La valeur de charge admissible indiquée (F) est prévue pour la charge statique.
Les données de moments de torsion sont indiquées uniquement pour les tables centrées.

M1 = chambrage pour vis.

Avantages :
- nouveau système de serrage sûr et innovant, sans risque de désalignement latéral ou en hauteur
- guidages sans jeu
- combinaison possible dans les axes X, Y et Z

Domaines d' utilisation:
- ajustement de dispositifs d’usinage, de caméras de mesure, de miroirs, de microscopes ou de têtes laser (entre autres pour l’usinage d’aiguilles chirurgicales)
- ajustement de têtes de brasage, plasma ou de soudage
- focalisation de buses d’oxycoupage

Dessins

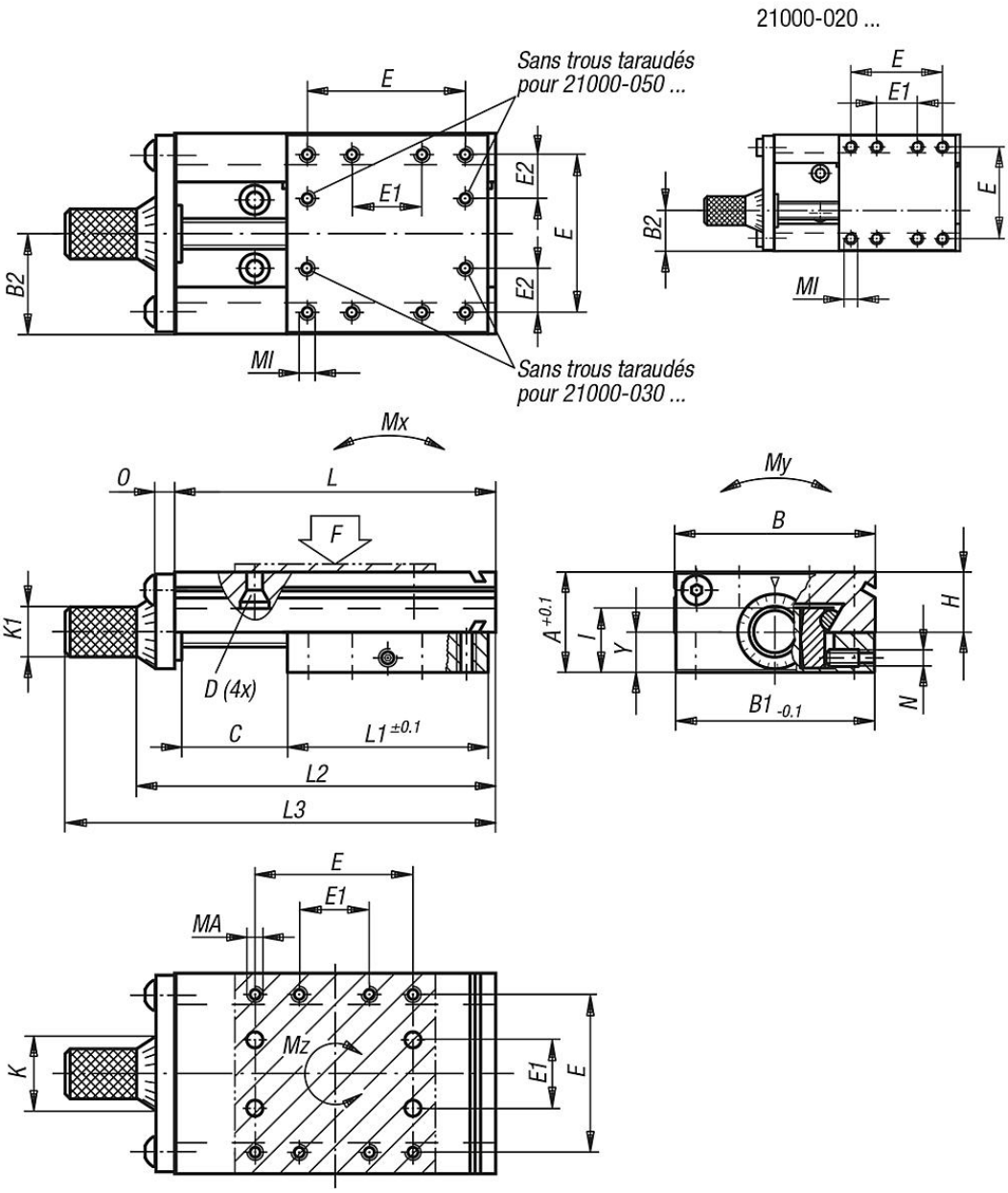

Aperçu des articles

Référence	A	B	B1	B2	C Course	D pour vis	E	E1	E2	Tl	TA	H	I	K	K1
21000-020030	13	20 -0,3	19,5	8,1	5	M2	12	6	-	8	8	8	8,3	10	6,3
21000-020035	13	20 -0,3	19,5	8,1	10	M2	12	6	-	8	8	8	8,3	10	6,3
21000-020045	13	20 -0,3	19,5	8,1	20	M2	12	6	-	8	8	8	8,3	10	6,3
21000-030040	15	30 -0,3	29,5	13	5	M3	23	8	7,5	10	8	9,8	9,8	10	6,3
21000-030045	15	30 -0,3	29,5	13	10	M3	23	8	7,5	10	8	9,8	9,8	10	6,3
21000-030055	15	30 -0,3	29,5	13	20	M3	23	8	7,5	10	8	9,8	9,8	10	6,3
21000-050067	23	50 -0,3	49,5	25	12	M4	38	16	11	10	8	14,5	15,6	22	14,3
21000-050080	23	50 -0,3	49,5	25	25	M4	38	16	11	10	8	14,5	15,6	22	14,3
21000-050105	23	50 -0,3	49,5	25	50	M4	38	16	11	10	8	14,5	15,6	22	14,3
21000-080110	34	80 -0,5	79,5	40	25	M5	60	34	13	12	8	23	22,5	26	14,3
21000-080135	34	80 -0,5	79,5	40	50	M5	60	34	13	12	8	23	22,5	26	14,3
21000-080160	34	80 -0,5	79,5	40	75	M5	60	34	13	12	8	23	22,5	26	14,3
21000-080185	34	80 -0,5	79,5	40	100	M5	60	34	13	12	8	23	22,5	26	14,3
21000-120150	45	120 -0,5	119	60	25	M5	90	40	25	12	8	30	29	26	14,3

Aperçu des articles

Référence	A	B	B1	B2	C Course	D pour vis	E	E1	E2	TI	TA	H	I	K	K1
21000-120175	45	120 -0,5	119	60	50	M5	90	40	25	12	8	30	29	26	14,3
21000-120200	45	120 -0,5	119	60	75	M5	90	40	25	12	8	30	29	26	14,3
21000-120225	45	120 -0,5	119	60	100	M5	90	40	25	12	8	30	29	26	14,3

Référence	L	L1	L2	L3	MI	MA	N	O	Y	Broche	F (N)	Mx Nm	My Nm	Mz Nm
21000-020030	30	20	38,2	48,2	M2x3	M2x3	M3	3	5,2	M5x0,5	180	0,45	2	0,3
21000-020035	35	20	43,2	53,2	M2x3	M2x3	M3	3	5,2	M5x0,5	180	0,45	2	0,3
21000-020045	45	20	53,2	63,2	M2x3	M2x3	M3	3	5,2	M5x0,5	180	0,45	2	0,3
21000-030040	40	30	48,2	58,2	M3x4,5	M3x4,5	M4	3	5,8	M5x0,5	350	1,1	4	1
21000-030045	45	30	53,2	63,2	M3x4,5	M3x4,5	M4	3	5,8	M5x0,5	350	1,1	4	1
21000-030055	55	30	63,2	73,2	M3x4,5	M3x4,5	M4	3	5,8	M5x0,5	350	1,1	4	1
21000-050067	67	50	78,2	98,2	M4x6	M4x8	M4	5	11,5	M5x0,5	540	2,5	8	2,3
21000-050080	80	50	91,2	111,2	M4x6	M4x8	M4	5	11,5	M5x0,5	540	2,5	8	2,3
21000-050105	105	50	116,2	136,2	M4x6	M4x8	M4	5	11,5	M5x0,5	540	2,5	8	2,3
21000-080110	110	80	128,3	148,3	M5x7,5	M5x10	M6	8	14	M10x1	750	8	22	7
21000-080135	135	80	153,3	173,3	M5x7,5	M5x10	M6	8	14	M10x1	750	8	22	7
21000-080160	160	80	178,3	198,3	M5x7,5	M5x10	M6	8	14	M10x1	750	8	22	7
21000-080185	185	80	203,3	223,3	M5x7,5	M5x10	M6	8	14	M10x1	750	8	22	7
21000-120150	150	120	172,3	192,3	M5x10	M5x10	M6	12	18,5	M10x1	1500	30	45	18
21000-120175	175	120	197,3	217,3	M5x10	M5x10	M6	12	18,5	M10x1	1500	30	45	18
21000-120200	200	120	222,3	242,3	M5x10	M5x10	M6	12	18,5	M10x1	1500	30	45	18
21000-120225	225	120	247,3	267,3	M5x10	M5x10	M6	12	18,5	M10x1	1500	30	45	18