Description de l'article/illustrations du produit

Description

Matière :
Inox 1.4305.

Finition :
Filet trapézoïdal autobloquant, vis à frein intégré.

Nota :
Le perçage traversant permet un serrage et un positionnement simple de la pièce.

Indication de dessin :
1) Trou de centrage pour 02210

Dessins

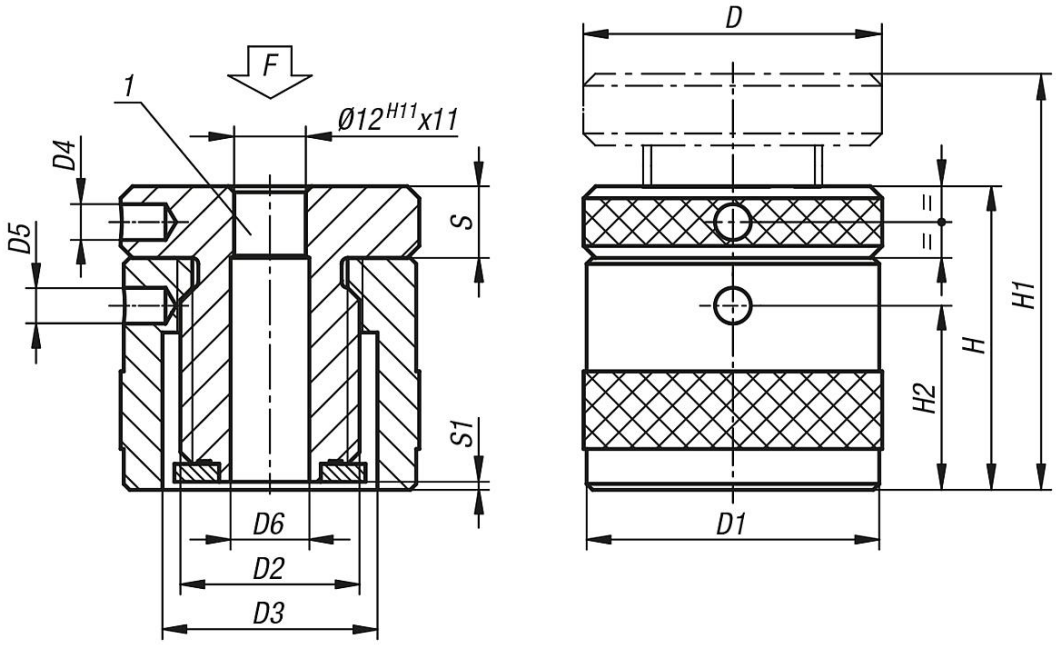

Aperçu des articles

Référence	D	D1	D2	D3	D4	D5	D6	H	H1	H2	S	S1	F max. kN
02171-015	50	49	Tr 30X4	36	6	6	13	42	52	24	12	2	50
02171-02	50	49	Tr 30X4	36	6	6	13	50	72	30	12	0,5	50
02171-03	50	49	Tr 30X4	36	6	6	13	71	102	43	16	1,5	50

Aperçu des articles