Fiche technique

A229POI050B10-11x20

EAN 4031582319606

Patin en polypropylène, pour sols souples

Fiche technique	
Tige lisse avec circlips	11 x 20 mm
Diamètre du dôme	38 mm
Hauteur	33 mm
Résistance à la température	- 20 / + 60 °C
Poids	0.055 kg
Diamètre de la tige	50 mm
Dureté du bandage	Shore D 65

Résistance au roulement	+ + + + +
Bruit du mouvement	+ + + + +
Usure	+ + + + +
Résistance à l'oxydation.	+ + + + +

© Copyright 2016, TENTE International, www.tente.com, 28/07/2016

Fiche technique

A229POI050B10-11x20

EAN 4031582319606

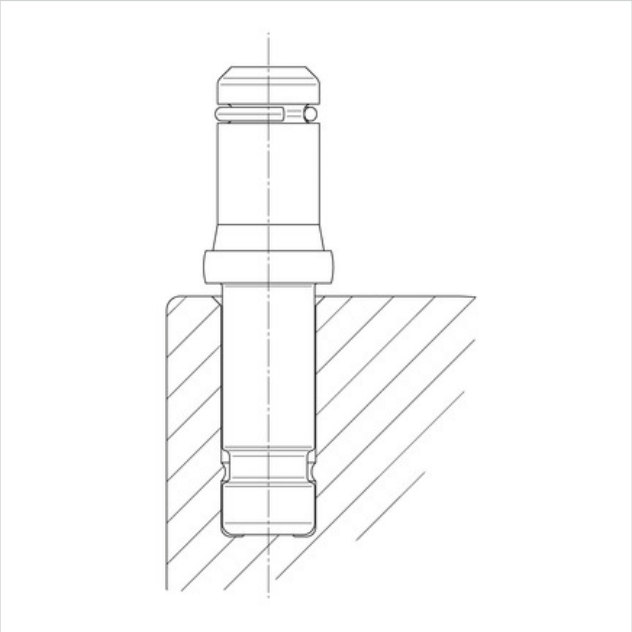

© Copyright 2016, TENTE International, www.tente.com, 28/07/2016