MACCHINE AFFETATRICI INDUSTRIALI E FAMILIARI FAMILIARI

CATALOGO PARTI DI RICAMBIO

AFFETATRICE A VOLANO

F350 VO - F370 VO - F350 VO L - F370 VO L

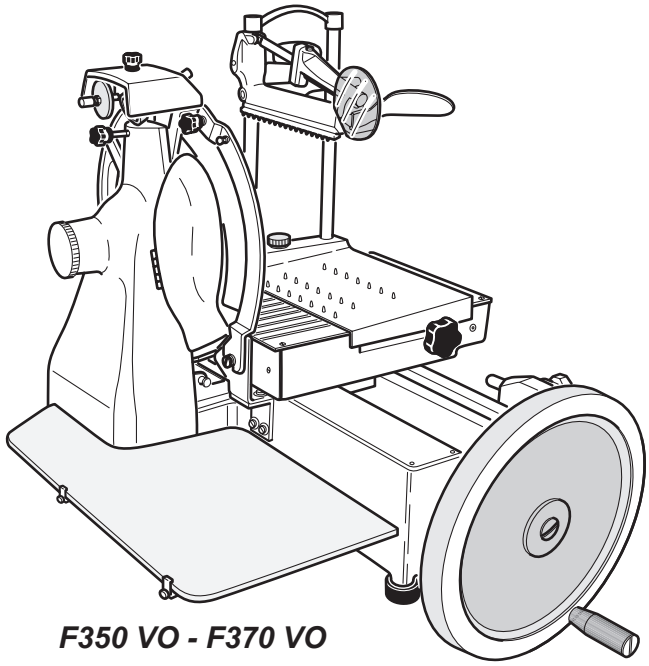

F350 VO - F370 VO

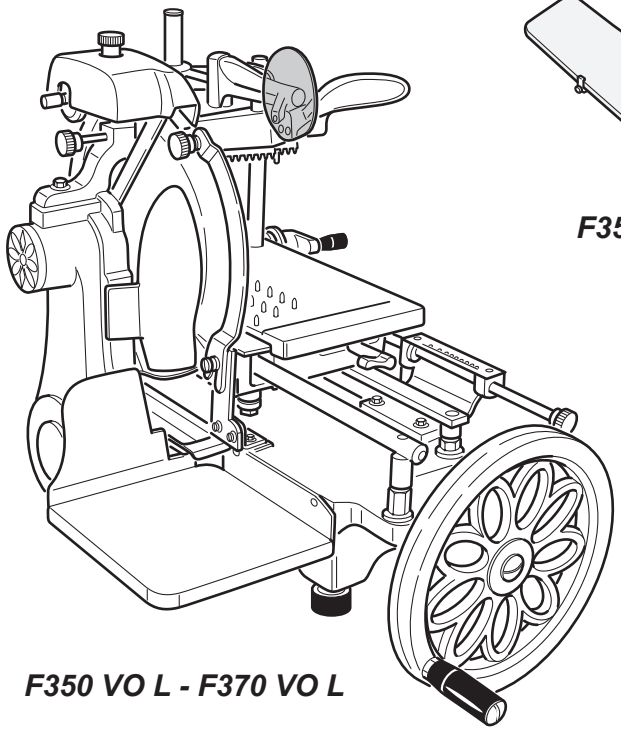

F350 VO L - F370 VO L

FAC S.r.l.
Via Morazzone, 137 - 21044 CAVARIA (VA)
Tel. +39 0331 212252 - Fax +39 0331 216443
www.slicers.it - info@slicers.it

Ed.12/2018

BASAMENTO

Fig. 1

Ed. 12/2018

F350 VO
F370 VO

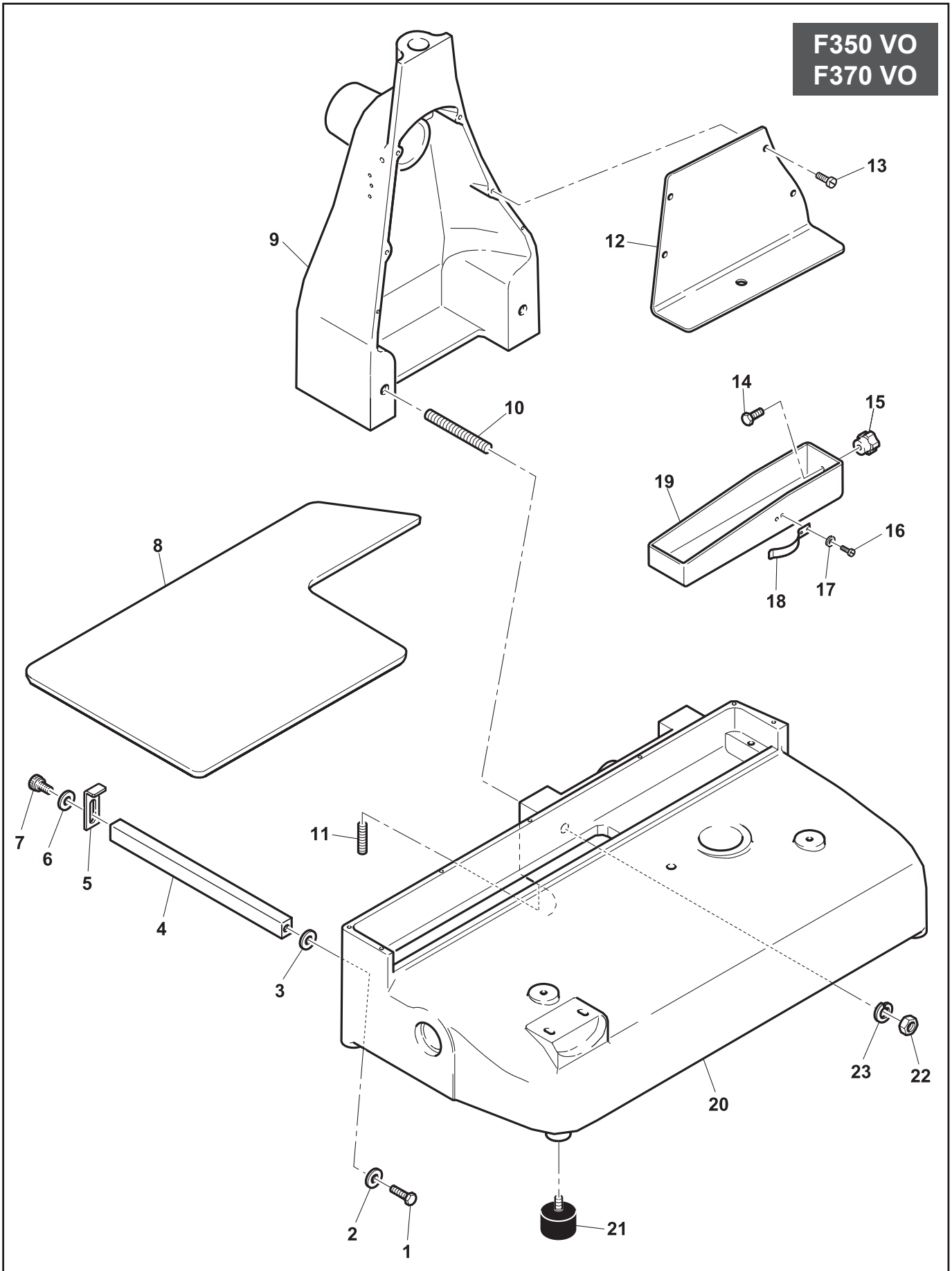

VOLANO

Fig. 2

Ed. 12/2018

F350 VO
F370 VO

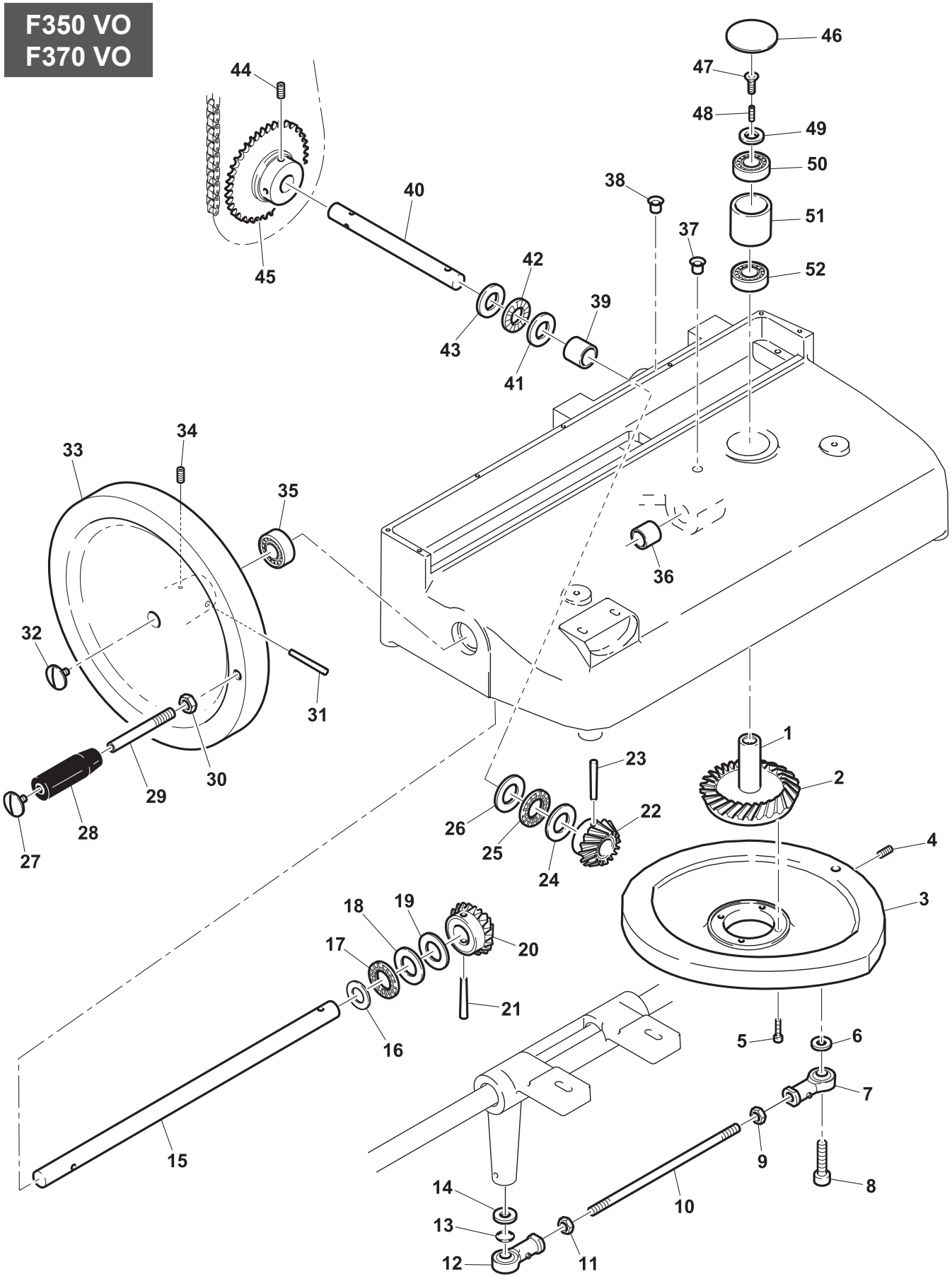

LAMA

Fig. 3

Ed. 12/2018

F350 VO
F370 VO

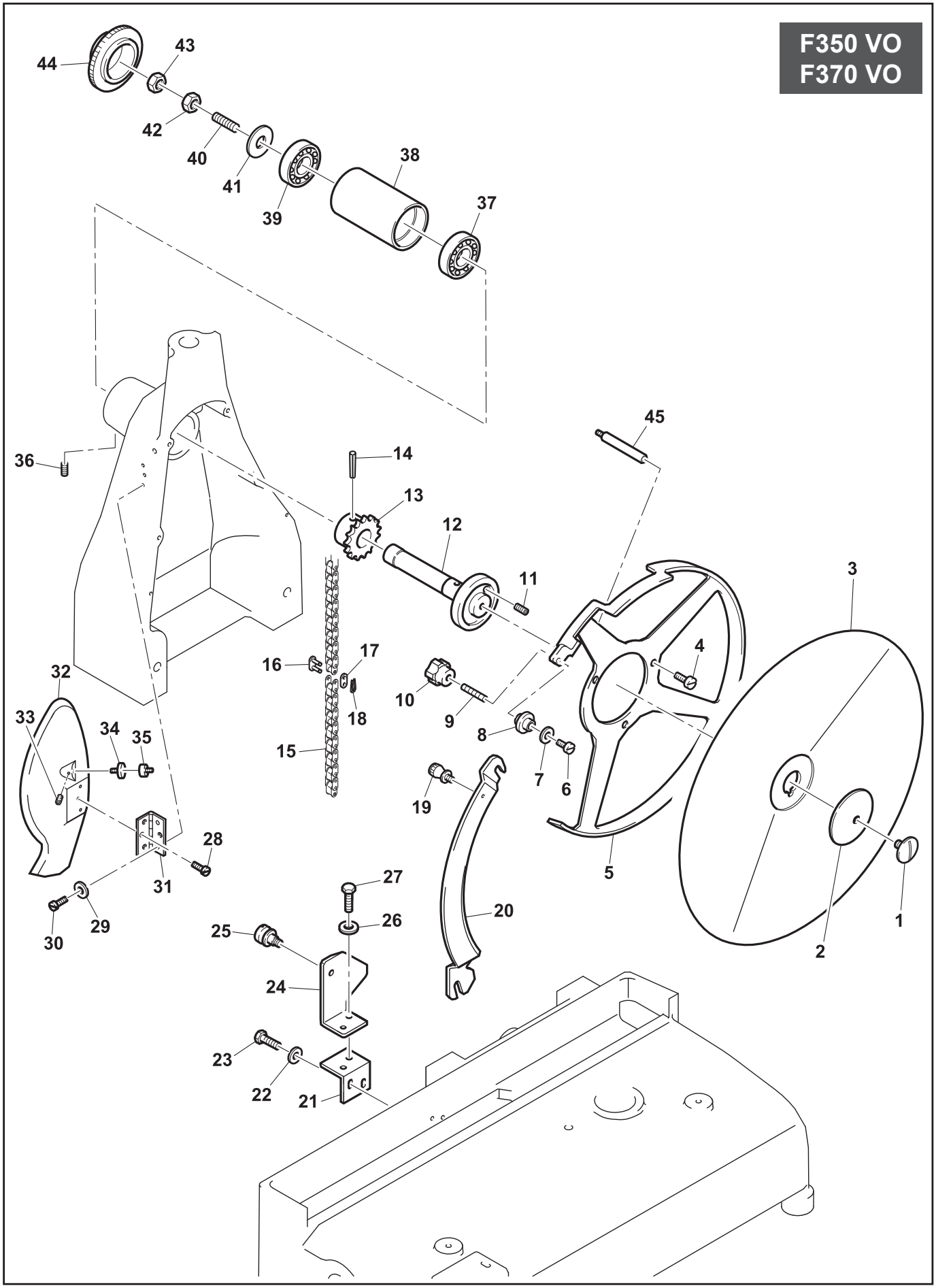

CARRELLO

Fig. 4

Ed. 12/2018

F350 VO
F370 VO

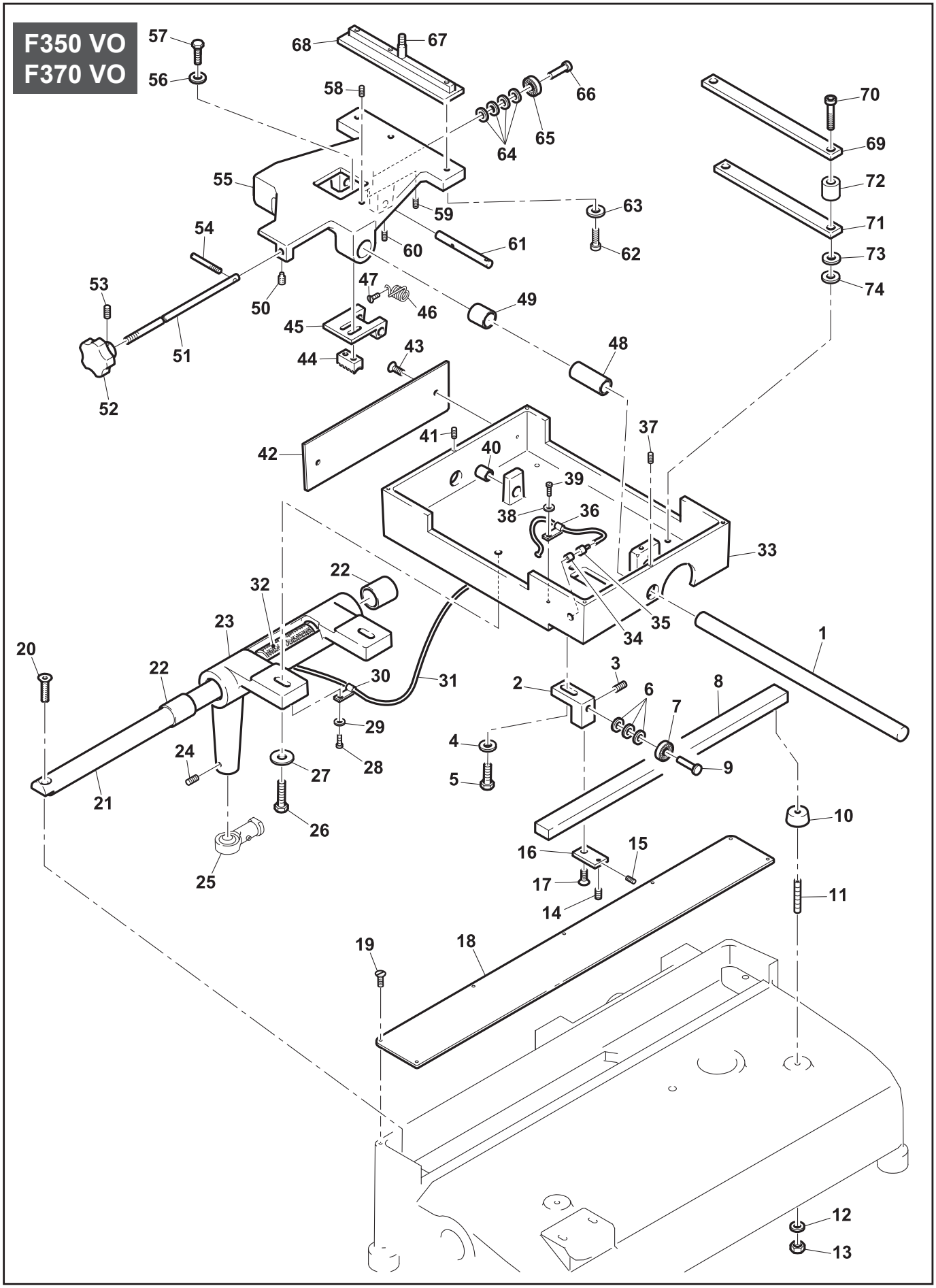

AVANZAMENTO CARRELLO

Fig. 5

Ed. 12/2018

F350 VO
F370 VO

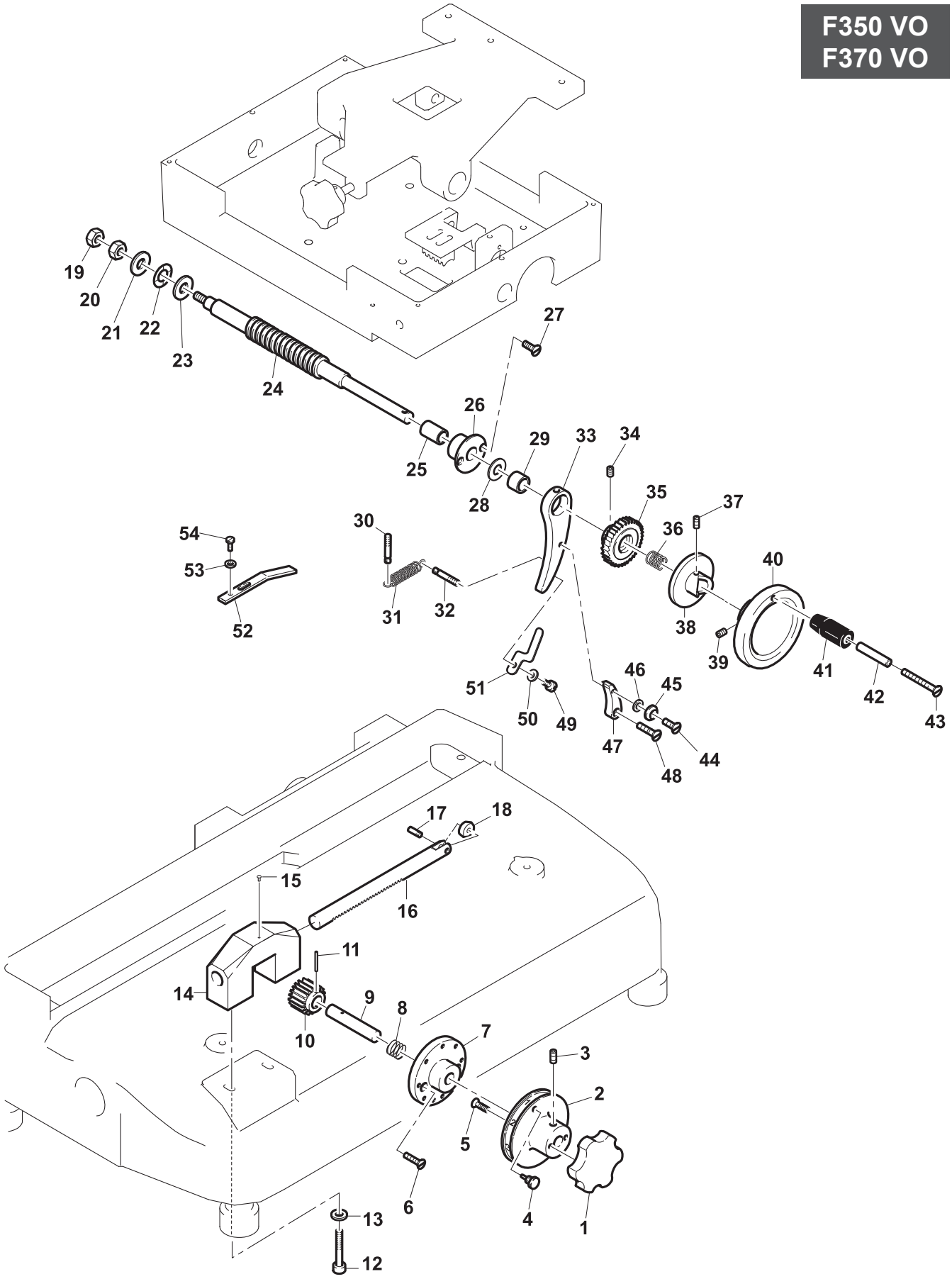

PORTAMERCE

Fig. 6

Ed. 12/2018

F350 VO
F370 VO

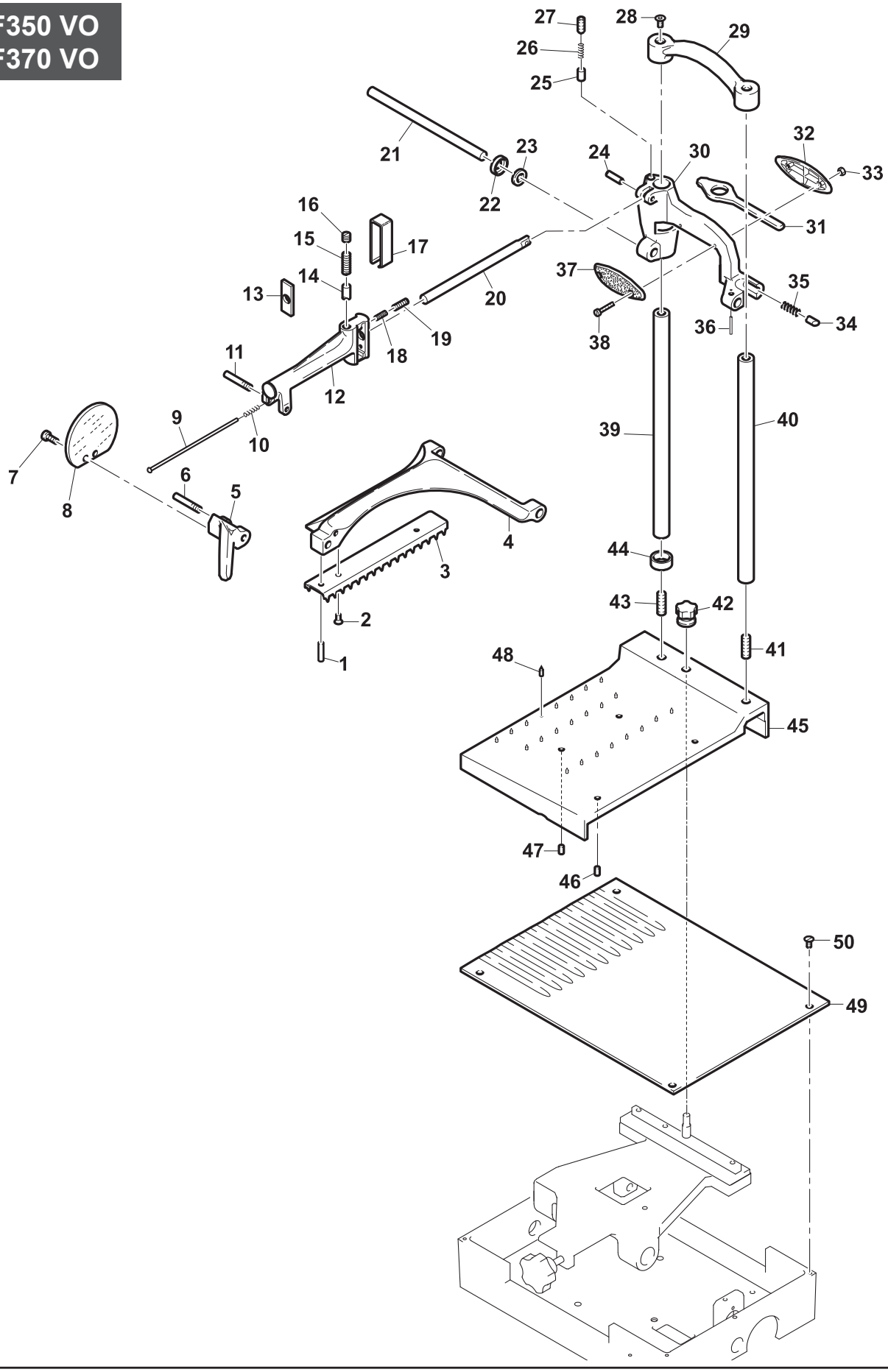

AFFILATOIO

Fig. 7

Ed. 12/2018

F350 VO
F370 VO

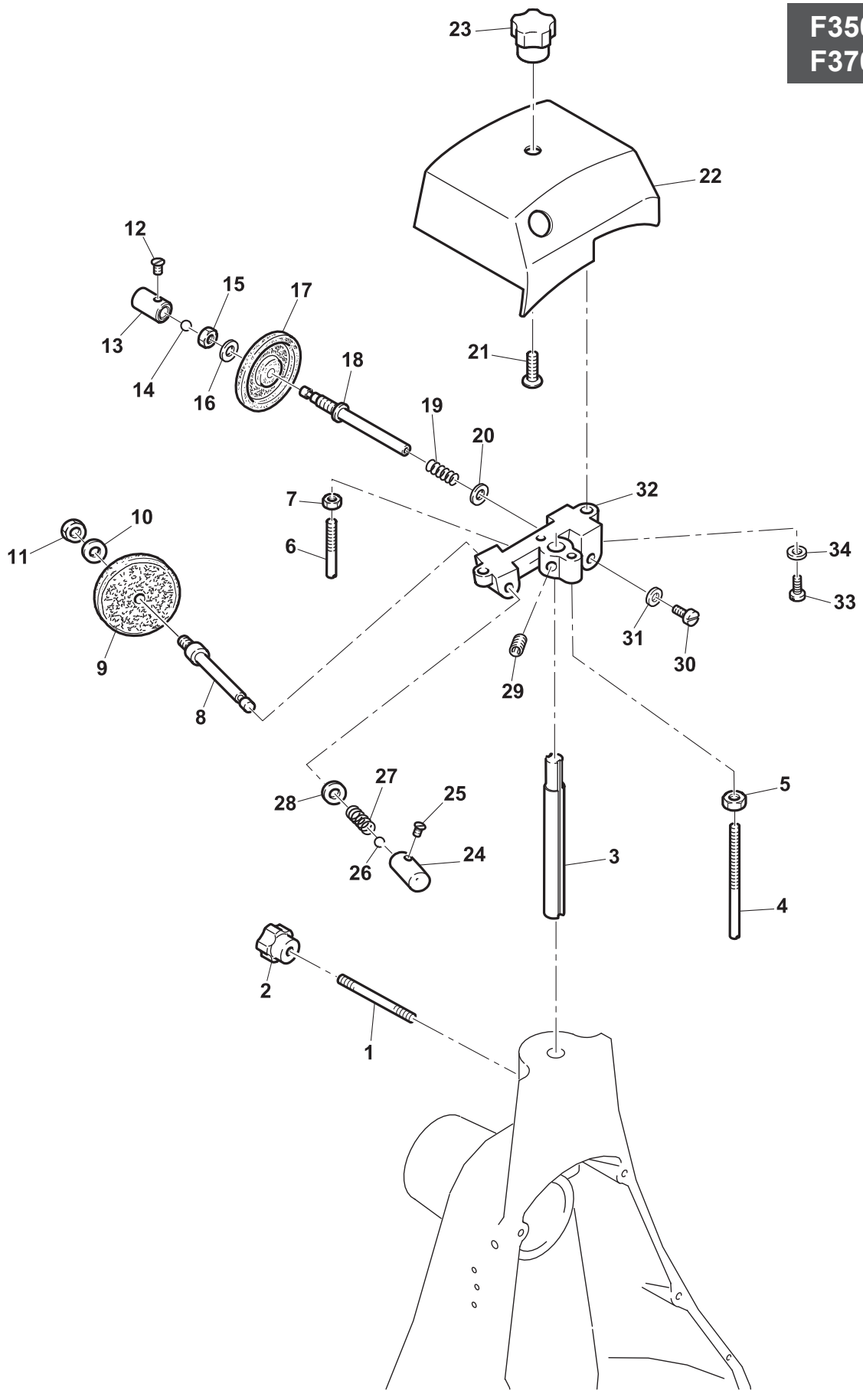

VOLANO

Fig. 1

Ed. 12/2018

F350 VO L
F370 VO L

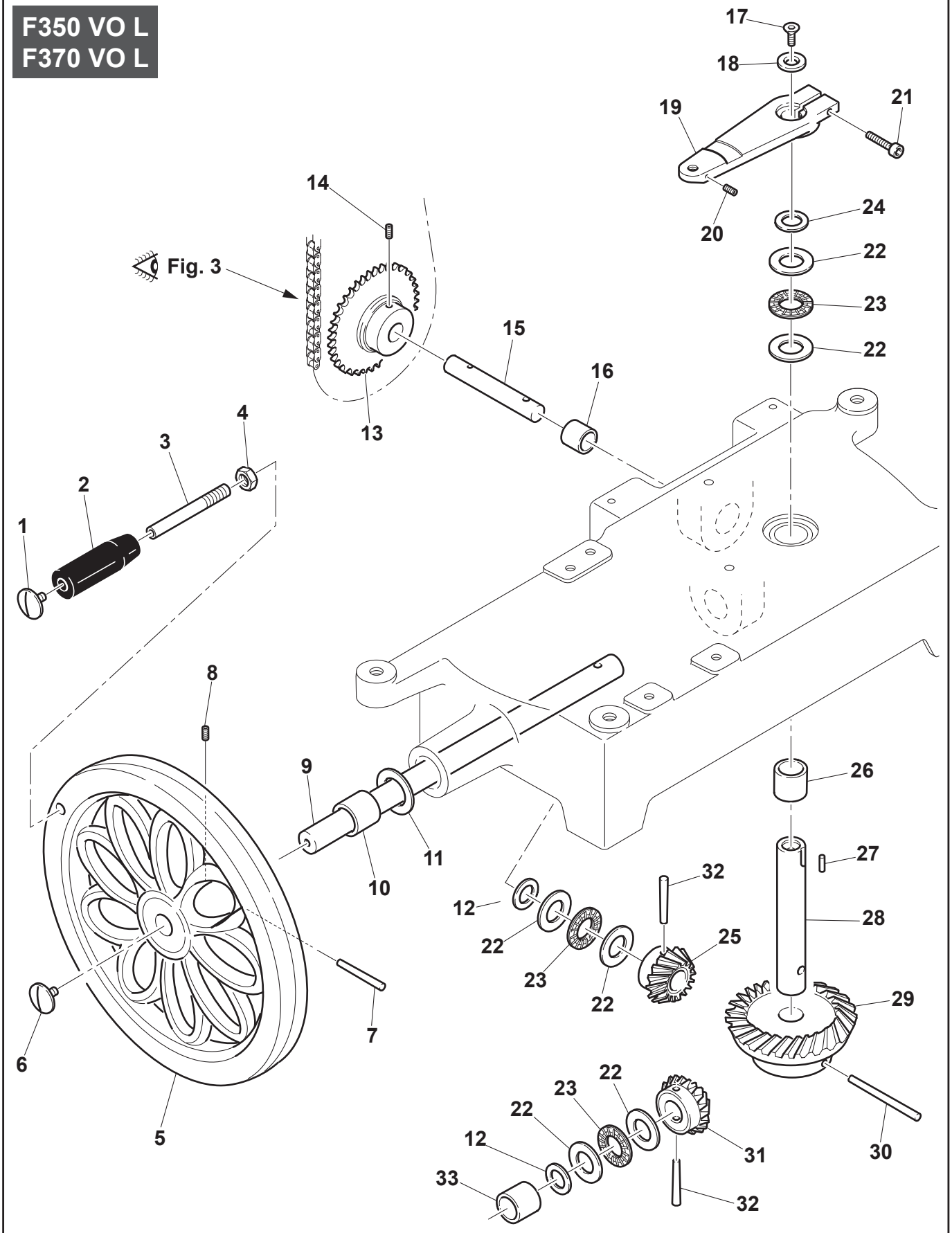

BASAMENTO

Fig. 2

Ed. 12/2018

F350 VO L
F370 VO L

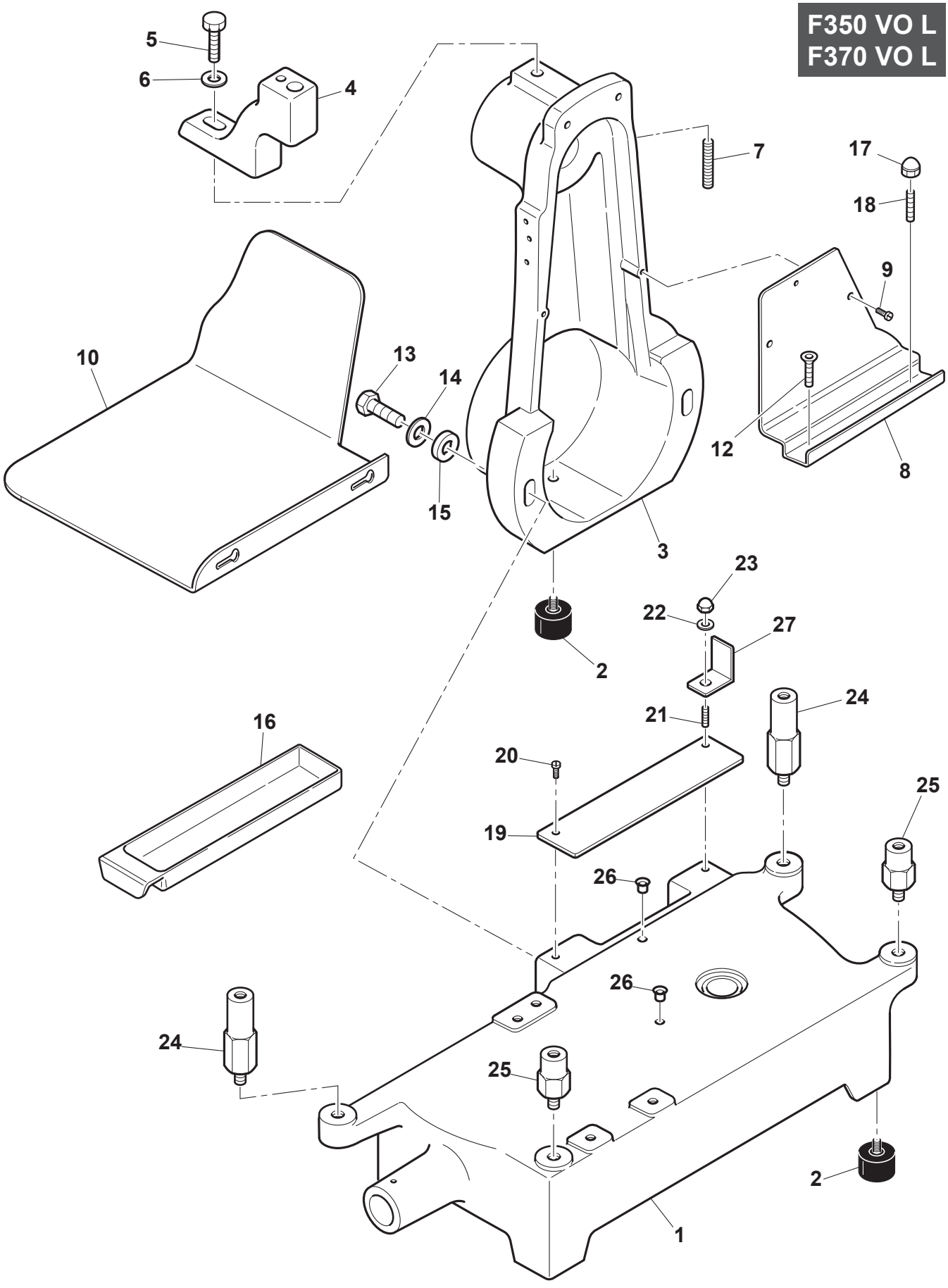

LAMA

Fig. 3

Ed. 12/2018

F350 VO L
F370 VO L

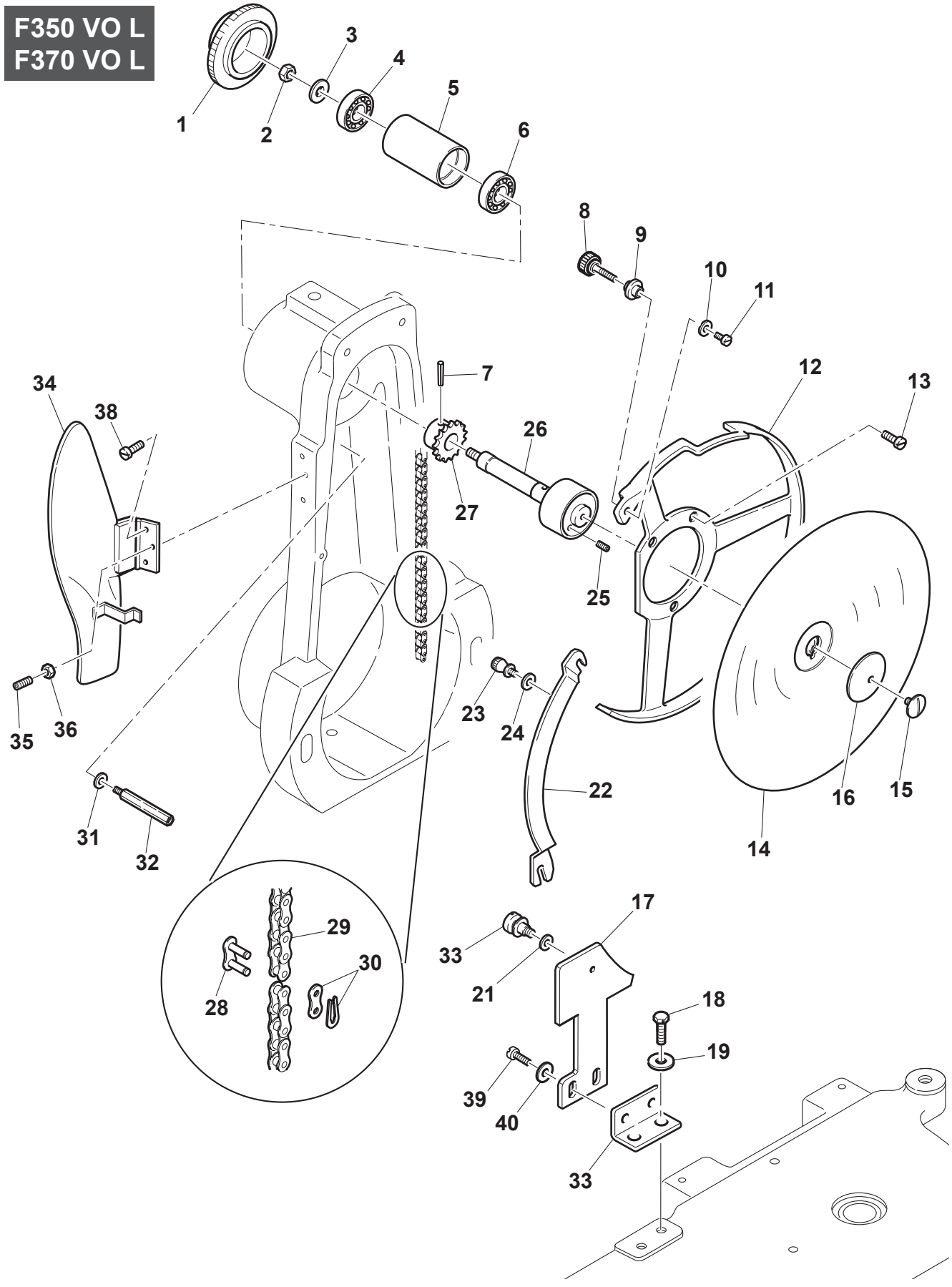

REGOLAZIONE SPESSORE

Fig. 4

Ed. 12/2018

F350 VO L
F370 VO L

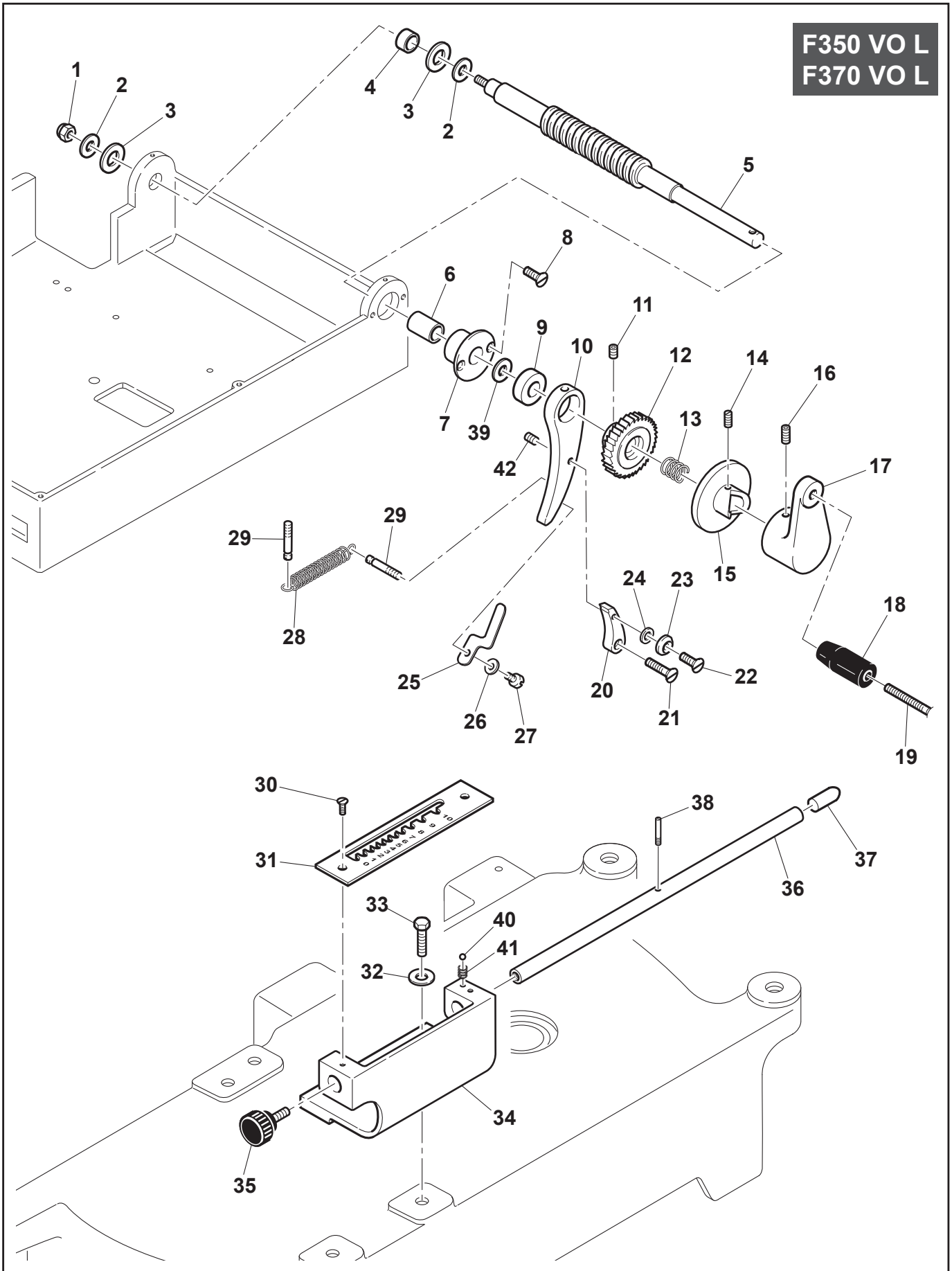

CARRELLO

Fig. 5

Ed. 12/2018

F350 VO L
F370 VO L

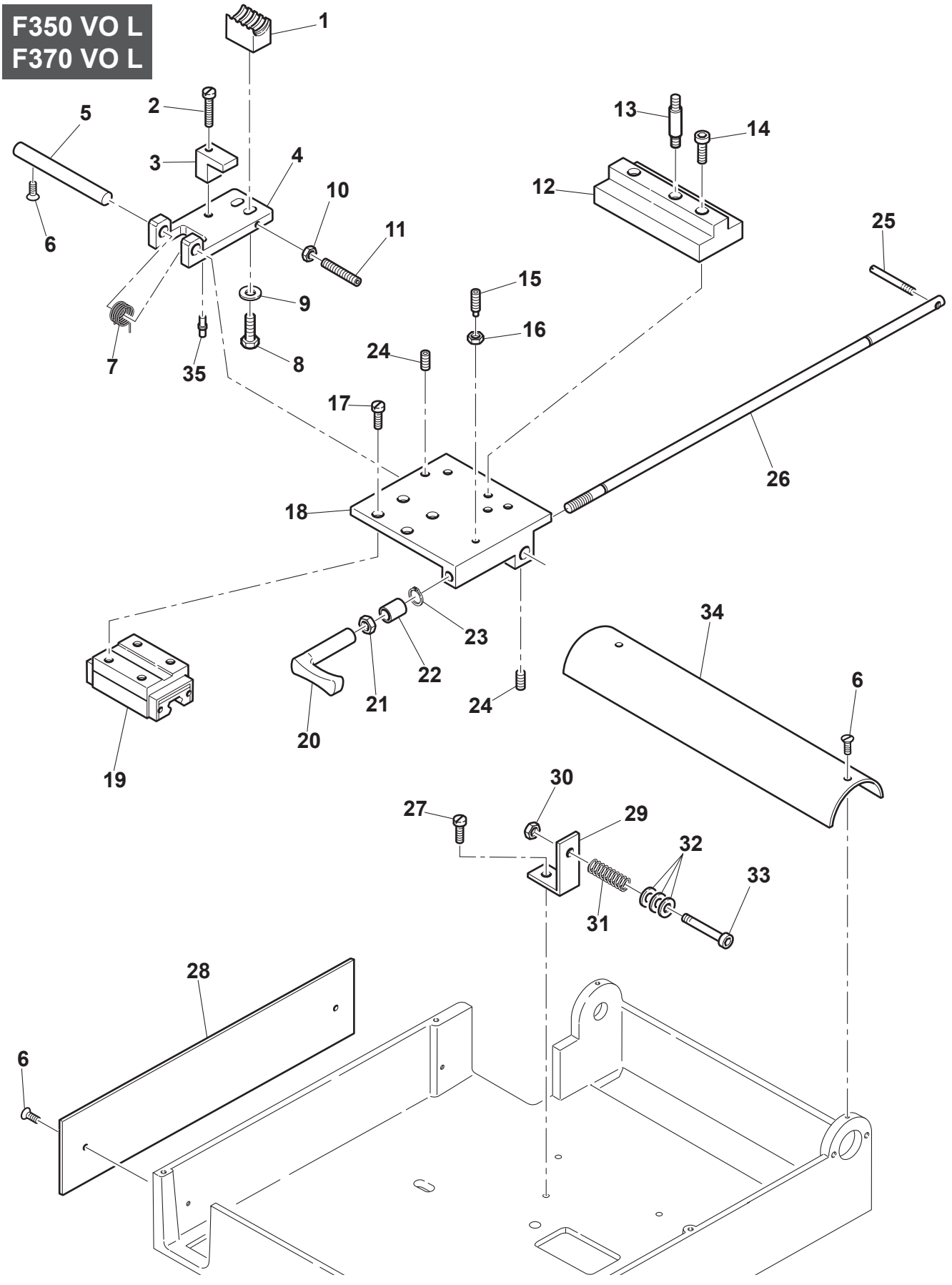

AVANZAMENTO

Fig. 6

Ed. 12/2018

F350 VO L
F370 VO L

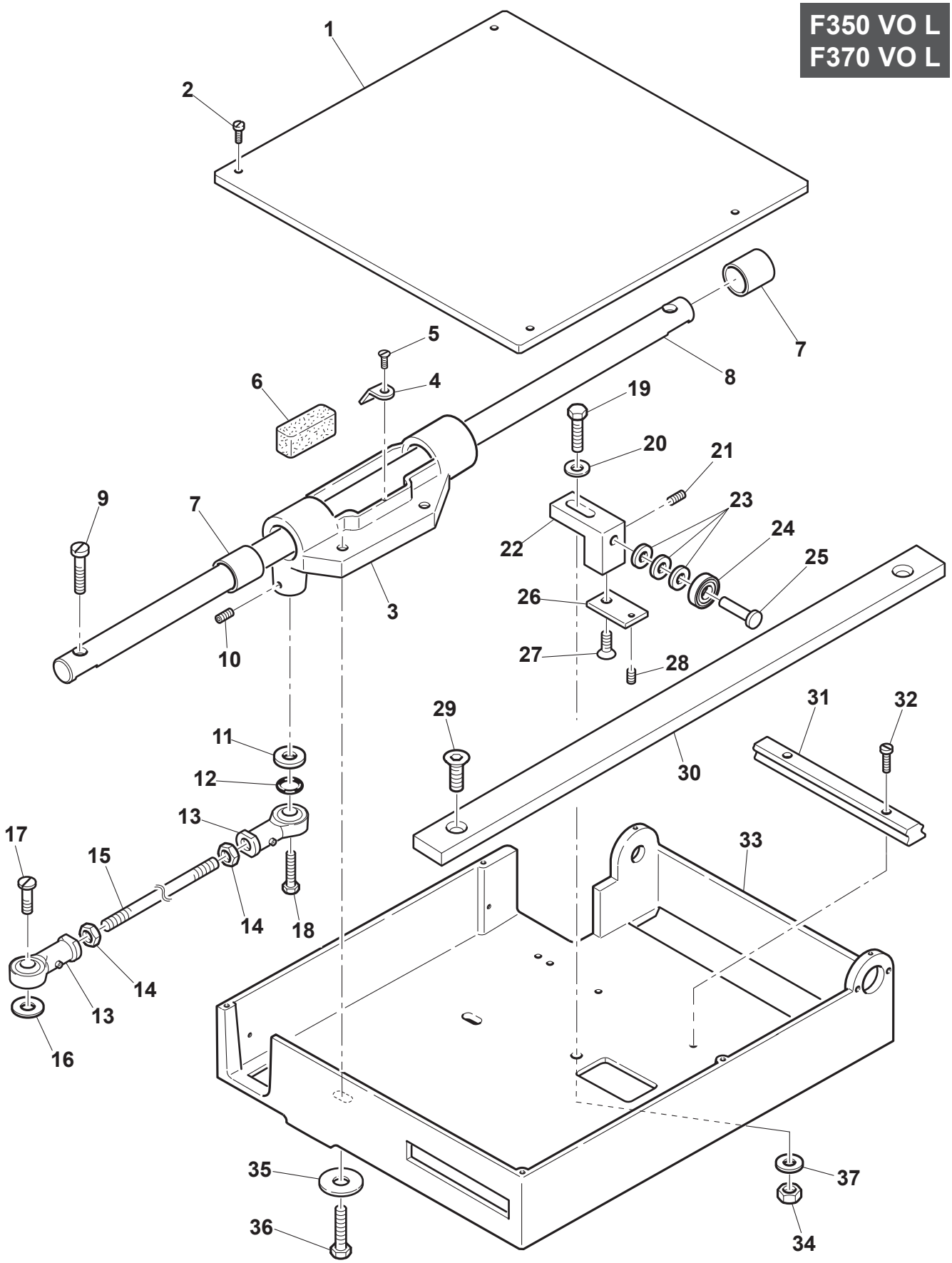

PORTAMERCE

Fig. 7

Ed. 12/2018

F350 VO L
F370 VO L

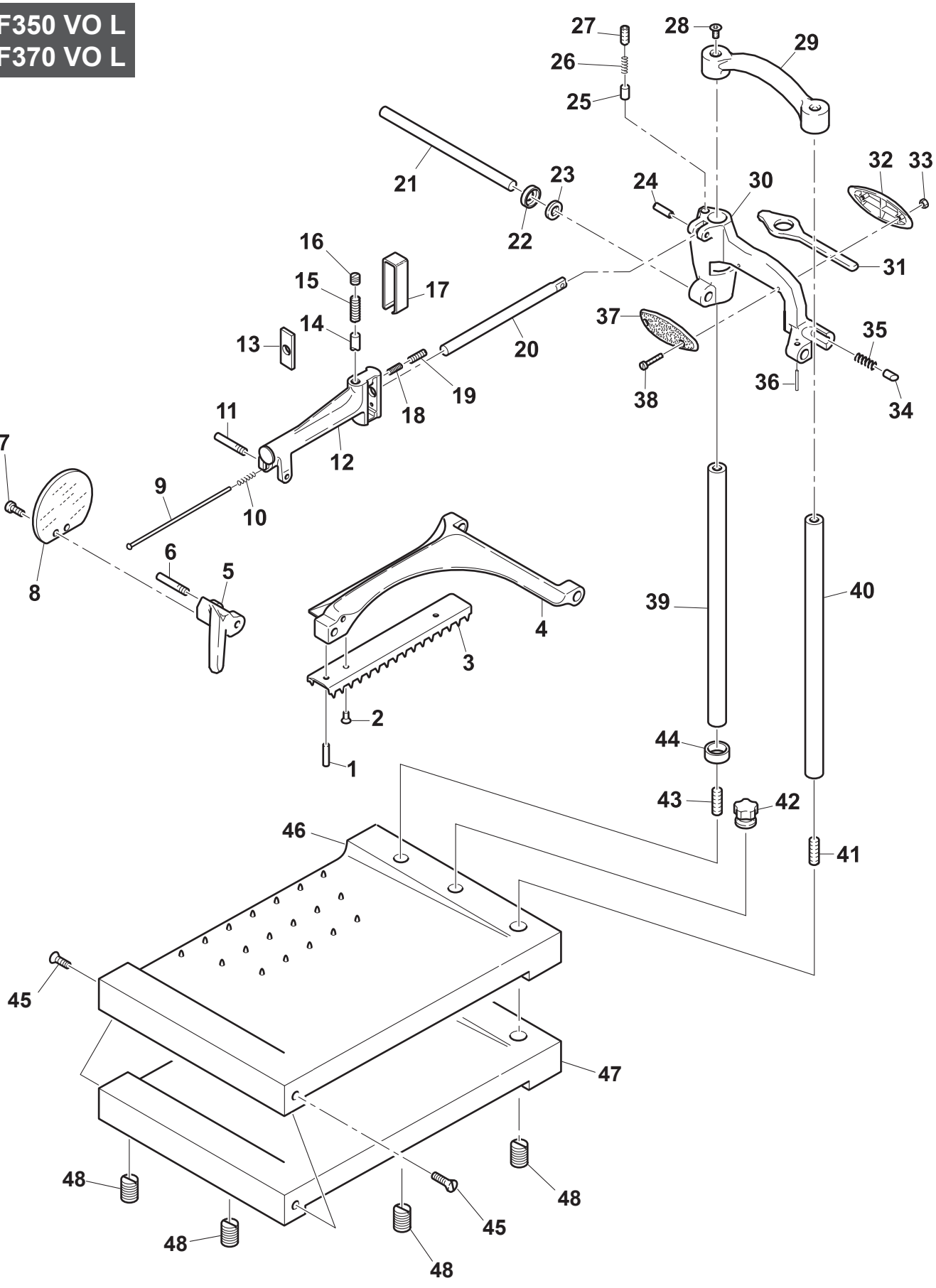

AFFILATOIO

Fig. 8

Ed. 12/2018
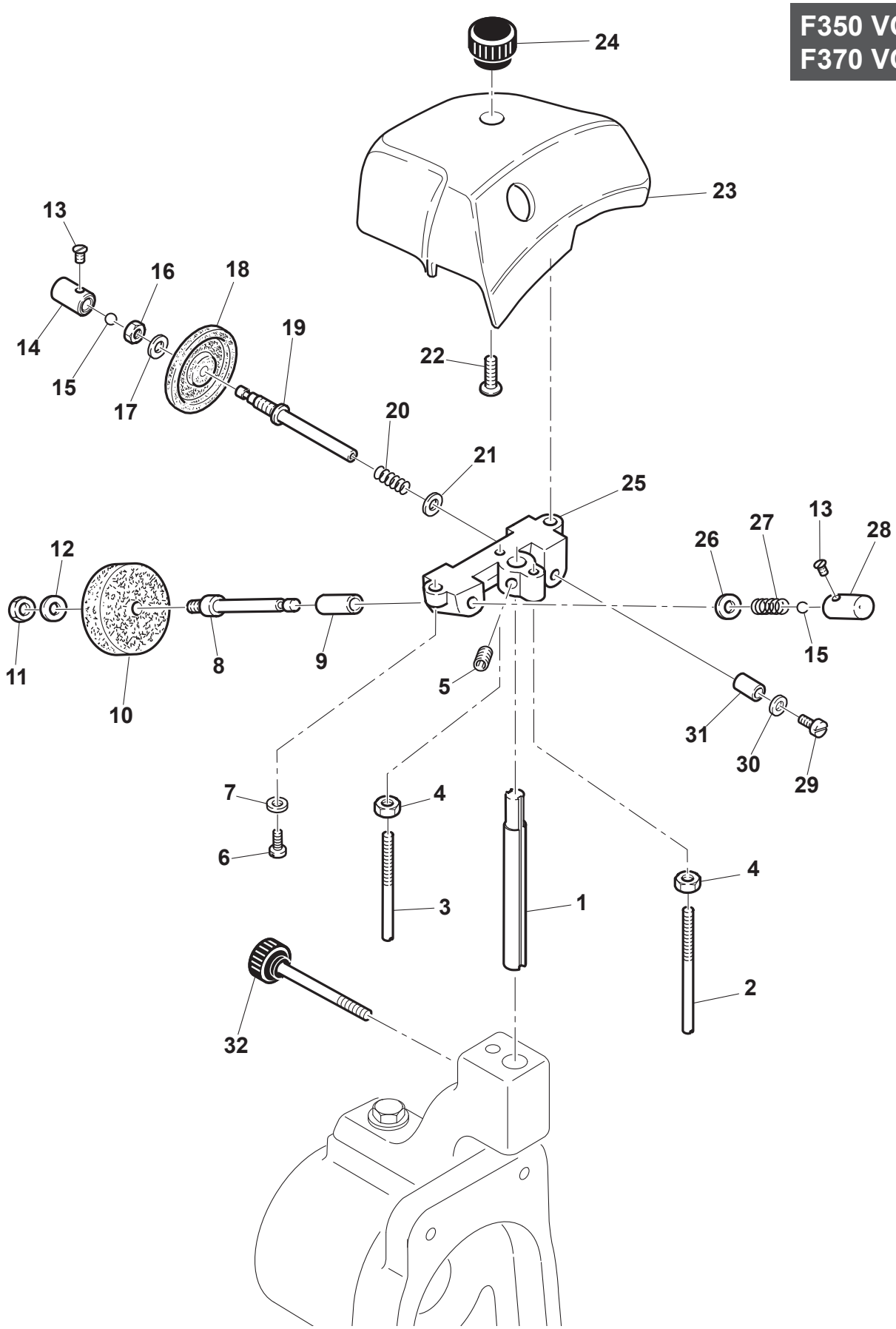
F350 VO L
F370 VO L