COGNEX

CAPTEURS DE VISION IN-SIGHT 2000

Les capteurs de vision In-Sight® 2000 combinent la puissance d'un système de vision In-Sight avec la simplicité et l'accessibilité d'un capteur de vision. Idéaux pour résoudre des applications de contrôle des erreurs, ces capteurs de vision établissent de nouvelles normes en matière de valeur ajoutée, de facilité d'utilisation et de flexibilité grâce à une puissante association d'outils de vision In-Sight éprouvés, une facilité d'installation et une conception modulaire avec éclairage et optiques changeables sur le terrain.

Grâce au processus de configuration d'application étape par étape rapide de l'interface In-Sight Explorer™ EasyBuilder®, ces capteurs de vision permettent même aux utilisateurs novices d'obtenir des performances d'inspection extrêmement fiables dans pratiquement n'importe quel environnement de production.

Disponibles dans deux formats, les capteurs de vision In-Sight 2000 peuvent également être configurés pour une installation linéaire et à angle droit. Cette conception modulaire du boîtier apporte une flexibilité maximale pour une installation dans les espaces réduits, permet de personnaliser le câblage et les chemins optiques, et limite le besoin de concevoir de nouvelles indexations mécaniques.

Aperçu des avantages

- Capteur de vision à prix compétitif optimisé par le logiciel In-Sight Explorer et EasyBuilder, la même interface utilisée pour tous les systèmes de vision In-Sight
- Simple aussi bien pour les utilisateurs novices qu'existants pour relever les défis de l'inspection automatisée
- Modèles monochromes et couleur pour les applications de présence/absence, y compris la vérification des couleurs
- Outils de vision In-Sight de Cognex fiables et éprouvés
- Conception modulaire compacte avec éclairage et optiques intégrés changeables sur le terrain
- Entièrement compatible avec le logiciel VisionView® pour PC et l'IHM à écran tactile VisionView 900 de Cognex

Choix de l'éclairage et des optiques pour différentes applications

Tous les modèles In-Sight 2000 disposent d'une optique et d'un éclairage LED intégrés, rendant tout éclairage extérieur coûteux superflu. Interchangeables sur le terrain, les optiques et l'éclairage permettent de répondre aux besoins de différentes applications.

L'In-Sight 2000 Mini a un format plus compact qui le rend idéal pour le montage dans des espaces réduits. Ce modèle inclut également une optique à mise au point automatique optimisée par la technologie à lentille liquide. Aucune mise au point ni réglage manuel de la hauteur du capteur n'est ainsi nécessaire lors d'un changement de ligne.

In-Sight 2000

In-Sight 2000 Mini

Un modèle pour chaque application

Disponibles en monochrome et en couleur, ainsi qu'avec trois différentes combinaison d'outils de vision, les capteurs In-Sight 2000 vous permettent de choisir le niveau de fonctionnalités dont vous avez besoin. De nombreuses applications nécessitent uniquement la fonction de reconnaissance géométrique des modèles 2000-110. Les modèles 2000-120 et 2000-130 offrent des ensembles d'outils plus complets pour résoudre un plus large éventail d'applications, notamment un mode de grossissement double qui offre des images plus détaillées pour l'inspection de petites caractéristiques sur les pièces. Quelle que soit votre application d'inspection, il existe un modèle de capteur de vision In-Sight 2000 adapté à vos besoins.

Configuration rapide et intuitive avec EasyBuilder

Grâce à ses outils de présence/absence intuitifs de type pointer-cliquer, l'interface EasyBuilder est idéale pour configurer de simples inspections bon/mauvais. Pour des inspections plus complexes, les utilisateurs peuvent s'appuyer sur leur expérience pour créer des applications de vision avec des systèmes de vision In-Sight plus avancés, dans la même interface In-Sight Explorer.

Des étapes simples vous guident tout au long du processus de configuration et de déploiement de votre application

Choisissez les outils sur la liste pour les ajouter à votre inspection

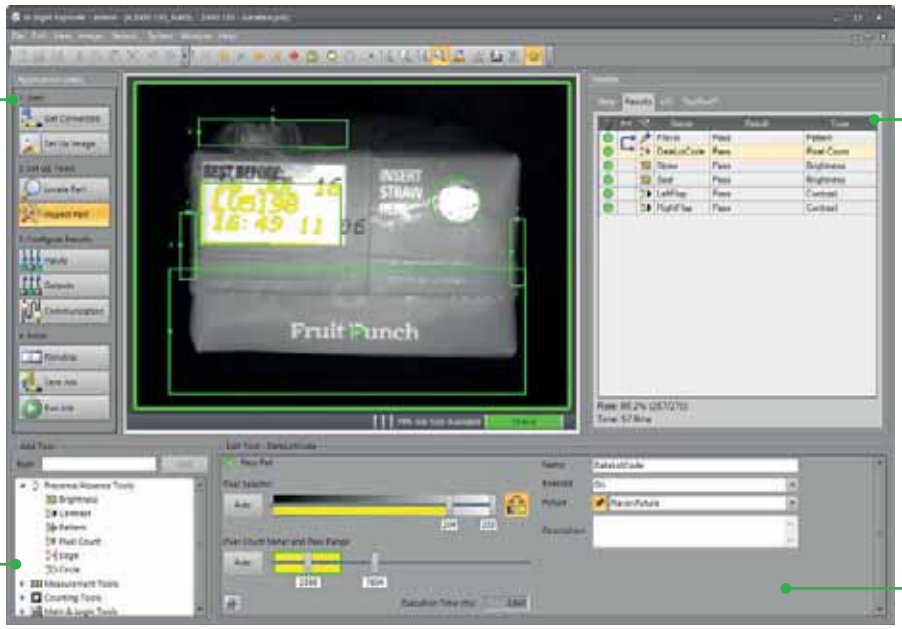

Visualisez les résultats de l'inspection en un coup d'œil

Des commandes pointer-cliquer accélèrent et simplifient la configuration des outils pour obtenir des résultats fiables

Une solution pour chaque secteur

Les capteurs de vision In-Sight 2000 fournissent de simples résultats bon/mauvais pour un large éventail d'applications dans différents secteurs. Les puissants outils de vision offrent des résultats d'inspection fiables pour les pièces de toutes formes et tailles. Ci-dessous, un outil de contraste est utilisé pour détecter la présence d'un joint dans un sous-assemblage électronique, un outil de comptage de pixels permet d'identifier les marques de contrôle qualité sur une pièce automobile et un outil de comptage de pixels couleur sert à s'assurer qu'un en-cas aux fruits dispose du bon emballage.

Électronique

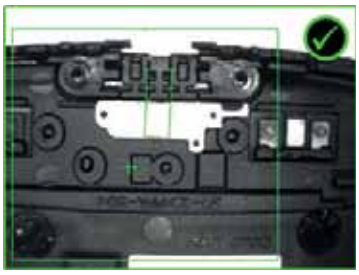

Automobile

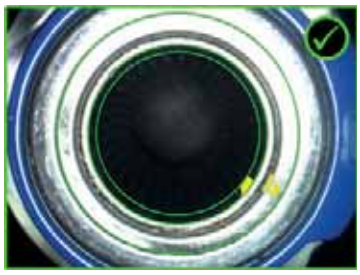

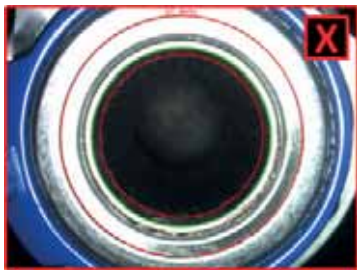

Agroalimentaire

MODÈLES IN-SIGHT 2000

		2000-110	2000-120	2000-130	2000-23M	2000-120C	2000-130C
Interface utilisateur		In-Sight Explorer EasyBuilder, logiciel VisionView pour PC et IHM à écran tactile VisionView 900 de Cognex					
Imageur CMOS 1/3"		Monochrome	Monochrome	Monochrome	Monochrome	Couleur	Couleur
Optiques à monture S/M12		8 mm (standard), 3,6 mm, 6 mm, 12 mm, 16 mm, 25 mm en option					
Modes d'imagerie	640 x 480 (standard)	✓	✓	✓	✓	✓	✓
	640 x 480 (grossissement double)	×	✓	✓	✓	✓	✓
	800 x 600 (grossissement double)	×	×	✓	✓	×	✓
Éclairage	Standard	Éclairage LED annulaire diffus blanc					
	Options	Éclairages LED annulaires rouge, bleu et infrarouge, filtres optiques et polariseur de lumière				Polariseur de lumière	
Vitesse d'acquisition maximale[1]		40 ips	75 ips	75 ips	75 ips	55 ips	55 ips
Vitesse de traitement relative		1x	2x	2x	2x	2x	2x
Outils de localisation	Reconnaissance géométrique	✓	✓	✓	✓	✓	✓
	Bords, cercle	×	×	✓	✓	×	✓
Outils d'inspection	Reconnaissance géométrique	✓	✓	✓	✓	✓	✓
	Nombre de pixels	×	Niveaux de gris	Niveaux de gris	Niveaux de gris	Couleur	Couleur
	Luminosité et contraste	×	✓	✓	✓	✓	✓
	Bords	×	×	✓	✓	×	✓
Outils de mesure et de comptage	Distance, angle et diamètre	×	×	✓	✓	×	✓
	Formes et bords	×	×	✓	✓	×	✓
Outils mathématiques, géométriques et Plot		×	×	×	✓	×	×
Communications et E/S	Protocoles	EtherNet/IP, PROFINET, SLMP, SLMP Scanner, Modbus TCP, TCP/IP, UDP, FTP, Telnet (Nativ-Modus), RS-232					
	Connecteurs	(1) Ethernet industriel M12, (1) E/S et alimentation M12					
	Entrées et sorties	(1) déclencheur d'acquisition, (1) entrée universelle[2], (4) sorties universelles[2]					
Mécanique	Dimensions	Configuration linéaire : 92 mm x 60 mm x 52 mm Configuration à angle droit : 61 mm x 60 mm x 52 mm					
	Poids	200 g					
	Matériaux et protection	Boîtier IP65 en aluminium peint					
Fonctionnement	Alimentation	24 V c.c. (± 10 %), 48 W (2,0 A) maximum lorsque l'éclairage est allumé					
	Température	0 à 40 °C					

[1] Vitesse d'acquisition maximale avec une exposition minimale, aucun outil de vision et résolution d'image 640 x 480 avec grossissement double de l'image (pour les modèles 2000-120/130)

[2] (7) entrées universelles et (8) sorties universelles lors de l'utilisation du module d'extension d'E/S CIO-1400 en option.

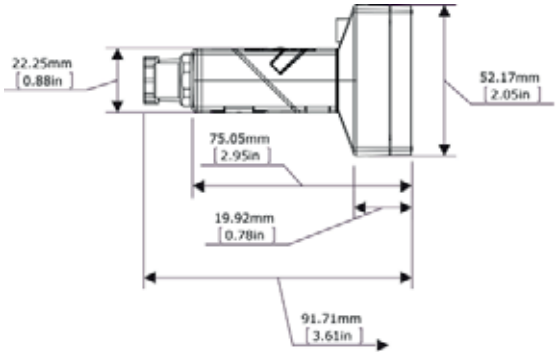

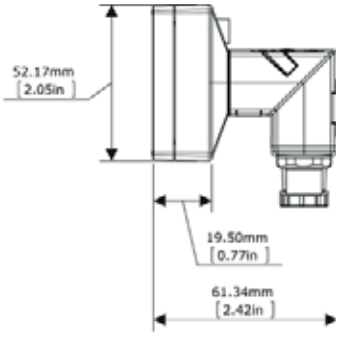

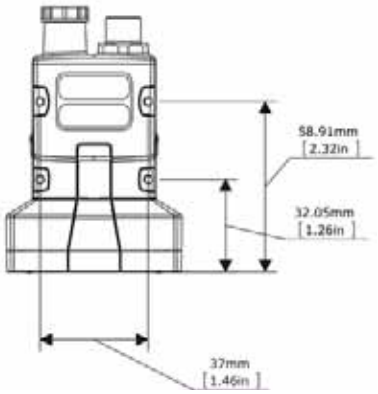

MODÈLES IN-SIGHT 2000 MINI

		2000-110 Mini	2000-120 Mini	2000-130 Mini	2000-120C Mini	2000-130C Mini
Interface utilisateur		In-Sight Explorer EasyBuilder, logiciel VisionView pour PC et IHM à écran tactile VisionView 900 de Cognex				
Imageur CMOS 1/3"		Monochrome	Monochrome	Monochrome	Couleur	Couleur
Optiques à monture S/M12		6,2 mm ou 16 mm				
Modes d'imagerie	640 x 480 (standard)	✓	✓	✓	✓	✓
	640 x 480 (grossissement double)	×	✓	✓	✓	✓
	800 x 600 (grossissement double)	×	×	✓	×	✓
Éclairage	Standard	LED rouges intégrées			LED blanches intégrées	
	Options	Éclairages LED rouge, blanc, bleu et infrarouge, filtres de bande passante et filtre polarisateur			Polariseur de lumière	
Vitesse d'acquisition maximale[1]		40 ips	75 ips	75 ips	55 ips	55 ips
Vitesse de traitement relative		1x	2x	2x	2x	2x
Outils de localisation	Reconnaissance géométrique	✓	✓	✓	✓	✓
	Bords, cercle	×	×	✓	×	✓
Outils d'inspection	Reconnaissance géométrique	✓	✓	✓	✓	✓
	Nombre de pixels	×	Niveaux de gris	Niveaux de gris	Couleur	Couleur
	Luminosité et contraste	×	✓	✓	✓	✓
	Bords	×	×	✓	×	✓
Outils de mesure et de comptage	Distance, angle et diamètre	×	×	✓	×	✓
	Formes et bords	×	×	✓	×	✓
Communications et E/S	Protocoles	EtherNet/IP, PROFINET, SLMP, SLMP Scanner, Modbus TCP, TCP/IP, UDP, FTP, Telnet (Native Mode), RS-232				
	Connecteurs	(1) Ethernet industriel M12, (1) E/S et alimentation M12				
	Entrées et sorties	(1) déclencheur d'acquisition, (1) entrée universelle[2], (4) sorties universelles[2]				
Mécanique	Dimensions	Configuration linéaire : 43,1 mm x 22,4 mm x 64 mm Configuration à angle droit : 43,1 mm x 35,8 mm x 49,3 mm				
	Poids	142 g				
	Matériaux et protection	Boîtier IP65 en aluminium peint				
Fonctionnement	Alimentation	< 3,0 W (PoE ou alimentation externe)				
	Température	0 à 40 °C				

[1] Vitesse d'acquisition maximale avec une exposition minimale, aucun outil de vision et résolution d'image 640 x 480 avec grossissement double de l'image (pour les modèles 2000-120/130)

[2] (7) entrées universelles et (8) sorties universelles lors de l'utilisation du module d'extension d'E/S CIO-1400 en option.

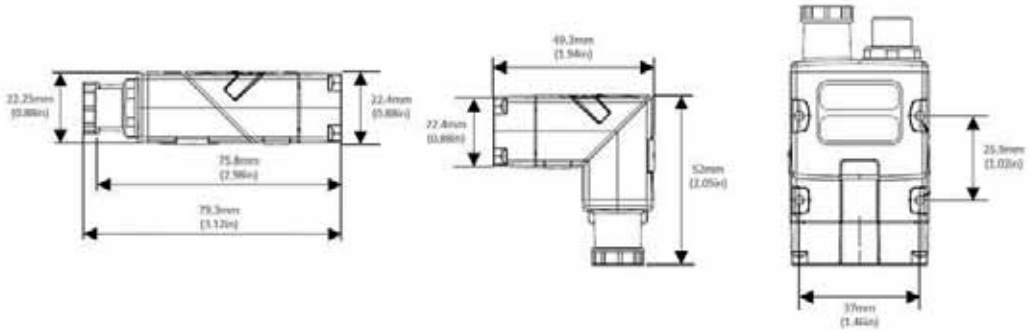

Schémas de champ de vision

In-Sight 2000

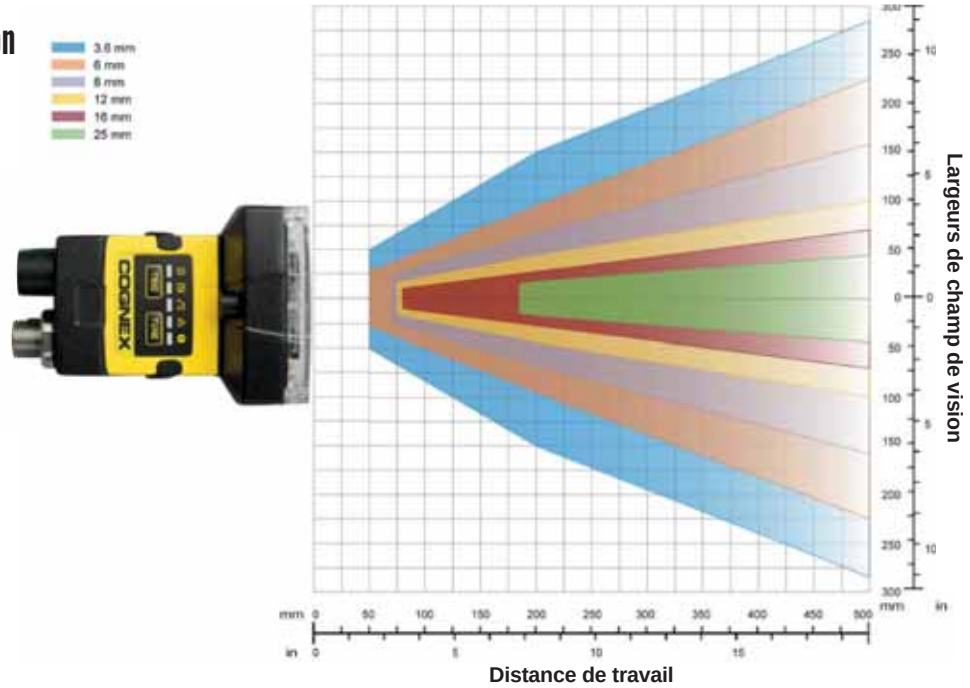

In-Sight 2000 Mini

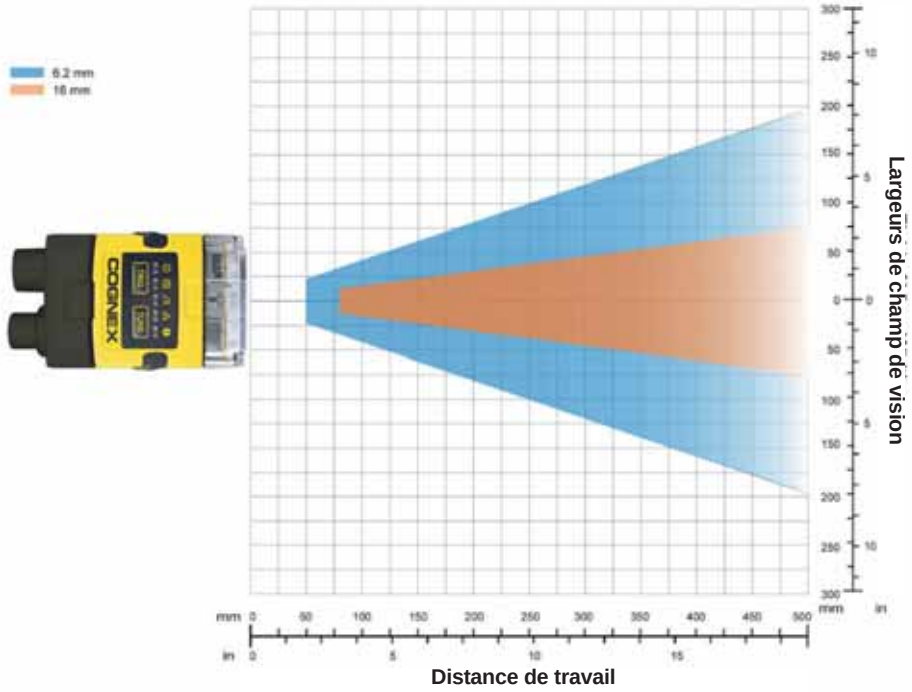

COGNEX

Companies around the world rely on Cognex vision and barcode reading solutions to optimize quality, drive down costs and control traceability.

Corporate Headquarter – One Vision Drive – Natick – MA 01760 – USA

Regional Sales Offices

Americas +1 508 650 3000

Europe

Austria	+49 721 958 8052
Belgium	+32 289 370 75
France	+33 1 7654 9318
Germany	+49 721 958 8052
Hungary	+36 1 500 7800
Ireland	+44 121 29 65 163
Italy	+39 02 3057 8196
Netherlands	+31 207 941 398
Poland	+48 717 121 086
Spain	+34 93 299 28 14
Sweden	+46 21 14 55 88
Switzerland	+41 445 788 877
Turkey	+90 216 900 1696
United Kingdom	+44 121 29 65 163

Asia

China	+86 21 5050 9922
India	+9120 4014 7840
Japan	+81 3 5977 5400
Korea	+82 2 539 9047
Singapore	+65 632 55 700
Taiwan	+886 3 578 0060

© Copyright 2017, Cognex Corporation.
All information in this document is subject to change without notice. All Rights Reserved. Cognex, In-Sight, EasyBuilder and VisionView are reigstered trademarks of Cognex Corporation. In-Sight Explorer is a trademark of Cognex Corporation. All other trademarks are property of their respective owners.

Lit. No. DSIS2000-11-2017-FR

www.cognex.com