Description de l'article/illustrations du produit

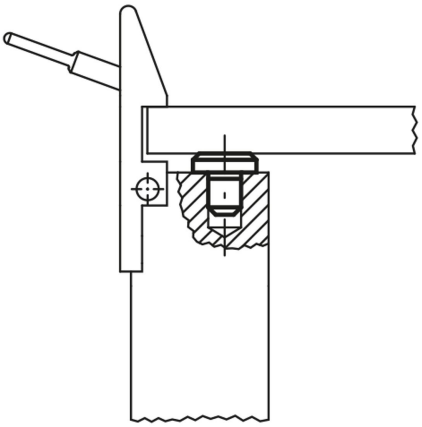

Description

Matière :
Acier à outils.

Finition :
Traité et rectifié.
Surface d'appui sans point de centre.

Dessins

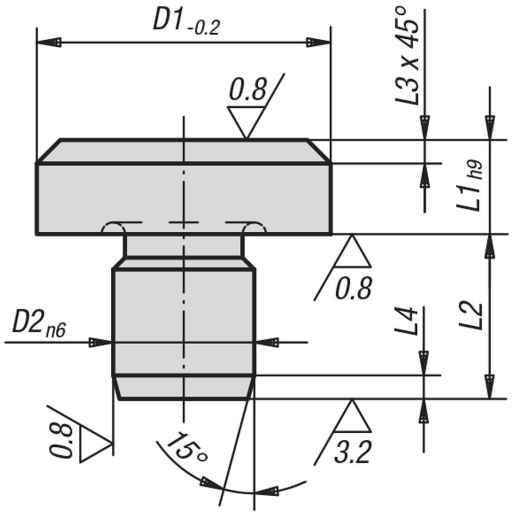

Aperçu des articles

Référence	D1	L1	D2	L2	L3	L4
02010-041	6	2,5	4	6,5	0,7	1,2
02010-042	6	4,5	4	8,5	0,7	1,2
02010-061	10	4,5	6	8,5	0,9	1,5

Aperçu des articles